LÜBBERING®

Schraubtechnik Programm
Fastening Technology Program

Legende | Key

Drehrichtung rechts
Direction of rotation right

Drehrichtung links
Direction of rotation left

Abtriebsprofilrichtung
Direction of output-profile

R
für geschlossene Flachabtriebe
for closed Geared Offset Heads

R1
für offene Flachabtriebe
for open Geared Offset Heads

! Offene Flachabtriebe
- Rücklaufbegrenzung beachten
! Open Geared Offset Heads
- please consider the return restriction

! Antrieb muss über separat regelbaren Rechts- und Linkslauf verfügen.
! Drive has to dispose of a separately controllable right- and left-handed rotation.

WK = Winkelkopf
AH = Angle Head

Alle folgenden Informationen werden im Anhang detailliert erklärt.
Following information is explained in more detail in the attachment.

Abtriebsprofile | Socket Profile

HEX
Innensechskant
Hexagon profile

DH
Doppelsechskant
Doublehex

BH
Bitholder
Bitholder

SFD
Surface-Drive
Surface-Drive

PF
Pathfinder

NH
Innenvierkant
Nutholder

Torx E
Innensechsrund

Torx TX
Außensechsrund

SD
Außenvierkant
Squaredrive male

HD
Außensechskant
Hexdrive male

AVZ
Außenvielzahn
AVZ
XZN-profile male

IVZ
Innenvielzahn
IVZ
XZN-profile female

Sonderformen | Special forms

Außenlänge
Extended length

Durchgeräumt
Through Hex

Profiltiefe
Kernlochdurchmesser
Profile depth
Diameter of core hole

BH-Standard
BH-Standard

BH-Sonder mit Schraubensicherung
BH-special with bolt retaining device

Magnet – Sackloch
Magnet - blind hole

Magnet - Kernloch
Magnet - core hole

Abtrieb – federnd
Output – floating

Adaptionsvarianten | Adaption Models

Einschraubadapter | Screw-in Adapter

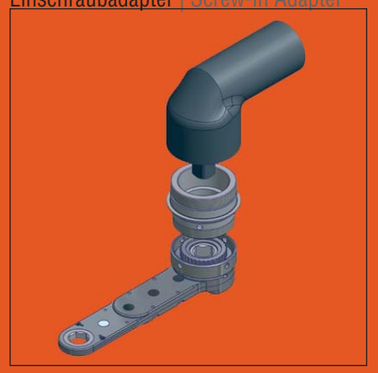

Anschweißadapter | Welding Adapter

Aufschraubadapter | Screw-on Adapter

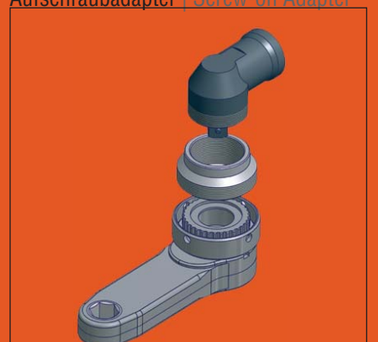

Axialadapter | Axial Adapter

Klemmadapter | Clamping Adapter

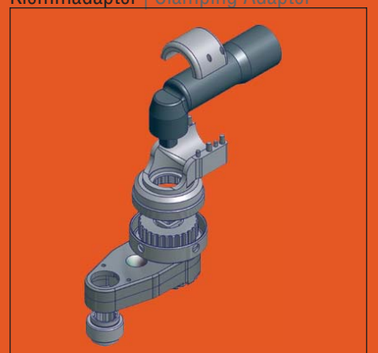

Anschraubadapter | Screw on Adapter

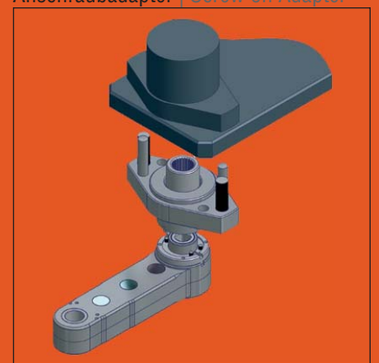

Bestellbeispiel | Order Examples

Basic-Line S | High-Line G

Basic-Line L Vario-Line

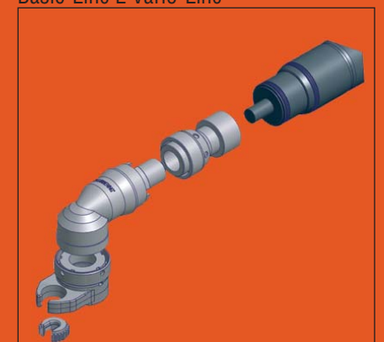

In-Line

High-Line W

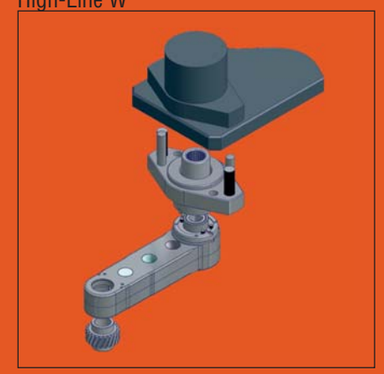

Inhalt | Contents

Einleitung	2	**Introduction**	**2**
Flachabtriebe		**Geared Offset Heads**	
Basic-Line geschlossene Bauform ≤ +/- 10%	17	Basic-Line closed design ≤ +/- 10%	17
Basic-Line offene Bauform ≤ +/- 15%	45	Basic-Line open design ≤ +/- 15%	45
In-Line geschlossene Bauform ≤ +/- 10%	65	In-Line closed design ≤ +/- 10%	65
In-Line offene Bauform ≤ +/- 15%	81	In-Line open design ≤ +/- 15%	81
High-Line G geschlossene Bauform ≤ +/- 7%	91	High-Line G closed design ≤ +/- 7%	91
High-Line W geschlossene Bauform ≤ +/- 3%	113	High-Line W closed design ≤ +/- 3%	113
Zubehör		**Accessories**	
Vario-Line Winkelköpfe - 90° und 110°	127	Vario-Line Angle Head - 90° and 110°	127
Multi-Line Winkelköpfe – Hold-n-Drive	137	Multi-Line Angle Head – Hold-n-Drive	137
Sonderlösungen	147	Special solutions	147
Anhang | Technische Information	**161**	**Attachment | Technical Information**	**161**

© Johannes Lübbering GmbH | V09.001

LUBBERING

Der Name Lübbering steht seit mehr als 30 Jahren für Qualitätsprodukte „Made in Germany“. Das im Jahr 1974 von Johannes Lübbering in Herzebrock gegründete Familienunternehmen operiert heute weltweit in den verschiedensten Produktbereichen.

Aus der Gründungsidee „Technik-Ideen für anspruchsvolle Anwender“ hat sich im Laufe der Jahre eine Unternehmensphilosophie entwickelt.

Als Entwicklungs- und Herstellungspartner beliefert die Firma Lübbering ihre Kunden mit markt- und kundengerechten Hochpräzisionswerkzeugen. Ob in der Luftfahrt- oder Automobilindustrie, ob bei Montage- oder Handwerksarbeiten, die Produkte der Firma Lübbering sind überall erfolgreich im Einsatz.

Die konsequente Umsetzung der Unternehmensphilosophie spiegelt sich auch in der Architektur des Unternehmenssitzes in Herzebrock wieder. Im Jahre 2000 wurde Johannes Lübbering für den Umbau des Firmengebäudes in der Industriestraße mit dem OWL-Architektur-Preis für vorbildlichen Gewerbebau ausgezeichnet.

Der Neubau der Produktionsstätte in der Hans-Böckler-Straße aus dem Jahre 2001 fand weltweit lobende Erwähnung in der Fachpresse. Kontinuität in der Umsetzung der Unternehmensphilosophie beweist auch der Anbau aus dem Jahre 2006, der heute den Bereich Sondermaschinenbau der Lübbering-Gruppe beheimatet.

For more than 30 years, the name Lübbering has come mean Quality „Made in Germany.“ Today, the family-owned company, founded in 1974 in Herzebrock, Germany by Johannes Lübbering, is active in several market segments world wide.

Over the years, a company philosophy has developed from the initial concept of: “Technical solutions based on engineering excellence .“

As a design, development, and manufacturing company, Lübbering provides its customers with high-precision quality tools to meet the demands of Industry. Lübbering products are used with great success in Aerospace and Automotive manufacturing where precision and quality is demanded.

The architecture of the domicile in Herzebrock also reflects the consistent performance of the business philosophy. In the year 2000 Johannes Lübbering was awarded with the OWL Architecture Award for Exemplary Industrial Site Construction for the conversion of the domicile in the Industriestraße.

The new building of the production site at the Hans-Böckler-Straße in 2001 was mentioned commendatory in the technical press all over the world. Also the extension of the building in 2006, where the special machinery construction is now allocated, demonstrates the continuity of the performance of the business philosophy.

© Johannes Lübbering GmbH | V09.001

Qualität | Innovation | Kompetenz

Im anspruchsvollen Bereich der Schraubtechnik bietet die Firma Lübbering seit Jahren Produkte von höchster Präzision und Perfektion.

Die Lösungen für die Entwicklung von Einzelkomponenten oder Baugruppen werden immer komplexer. Dadurch ist die Zugänglichkeit bei der Montage der Schraubverbindungen mit handelsüblichen Werkzeugen oder Machinen oft nicht optimal oder gar unmöglich.

Steigende Anforderungen der Automobil- und Luftfahrtindustrie an Schraubverbindungen hinsichtlich Genauigkeit und Wiederholbarkeit erhöhen den Anspruch an die Komponenten in der Schraubtechnik. Prozessorientiertes, vernetztes Arbeiten und die konsequente Nutzung neuester Erkenntnisse führen zu Produktentwicklungen, die weltweit neue Standards darstellen. Mit den Werkzeugen von Lübbering bieten sich perfekte Lösungen in anspruchsvollen Produktionsprozessen.

Den Bereichen Entwicklung und Testverfahren wird vom Unternehmen kontinuierlich ein Höchstmaß an Aufmerksamkeit geschenkt. Weltweite Patente bestätigen die Innovationskraft und die Kompetenz der Firma Lübbering, die in den letzten 20 Jahren die Position als weltweiter Marktführer im Bereich Präzisionsflachabtriebe erlangte. Mehrspindelabtriebe, Vorschubabtriebe und Sondernüsse gehören ebenso zur Produktpalette wie komplette Montageplätze.

Unsere Partner in allen Regionen der Welt bedienen die Automobil- und Luftfahrtindustrie mit Schraubtechnik „Made in Germany“ aus dem Hause Lübbering.

Quality | Innovation | Competence

In the challenging area of fastening technique, the company Lübbering has been is offering products of highest precision and perfection for years.

Due to the more and more complex development solutions for single components or assembly groups, the accessibility during the assembly of the screw connection with standard tools or machines is often suboptimal or not even impossible.

The requirements to the components on the fastening technology sector increase regarding to the high demand of the automotive and aircraft industry to screw connections with respect to accuracy and repeatability. Process-orientated networking and the consequent utilization of the latest findings result in product evolutions which form new standards worldwide. The tools of the company Lübbering offer perfect solutions for ambitious production processes.

Hence, the company pays the maximum of its attention to the areas of development and testing procedure. Patents all over the world approve the power of innovation and competence of the company Lübbering which has achieved the market leader position for precision Geared Offset Heads within the last 20 years. Multispindle Offset Heads, Feed Offset Heads and special nuts belong to our range of products as well as complete assembly lines.

Our partners all over the world serve the automotive and aircraft industry with fastening technology from the company Lübbering “Made in Germany”.

© Johannes Lübbering GmbH | V09.001

LUBBERING®
A-Nr:80432704
S-Nr: 808006

Premium Flachabtriebe aus dem Hause Lübbering

Ergonomie
Verschiedene Bauformen und variable Baulängen sichern für jede Anwendung, handgehalten oder stationär, gewichtsoptimierte und ergonomische Schraubsysteme.

Genauigkeit
Unter Berücksichtigung aller mechanischen Maximen stehen unterschiedliche Genauigkeitsklassen zwischen ≤ +/-3% und ≤ +/-15% zur Verfügung.

Kompetenz
In Kombination mit hochwertiger Antriebstechnik werden geforderte, industrieübliche Prozesssicherheiten erreicht.

Qualität
Die Verzahnungsgeometrie in Verbindung mit den Lagerungen der Getriebestufen sind optimal abgestimmt. Somit ist ein konstanter Wirkungsgrad als auch ein gleichbleibendes Abtriebsdrehmoment gewährleistet. Die Anzahl der Getriebestufen hat darauf keinen Einfluss.

Präzision
Ideale Verzahnungsgeometrien mit einer hohen Überdeckung gewährleisten in jeder Situation eine überdurchschnittliche Laufkultur.

Leistung
Der standardisierte Leistungsbereich deckt Drehmomente von 5Nm – 480Nm und in Sonderbauformen Drehmomente von 0,5 Nm > 5000Nm ab.

Aufbau
Individuell je Flachabtriebprogramm entwickelt und konstruiert.
Der modulare Aufbau erhöht die Variationsvielfalt und reduziert gleichermaßen die Bevorratung von Ersatzteilen.

Premium Geared-Off-Set Heads made by Lübbering

Ergonomics
Different models and variable installation lengths ensure weight optimized and ergonomic fastening systems for every handheld or fixed application.

Accuracy
Bearing in mind all the mechanical maxims, different accuracy categories from ≤ +/-3% to ≤ +/-15% are available.

Competence
In combination with high quality engineering technology the requested process securities that are standard to industry are achieved.

Quality
Optimized gearing geometries in accordance with likewise optimized bearings of the gear stages arrange for a continuous efficiency ratio and also a constant output torque. The number of gear stages does not have an impact on this matter.

Precision
Perfect gearing geometries with a high covering assure a running culture higher-than-average.

Capacity
The standardized capacity domain covers torques from 5Nm to 480Nm and torques from 0,5Nm > 5000Nm in special models.

Assembly
It is developped and designed individually according to the Geared Offset Head program.

© Johannes Lübbering GmbH | V09.001

Zuverlässigkeit
Abgesetzte Achsen sind ebenso selbstverständlich wie der überdurchschnittliche hohe Anspruch an die Lebensdauer.

Individualität
Über die Standards hinaus werden Abtriebszahnräder und Adapter schraubfallorientiert angepasst.

Kompatibilität
Standardisierte Schnittstellen sichern eine 100%-tige Kompatibilität zu allen handelsüblichen Schraubwerkzeugen.

Innovation
Erkenntnisse aus individuellen, kundenorientierten Sonderlösungen nehmen einen stetigen Einfluss auf die Serienprogramme.

Professionalität
Für den Servicefall sind alle standard Flachabtriebe mit Demontagegewinden ausgestattet, die das Öffnen der Gehäusehälften unterstützen.

Fertigungstiefe
Eigene Ressourcen in allen Prozessen stehen für eine Fertigungstiefe von annähernd 100%.

Trustworthiness
Stepped axes are likewise self-evident as the surpassing demand to the durability.

Individuality
Beyond the standards, the output gear and the adapter are adjusted according to the assembly case.

Compatibility
Standardized interfaces assure 100% compatibility to all commercial fastening tools.

Innovation
Findings from individual and customer-orientated special solutions have a continuous impact on the standard programs.

Professionality
In case of service, all standard Geared Offset Heads are equipped with demounting threads which support the opening of the housing-halves.

In-house production depth
Own resources in all processes stand for an in-house production depth integration of almost 100%.

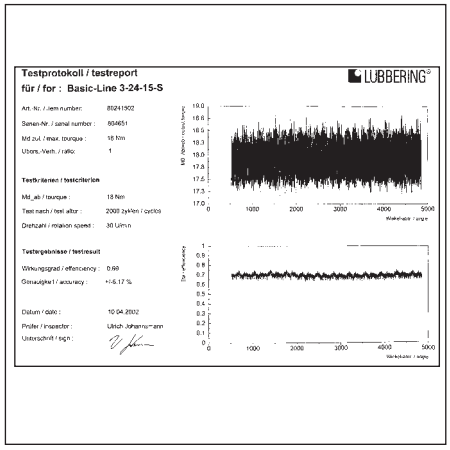

© Johannes Lübbering GmbH | V09.001

Basic-Line

Der klassische Flachabtrieb für den anspruchsvollen Anwender.

- geschlossene Bauform ≤ +/- 10 %
- offene Bauform ≤ +/- 15%

Seite 17

Basic-Line

The classical Geared Offset Head for the demanding user.

- closed model ≤ +/- 10 %
- open model ≤ +/- 15%

page 17

In-Line

Der ergonomische Flachabtrieb für den Einsatz, wenn es eng wird.

- geschlossene Bauform ≤ +/- 10 %
- offene Bauform ≤ +/- 15%

Seite 63

In-Line

The ergonomic Geared Offset Head when it gets narrow.

- closed model ≤ +/- 10 %
- open model ≤ +/- 15%

page 63

High-Line G

Die Ausbaustufe des Basic-Line mit höherer Genauigkeit.

- geschlossene Bauform ≤ +/- 7 %

Seite 89

High-Line G

The extended version stage of the Basic-Line with higher accuracy

- closed model ≤ +/- 7 %

page 89

High-Line W

Der perfekte Flachabtrieb ohne Kompromisse.

- geschlossene Bauform ≤ +/- 3 %

Seite 111

High-Line W

The perfect Geared Offset Head without compromise.

- closed model ≤ +/- 3 %

page 111

© Johannes Lübbering GmbH | V09.001

Einlaufverhalten / running-in behavior
für / for: High-Line G6-44-18

LUBBERING®

Art.Nr. / item number:	80441821
Serien Nr. / serial number:	810564
Md zul. / max. torque:	42
Übers.-Verh. / ratio:	1

Testkriterien

Md ab / torque:	42Nm
Drehzahl / rotation speed:	30 U/min.

Statistische Werte / statistical data

Wirkungsgrad / efficiency:	0.73
Maximalwert / peak value:	0.73
Minimalwert / minimum value:	0.66
Datum / date:	16.08.2007
Prüfer / inspector:	Ulrich Johannsmann

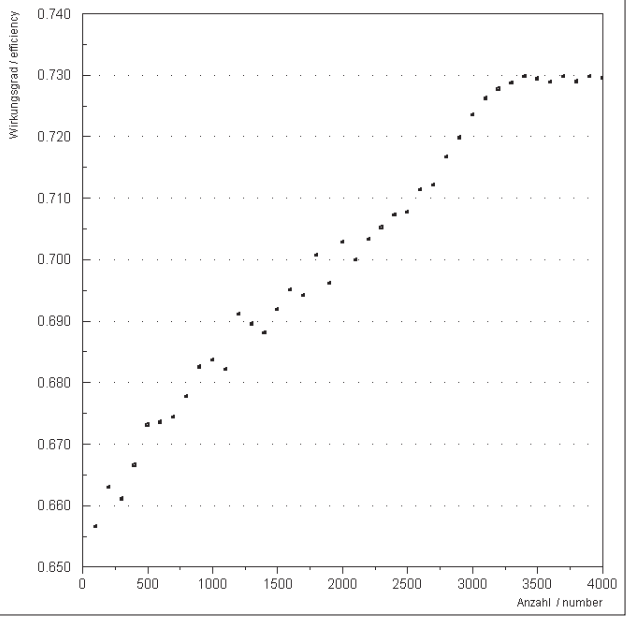

Zeigt das typische Einlaufverhalten eines Flachabtriebs.
Shows the typical running-in behavior of Geared Offset Heads.

Testprotokoll / test report
für / for: High-Line W5-42-32

LÜBBERING®

Art.Nr. / item number:	80423206
Serien Nr. / serial number:	810683
Md zul. / max. torque:	118 Nm
Übers.-Verh. / ratio:	1

Testkriterien

Md ab / torque:	118 Nm
Test nach / test after	3000 zyklen / cycles
Drehzahl / rotation speed:	30 U/min.

Testergebnisse / test result

Wirkungsgrad / efficiency:	0.93
Genauigkeit / accuracy:	± 2.84 %
Datum / date:	16.08.2007
Prüfer / inspector:	Ulrich Johannsmann

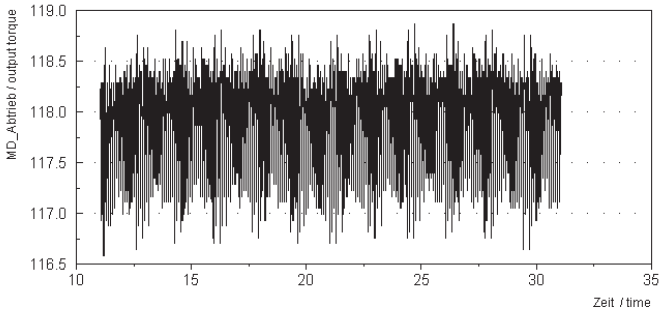

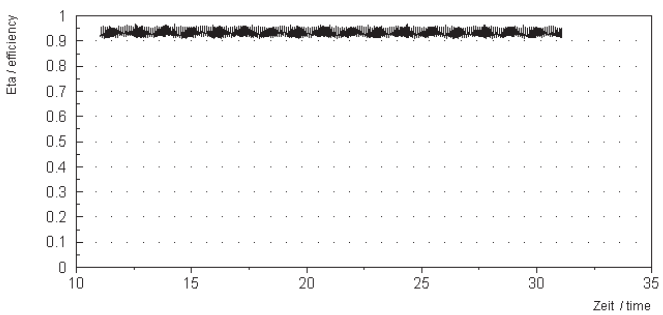

Zeigt beispielhaft das Testprotokoll eines Flachabtriebs nach dem Einlaufen.
Exemplifies the test record of a Geared Offset Head after the running-in.

Für das Erreichen einer höchstmöglichen Genauigkeit unterliegt, im Rahmen des Qualitätsmanagements, jede Produktreihe umfangreichen Testroutinen. Dazu zählen insbesondere die Routinen auf unserem Teststand. Zum einen wird der Flachabtrieb / Winkelkopf, den Getrieben dieser Bauart nötigen Einlaufen unterzogen, und zum anderen dokumentiert ein Testprotokoll die erreichte Genauigkeit und den Wirkungsgrad. Bei den High-Line Flachabtrieben inklusive und optional bei den Basic-Line und In-Line Flachabtrieben sowie den Winkelkopfbaureihen.

Each and every Geared Offset Head is tested for maximum accuracy in extensive test routines under our quality management system. Thes include in particular test routines on our test stand. The Geared Offset Head / Angle Head running-in is necessary for a gear of thes type and the achieved accuracy and efficiency documented in atest report. Inclusive for the High-Line Geared Offset Heads and optional for the Basic-Line and In-Line Geared Offset Heads, as well as for the Angle Head model range.

Das Einlaufen von Flachabtrieben / Winkelköpfen beschränkt sich auf die ersten ca. 3.000 Schraubzyklen. Innerhalb dieser Zeit verbessert sich der Wirkungsgrad (η) erfahrungsgemäß bis zu 10%. Im weiteren Verlauf bleibt der Wirkungsgrad, unter normalen Betriebsbedingungen und unter Einhaltung der angegebenen Schmierintervalle, konstant.

The running-in of the Geared Offset Heads / Angle Heads is confined to the first approximately 3000 bolting cycles. According to experience, degree of effiency (η) enhances about 10% within that time. Under normal operating conditions and under compliance with the given lubricating interval the efficiency factor rests constant in the further process.

Als Testmedium nutzen wir dafür unseren eigens entwickelten Teststand für Flachabtriebe. Drei Messeinheiten, bestehend aus je zwei Servomotoren, liefern Spitzendrehmomente bis zu 1000Nm. Die hohe Dynamik der Servomotoren ermöglicht selbst bei niedrigsten Drehzahlen das Erreichen der Spitzendrehmomente bis zu einer Genauigkeit von $\pm$ 0,2 Nm. Diese Technik erlaubt die präzise Simulation unterschiedlichster Schraubverläufe.

As a test medium, we use our own developed test stand for Geared Offset Heads. Three measuring units, each consisting of two servomotors, deliver maximum torques of up to 1000Nm. The dynamics of the servomotors enables maximum torques to be achieved at minimum speeds up to an accuracy of $\pm$ 0.2 Nm. This system enables precise simulation of diverse fastening characteristics.

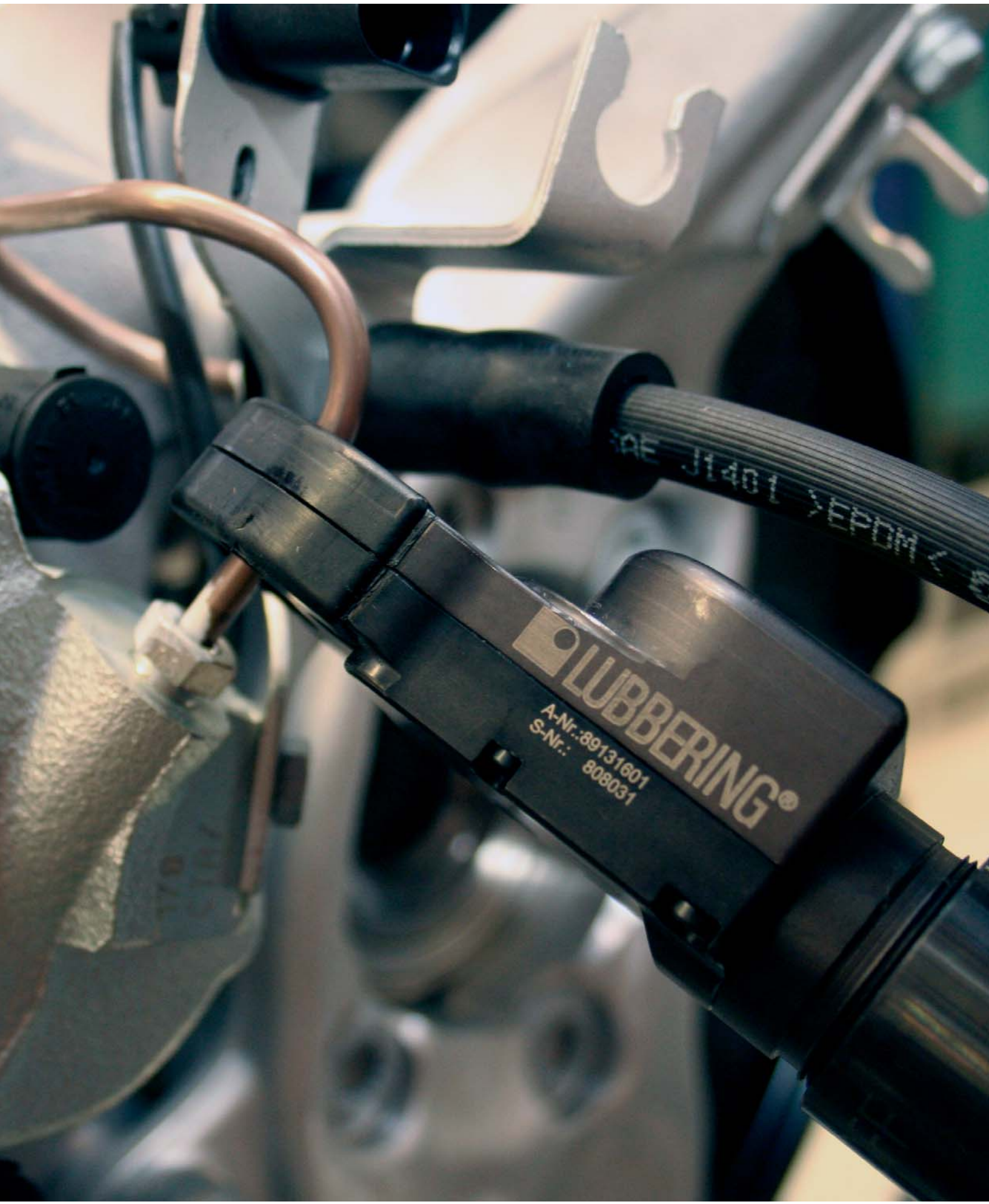
J1401
EPDM
LUBBERING®
A-Nr.:89131601
S-Nr.: 808031

Vario-Line – Winkelköpfe 90° und 110°

Die perfekte und ergonomische Ergänzung zu unseren Flachabtrieben stellen unsere Winkelköpfe in 90° und 110° dar.
Ohne separaten Adapter sind sie mit allen Basic-Line Flachabtrieben kompatibel.

Vario-Line – Angle Head 90° and 110°

The Angle Heads in 90° and 110° are the perfect and ergonomic supplement to our Geared Offset Heads.They are compatible with all Basic-Line Geared Offset Heads without separate adapter.

Multi-Line – Winkelköpfe – Hold-n-Drive

Ein Standardprogramm im Leistungsbereich von 30-300 Nm bietet Winkelköpfe mit integriertem Gegenhaltesystem. Die Abtriebsvarianten werden dabei individuell und kundenorientiert an die Schraubstelle angepasst.

Multi-Line Angle Heads – Hold-n-Drive

A standardized program with capacity of 30 to 300 Nm offers Angle Heads with integrated counter support system. The offset alternatives are adjusted to the fastening area individually and customer orientated.

Sonderlösungen

Über die Standards hinaus eröffnen sich mit zukunftsorientierten Sonderlösungen neue Dimensionen, die dem stetig steigenden Anspruch an die Schraubtechnik gerecht werden. Der Fokus erstreckt sich dabei vom handgehaltenen über den stationären Einsatz bis hinzu intelligenten Endeffektorsystemen.

Special Solutions

In excess of the standards, new dimensions open up with forward-looking special solutions which satisfy the demand to the fastening technology. The focus extracts from hand-held to stationary to intelligent endeffector-systems.

© Johannes Lübbering GmbH | V09.001

Notizen | Notes

© Johannes Lübbering GmbH | V07.001

Der klassische Flachabtrieb für den anspruchsvollen Anwender.

In Verbindung mit handelsüblicher Handschraubtechnik kommen die Basic-Line Flachabtriebe üblicherweise bei extrem beengten Bauräumen zum Einsatz.
Hohe Drehmomente in kleinst möglichen Bauformen stellen die Leistungsstärke dieser Baureihe dar.

The classical Geared Offset Head for the demanding user.

In connection with the commercial handfastening technique, the Basic-Line Geared Offset Heads generally are applied in extremely narrow installation space.
High torques in midget models demonstrate the capacity of this model range.

Individuelle Merkmale

Genauigkeit
- geschlossene Bauform ≤ 10%
- offene Bauform ≤ 15%

Bauform
- geschlossen, für die klassische Schraubverbindung
- offen, für z.B. die Rohrleitungsverschraubung

Aufbau
- je Typ und Leistungsklasse modular in 3 unterschiedlichen Längen

Eigenschaften
- optimale Lagerung aller Getriebestufen.
- formschlüssige Klauenverbindung zur Reaktionsaufnahme zwischen den Schnittstellen

Variante – Basic-Line … S
- zur Adaption an handelsübliche Winkelschrauber oder Schraubspindeln

Variante – Basic-Line … L
- zur Adaption an unsere Vario-Line Winkelköpfe in 90° oder 110° Bauform

Abtriebsseite:
- Standardabtriebszahnräder nach Katalog
- individuelle, anwendungsspezifische Abtriebszahnräder auf Anfrage.

Antriebsseite:
- individuelle Adapter sichern die Kompatibilität zu allen handelsüblichen Schraubern

Schnittstelle:
- eine Steckverzahnung dient zur individuellen und ergonomischen Positionierung um 360°.
- die zur Fixierung dienende Überwurfmutter lässt ein schnelles und einfaches Wechseln des Flachabtriebes zu

Individual Characteristics

Accuracy
- closed model ≤ 10%
- open model ≤ 15%

Model
- closed, for standard screw connection
- open, e.g for pipeline fastening

Assembly
- according to type and capacity class modular in 3 different lengths

Characteristics
- optimized bearing of all gear stages
- positive claw-connection to the reaction acceptance between the interfaces

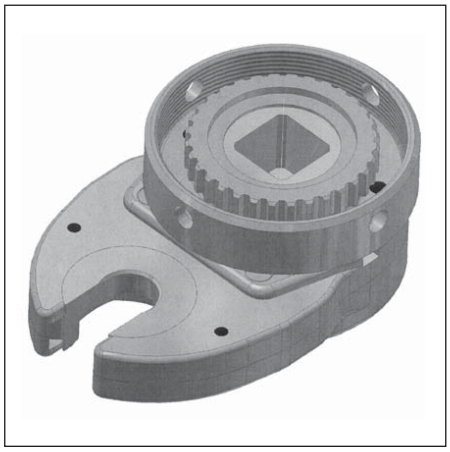

Model – Basic-Line…S
- for the adaption of commercial angle fasteners or screw spindles

Model – Basic-Line…L
- for the adaption to the 90° and 110° model of our Vario-Line Angle Heads

Offset side:
- standardized Offset Gears according to catalogue
- individual, application specific Offset Gears on request

Drive side:
- individual adapters assure the compatibility to all commercial fasteners

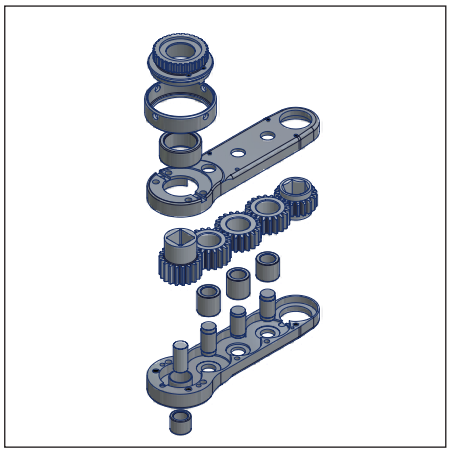

Interface:
- a plug-in gearing serves for the individual and ergonomic positioning at 360°
- the sleeve nut for fixation allows a quick and simple change of the Geared Offset Head

© Johannes Lübbering GmbH | V09.001

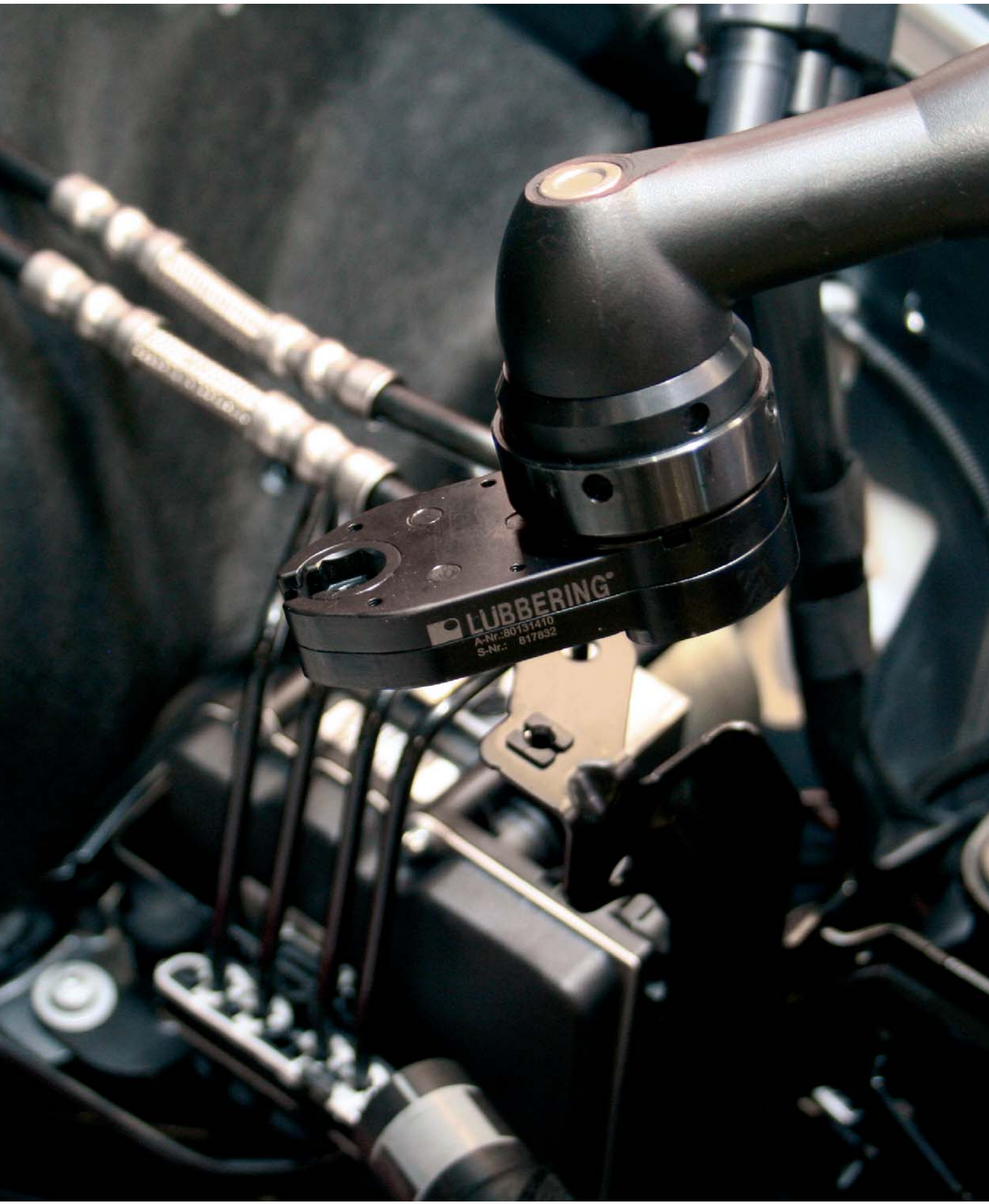
LÜBBERING
A-Nr.:80131410
S-Nr.: 817832

Optional mit Einlaufzertifikat! **Optionally running-in certificate!**

Testprotokoll / testreport
für / for : Basic-Line 4-24-15-S

LÜBBERING®

Art.-Nr. / item number:	80241504 (4210427783)
Serien-Nr. / serial number :	821623
Md zul. / max. tourque :	28 Nm
Übers.-Verh. / ratio:	1

Testkriterien / testcriterion

Md_ab / tourque :	28 Nm
Test nach / test after :	3000 zyklen / cycles
Drehzahl / rotation speed :	30 U/min

Testergebnisse / testresult

Wirkungsgrad / efficiency :	0.81
Genauigkeit / accuracy :	+/-6.40 %
Datum / date :	28.03.2007
Prüfer / inspector :	K. Laukemper

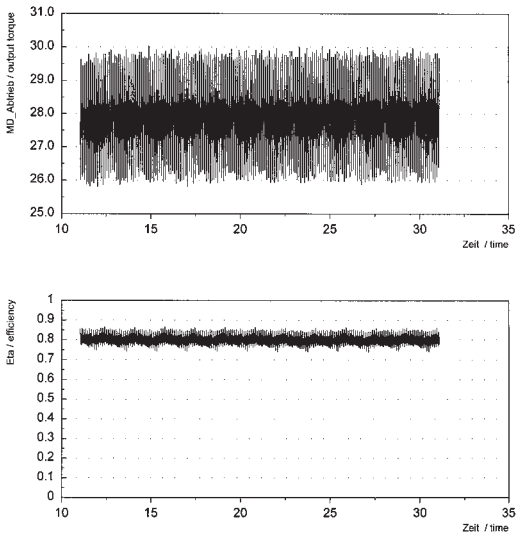

Testprotokoll / testreport
für / for : Basic-Line 10-34-18-S

LÜBBERING®

Art.-Nr. / item number:	80341803
Serien-Nr. / serial number :	822628
Md zul. / max. tourque :	50 Nm
Übers.-Verh. / ratio:	1

Testkriterien / testcriterion

Md_ab / torque :	50 Nm
Test nach / test after :	1000 zyklen / cycles
Drehzahl / rotation speed :	30 U/min

Testergebnisse / testresult

Wirkungsgrad / efficiency :	0.69
Genauigkeit / accuracy :	+/-11.46 %
Datum / date :	20.06.2007
Prüfer / inspector :	K. Laukemper

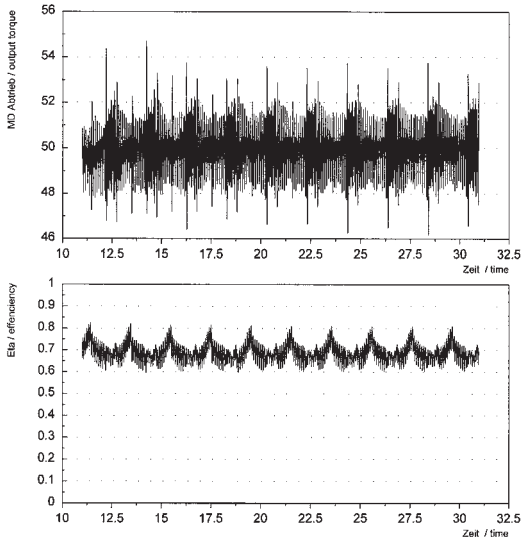

Nähere technische Informationen und Bestellhinweise entnehmen Sie bitte den Legenden oder dem Anhang.
Unser Vertriebsteam steht Ihnen jederzeit unter der Telefonnummer +49 (52 45) 83 09-371 oder info@luebbering.de zur Verfügung.

For further technical information or order advice please refer to the caption or the appendix.
Our sales team is always at your disposal (telephone no: +49 (52 45) 83 09-371 or e-mail: info@luebbering.de).

© Johannes Lübbering GmbH | V09.001

© Johannes Lübbering GmbH | V09.001

© Johannes Lübbering GmbH | V09.001

Abtriebszahnräder
Output Socket Gears

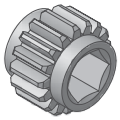

SW 7	70914284
SW 6	70914285
SW 5	70914286
SW 1/4“	70914643

weitere Größen auf Anfrage
ask for further dimensions

Technische Daten | Technical Data

Abtriebsmoment | max. Output	5.0Nm
SW max. [mm]	7.0
Radius [mm]	7,5
Höhe | Height [mm]	9

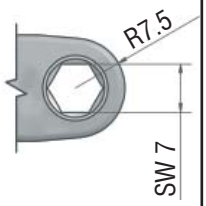

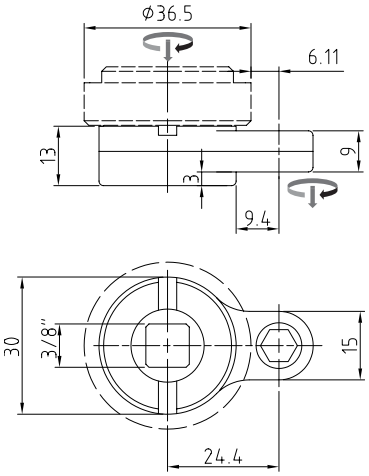

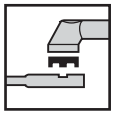

Basic-Line 1-22-09-S	**80220902**
für Standardadaption | for Standard Adaption	
Adaptergruppe | Adapter Group	**A**

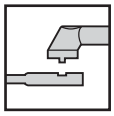

Basic-Line 1-22-09-L	**80220903**
für LÜBBERING WK | for LÜBBERING AH	
Typ | Type	**Vario-Line J**

Antriebsmoment | maximum Input [Nm]	6.2
Abtriebsmoment | max. Output [Nm]	5.0
Wirkungsgrad | Efficiency Factor [η]	0.8
Getriebestufen | Gear Stages	2
Übersetzungsverhältnis | Gear Ratio [i]	1
Gewicht | Weight [kg]	0.18

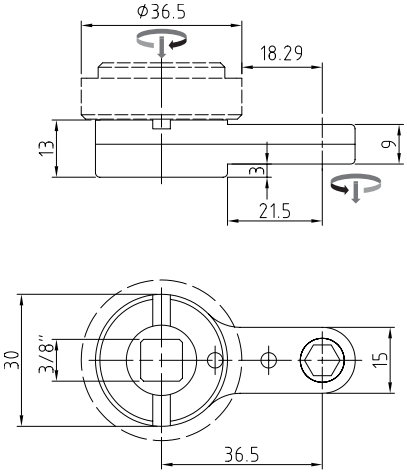

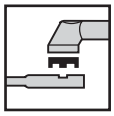

Basic-Line 1-23-09-S	**80230902**
für Standardadaption | for Standard Adaption	
Adaptergruppe | Adapter Group	**A**

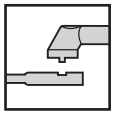

Basic-Line 1-23-09-L	**80230903**
für LÜBBERING WK | for LÜBBERING AH	
Typ | Type	**Vario-Line J**

Antriebsmoment | maximum Input [Nm]	6.7
Abtriebsmoment | max. Output [Nm]	5.0
Wirkungsgrad | Efficiency Factor [η]	0.75
Getriebestufen | Gear Stages	3
Übersetzungsverhältnis | Gear Ratio [i]	1
Gewicht | Weight [kg]	0.19

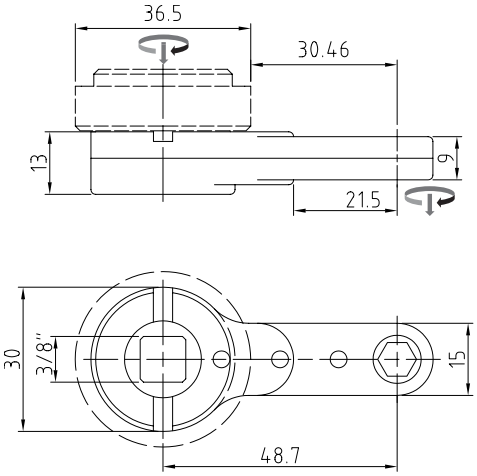

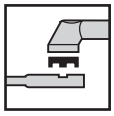

Basic-Line 1-24-09-S	**80240902**
für Standardadaption | for Standard Adaption	
Adaptergruppe | Adapter Group	**A**

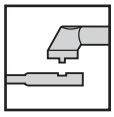

Basic-Line 1-24-09-L	**80240903**
für LÜBBERING WK | for LÜBBERING AH	
Typ | Type	**Vario-Line J**

Antriebsmoment | maximum Input [Nm]	7.1
Abtriebsmoment | max. Output [Nm]	5.0
Wirkungsgrad | Efficiency Factor [η]	0.7
Getriebestufen | Gear Stages	4
Übersetzungsverhältnis | Gear Ratio [i]	1
Gewicht | Weight [kg]	0.21

© Johannes Lübbering GmbH | V09.001

Basic-Line 2-2x-14

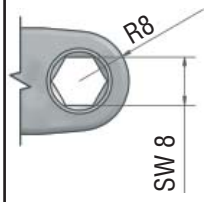

Technische Daten | Technical Data	
Abtriebsmoment | max. Output	9,5Nm
SW max. [mm]	8
Radius [mm]	8
Höhe | Height [mm]	14

Abtriebszahnräder
Output Socket Gears

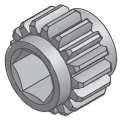

SW 8	70914311
SW 7	70914312
SW 6	70914313
SW 1/4“	70914725
SW 5/16“	70914561

weitere Größen auf Anfrage
ask for further dimensions

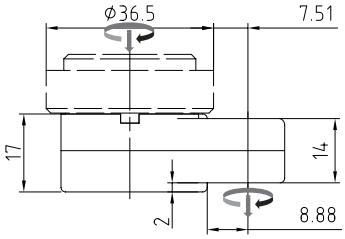

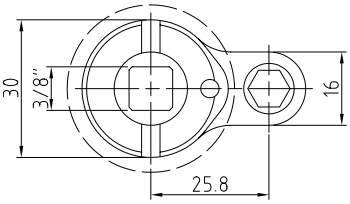

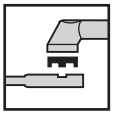

Basic-Line 2-22-14-S	**80221405**
für Standardadaption | for Standard Adaption	
Adaptergruppe | Adapter Group	**A**

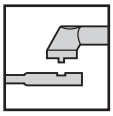

Basic-Line 2-22-14-L	**80221406**
für LÜBBERING WK | for LÜBBERING AH	
Typ | Type	**Vario-Line J**

Antriebsmoment | maximum Input [Nm]	12
Abtriebsmoment | max. Output [Nm]	9.5
Wirkungsgrad | Efficiency Factor [η]	0.8
Getriebestufen | Gear Stages	2
Übersetzungsverhältnis | Gear Ratio [i]	1
Gewicht | Weight [kg]	0.16

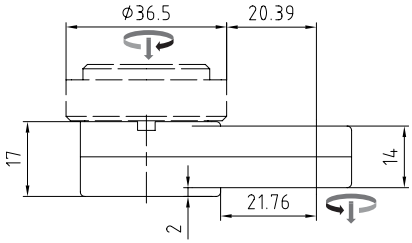

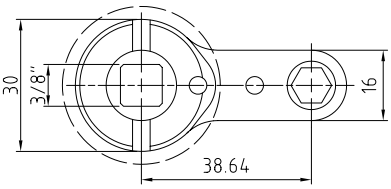

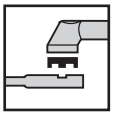

Basic-Line 2-23-14-S	**80231402**
für Standardadaption | for Standard Adaption	
Adaptergruppe | Adapter Group	**A**

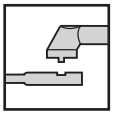

Basic-Line 2-23-14-L	**80231403**
für LÜBBERING WK | for LÜBBERING AH	
Typ | Type	**Vario-Line J**

Antriebsmoment | maximum Input [Nm]	12.7
Abtriebsmoment | max. Output [Nm]	9.5
Wirkungsgrad | Efficiency Factor [η]	0.75
Getriebestufen | Gear Stages	3
Übersetzungsverhältnis | Gear Ratio [i]	1
Gewicht | Weight [kg]	0.17

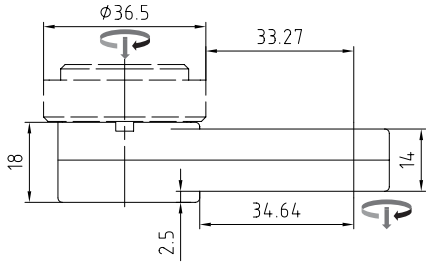

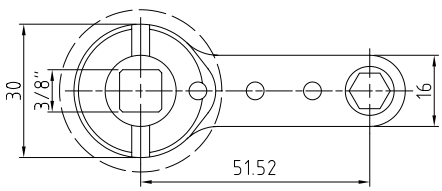

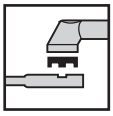

Basic-Line 2-24-14-S	**80241406**
für Standardadaption | for Standard Adaption	
Adaptergruppe | Adapter Group	**A**

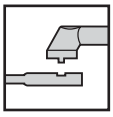

Basic-Line 2-24-14-L	**80241407**
für LÜBBERING WK | for LÜBBERING AH	
Typ | Type	**Vario-Line J**

Antriebsmoment | maximum Input [Nm]	13.6
Abtriebsmoment | max. Output [Nm]	9.5
Wirkungsgrad | Efficiency Factor [η]	0.7
Getriebestufen | Gear Stages	4
Übersetzungsverhältnis | Gear Ratio [i]	1
Gewicht | Weight [kg]	0.2

© Johannes Lübbering GmbH | V09.001

Abtriebszahnräder
Output Socket Gears

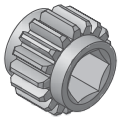

SW 10	70924148
SW 9	70924149
SW 8	70924150

weitere Größen auf Anfrage
ask for further dimensions

Technische Daten | Technical Data

Abtriebsmoment | max. Output	12Nm
SW max. [mm]	10
Radius [mm]	10
Höhe | Height [mm]	10

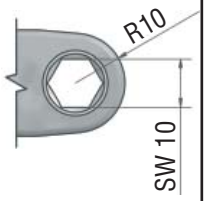

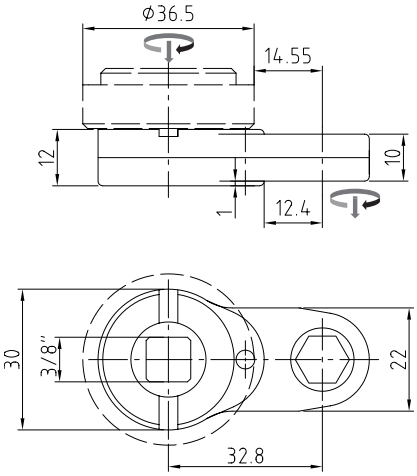

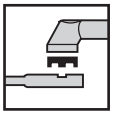

Basic-Line 3-22-10-S	**80221004**
für Standardadaption | for Standard Adaption	
Adaptergruppe | Adapter Group	**A**

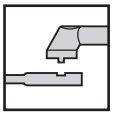

Basic-Line 3-22-10-L	**80221005**
für LÜBBERING WK | for LÜBBERING AH	
Typ | Type	**Vario-Line J**

Antriebsmoment | maximum Input [Nm]	15
Abtriebsmoment | max. Output [Nm]	12
Wirkungsgrad | Efficiency Factor [η]	0.8
Getriebestufen | Gear Stages	2
Übersetzungsverhältnis | Gear Ratio [i]	1
Gewicht | Weight [kg]	0.14

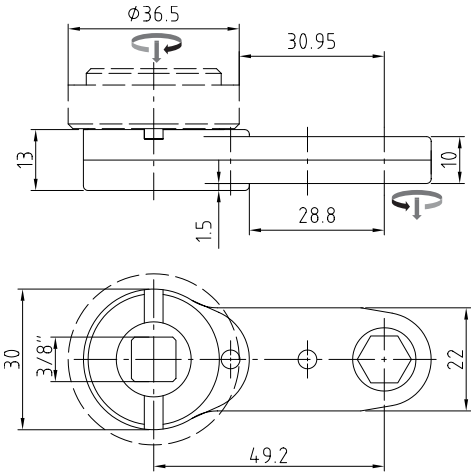

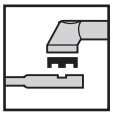

Basic-Line 3-23-10-S	**80231004**
für Standardadaption | for Standard Adaption	
Adaptergruppe | Adapter Group	**A**

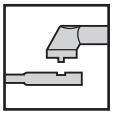

Basic-Line 3-23-10-L	**80231005**
für LÜBBERING WK | for LÜBBERING AH	
Typ | Type	**Vario-Line J**

Antriebsmoment | maximum Input [Nm]	16
Abtriebsmoment | max. Output [Nm]	12
Wirkungsgrad | Efficiency Factor [η]	0.75
Getriebestufen | Gear Stages	3
Übersetzungsverhältnis | Gear Ratio [i]	1
Gewicht | Weight [kg]	0.17

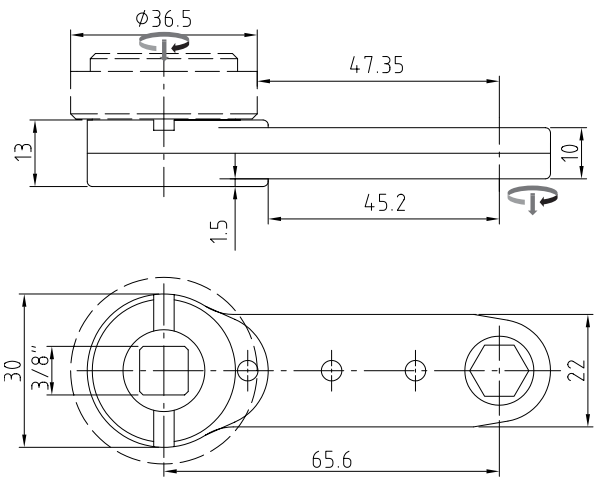

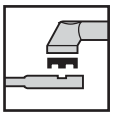

Basic-Line 3-24-10-S	**80241017**
für Standardadaption | for Standard Adaption	
Adaptergruppe | Adapter Group	**A**

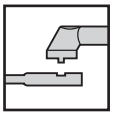

Basic-Line 3-24-10-L	**80241018**
für LÜBBERING WK | for LÜBBERING AH	
Typ | Type	**Vario-Line J**

Antriebsmoment | maximum Input [Nm]	17
Abtriebsmoment | max. Output [Nm]	12
Wirkungsgrad | Efficiency Factor [η]	0.7
Getriebestufen | Gear Stages	4
Übersetzungsverhältnis | Gear Ratio [i]	1
Gewicht | Weight [kg]	0.19

© Johannes Lübbering GmbH | V09.001

Basic-Line 3-2x-15

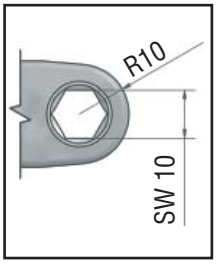

Technische Daten | Technical Data

Abtriebsmoment | max. Output	18Nm
SW max. [mm]	10
Radius [mm]	10
Höhe | Height [mm]	15

Abtriebszahnräder
Output Socket Gears

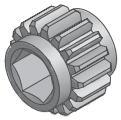

SW 10	70914324
SW 9	70914327
SW 8	70914328
SW 5/16“	70914589
SW 3/8“	70914510

weitere Größen auf Anfrage
ask for further dimensions

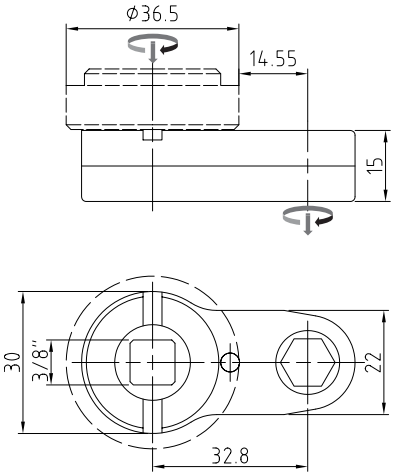

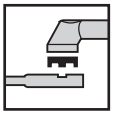

Basic-Line 3-22-15-S	**80221502**
für Standardadaption | for Standard Adaption	
Adaptergruppe | Adapter Group	**A**

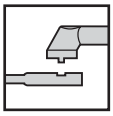

Basic-Line 3-22-15-L	**80221503**
für LÜBBERING WK | for LÜBBERING AH	
Typ | Type	**Vario-Line J**

Antriebsmoment | maximum Input [Nm]	22.5
Abtriebsmoment | max. Output [Nm]	18.0
Wirkungsgrad | Efficiency Factor [η]	0.8
Getriebestufen | Gear Stages	2
Übersetzungsverhältnis | Gear Ratio [i]	1
Gewicht | Weight [kg]	0.13

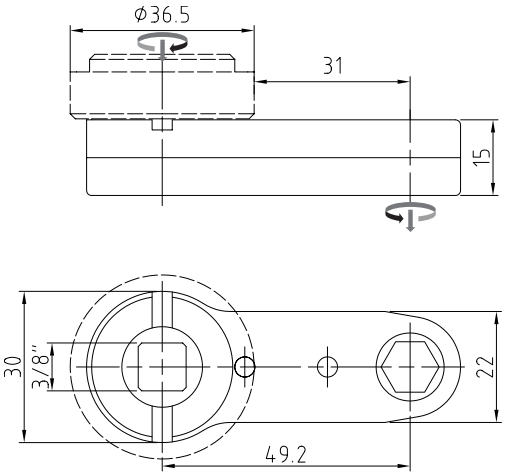

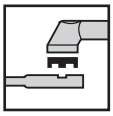

Basic-Line 3-23-15-S	**80231502**
für Standardadaption | for Standard Adaption	
Adaptergruppe | Adapter Group	**A**

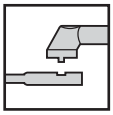

Basic-Line 3-23-15-L	**80231503**
für LÜBBERING WK | for LÜBBERING AH	
Typ | Type	**Vario-Line J**

Antriebsmoment | maximum Input [Nm]	24.0
Abtriebsmoment | max. Output [Nm]	18.0
Wirkungsgrad | Efficiency Factor [η]	0.75
Getriebestufen | Gear Stages	3
Übersetzungsverhältnis | Gear Ratio [i]	1
Gewicht | Weight [kg]	0.23

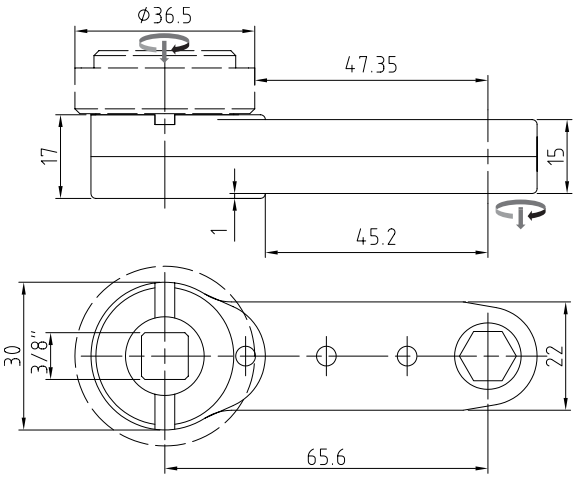

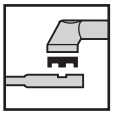

Basic-Line 3-24-15-S	**80241502**
für Standardadaption | for Standard Adaption	
Adaptergruppe | Adapter Group	**A**

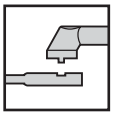

Basic-Line 3-24-15-L	**80241503**
für LÜBBERING WK | for LÜBBERING AH	
Typ | Type	**Vario-Line J**

Antriebsmoment | maximum Input [Nm]	26.0
Abtriebsmoment | max. Output [Nm]	18.0
Wirkungsgrad | Efficiency Factor [η]	0.7
Getriebestufen | Gear Stages	4
Übersetzungsverhältnis | Gear Ratio [i]	1
Gewicht | Weight [kg]	0.25

© Johannes Lübbering GmbH | V09.001

Abtriebszahnräder
Output Socket Gears

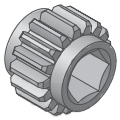

SW 13	70914320
SW 12	70914319
SW 11	70914317
SW 1/2“	70914733
SW 7/16“	70914732

weitere Größen auf Anfrage
ask for further dimensions

Technische Daten | Technical Data

Abtriebsmoment | max. Output	28Nm
SW max. [mm]	13
Radius [mm]	13
Höhe | Height [mm]	15

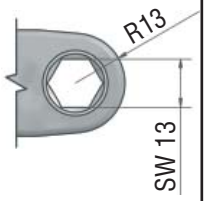

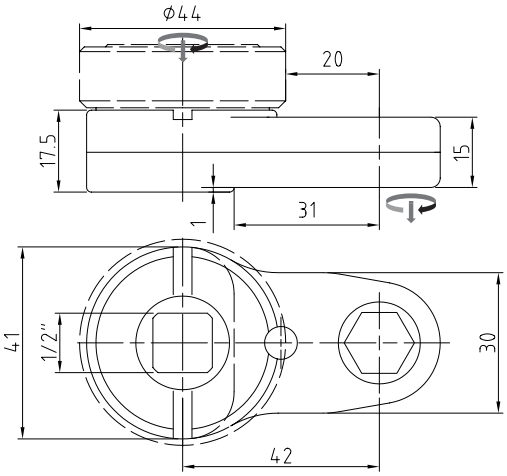

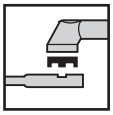

Basic-Line 4-22-15-S	**80221504**
für Standardadaption | for Standard Adaption	
Adaptergruppe | Adapter Group	**B**

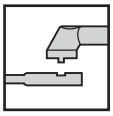

Basic-Line 4-22-15-L	**80221505**
für LÜBBERING WK | for LÜBBERING AH	
Typ | Type	**Vario-Line K**

Antriebsmoment | maximum Input [Nm]	35.0
Abtriebsmoment | max. Output [Nm]	28.0
Wirkungsgrad | Efficiency Factor [η]	0.8
Getriebestufen | Gear Stages	2
Übersetzungsverhältnis | Gear Ratio [i]	1
Gewicht | Weight [kg]	0.26

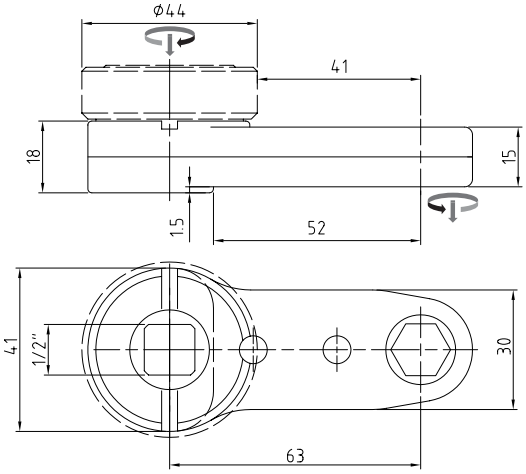

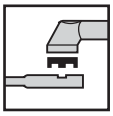

Basic-Line 4-23-15-S	**80231504**
für Standardadaption | for Standard Adaption	
Adaptergruppe | Adapter Group	**B**

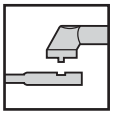

Basic-Line 4-23-15-L	**80231505**
für LÜBBERING WK | for LÜBBERING AH	
Typ | Type	**Vario-Line K**

Antriebsmoment | maximum Input [Nm]	37.0
Abtriebsmoment | max. Output [Nm]	28.0
Wirkungsgrad | Efficiency Factor [η]	0.75
Getriebestufen | Gear Stages	3
Übersetzungsverhältnis | Gear Ratio [i]	1
Gewicht | Weight [kg]	0.32

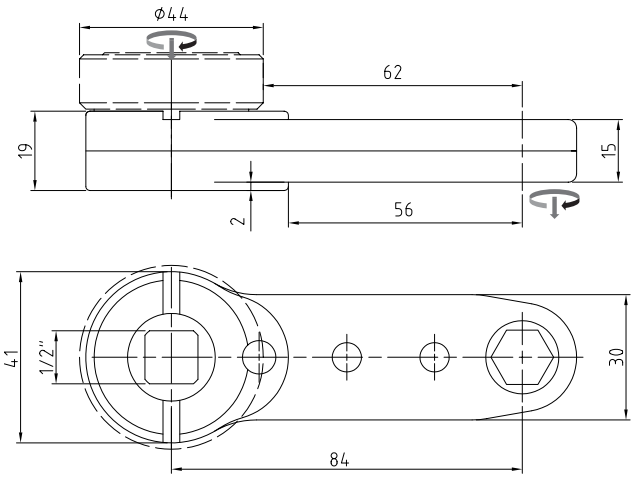

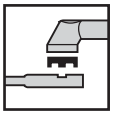

Basic-Line 4-24-15-S	**80241504**
für Standardadaption | for Standard Adaption	
Adaptergruppe | Adapter Group	**B**

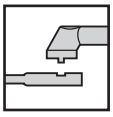

Basic-Line 4-24-15-L	**80241505**
für LÜBBERING WK | for LÜBBERING AH	
Typ | Type	**Vario-Line K**

Antriebsmoment | maximum Input [Nm]	40.0
Abtriebsmoment | max. Output [Nm]	28.0
Wirkungsgrad | Efficiency Factor [η]	0.7
Getriebestufen | Gear Stages	4
Übersetzungsverhältnis | Gear Ratio [i]	1
Gewicht | Weight [kg]	0.47

© Johannes Lübbering GmbH | V09.001

Basic-Line 5-4x-10

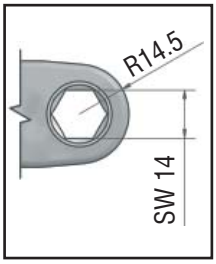

Technische Daten | Technical Data	
Abtriebsmoment | max. Output	23Nm
SW max. [mm]	14
Radius [mm]	14.5
Höhe | Height [mm]	10

Abtriebszahnräder
Output Socket Gears

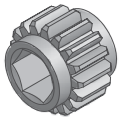

SW 14	70914330
SW 13	70914331
SW 12	70914332
SW 7/16“	70914734
SW 1/2“	70914735
SW 9/16“	70914736

weitere Größen auf Anfrage
ask for further dimensions

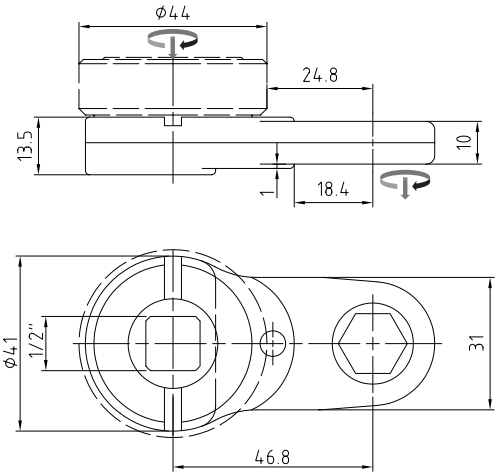

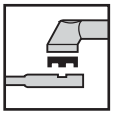

Basic-Line 5-42-10-S	**80421002**
für Standardadaption | for Standard Adaption	
Adaptergruppe | Adapter Group	**B**

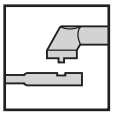

Basic-Line 5-42-10-L	**80421003**
für LÜBBERING WK | for LÜBBERING AH	
Typ | Type	**Vario-Line K**

Antriebsmoment | maximum Input [Nm]	29.0
Abtriebsmoment | max. Output [Nm]	23.0
Wirkungsgrad | Efficiency Factor [η]	0.8
Getriebestufen | Gear Stages	2
Übersetzungsverhältnis | Gear Ratio [i]	1
Gewicht | Weight [kg]	0.28

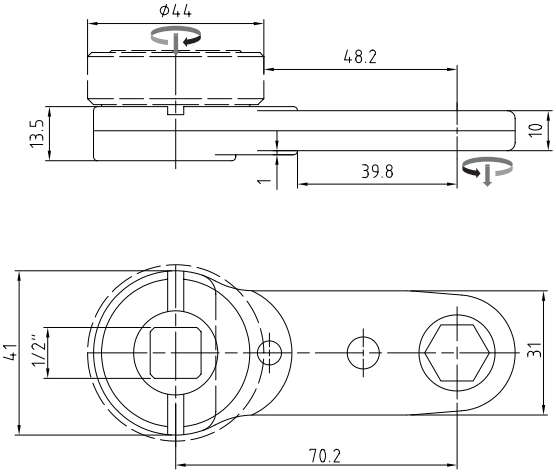

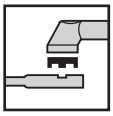

Basic-Line 5-43-10-S	**80431002**
für Standardadaption | for Standard Adaption	
Adaptergruppe | Adapter Group	**B**

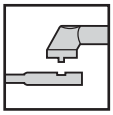

Basic-Line 5-43-10-L	**80431003**
für LÜBBERING WK | for LÜBBERING AH	
Typ | Type	**Vario-Line K**

Antriebsmoment | maximum Input [Nm]	31.0
Abtriebsmoment | max. Output [Nm]	23.0
Wirkungsgrad | Efficiency Factor [η]	0.75
Getriebestufen | Gear Stages	3
Übersetzungsverhältnis | Gear Ratio [i]	1
Gewicht | Weight [kg]	0.34

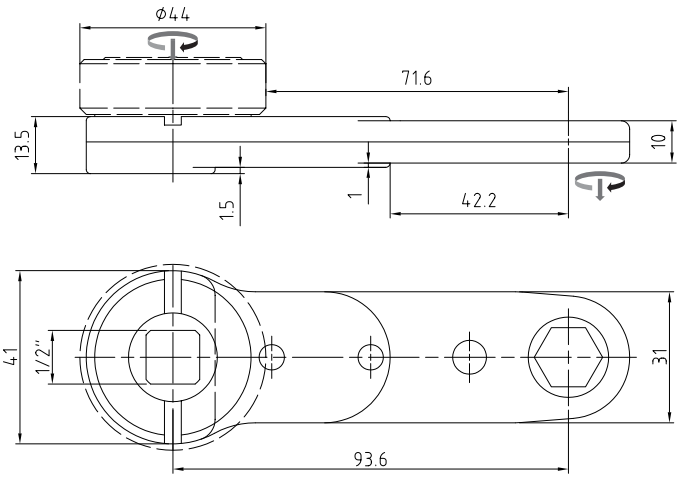

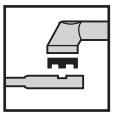

Basic-Line 5-44-10-S	**80441001**
für Standardadaption | for Standard Adaption	
Adaptergruppe | Adapter Group	**B**

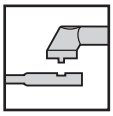

Basic-Line 5-44-10-L	**80441002**
für LÜBBERING WK | for LÜBBERING AH	
Typ | Type	**Vario-Line K**

Antriebsmoment | maximum Input [Nm]	33.0
Abtriebsmoment | max. Output [Nm]	23.0
Wirkungsgrad | Efficiency Factor [η]	0.7
Getriebestufen | Gear Stages	4
Übersetzungsverhältnis | Gear Ratio [i]	1
Gewicht | Weight [kg]	0.4

© Johannes Lübbering GmbH | V09.001

Abtriebszahnräder
Output Socket Gears

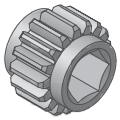

SW 14	70914334
SW 13	70914335
SW 12	70914336
SW 7/16“	70914737
SW 1/2“	70924170
SW 9/16“	70914459

weitere Größen auf Anfrage
ask for further dimensions

Technische Daten | Technical Data

Abtriebsmoment | max. Output	44Nm
SW max. [mm]	14
Radius [mm]	14.5
Höhe | Height [mm]	18

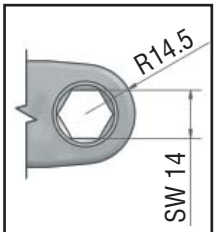

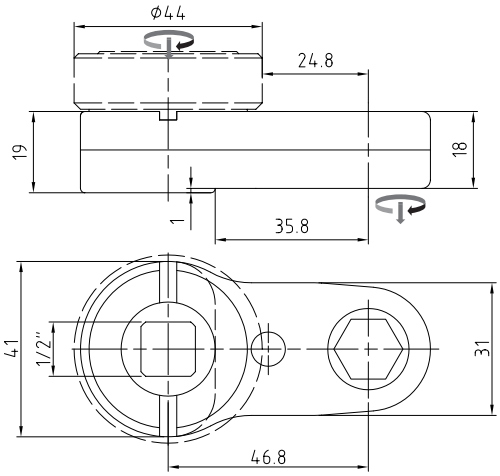

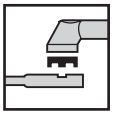

Basic-Line 6-42-18-S	**80421804**
für Standardadaption | for Standard Adaption	
Adaptergruppe | Adapter Group	**B**

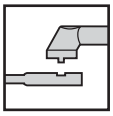

Basic-Line 6-42-18-L	**80421805**
für LÜBBERING WK | for LÜBBERING AH	
Typ | Type	**Vario-Line K**

Antriebsmoment | maximum Input [Nm]	55.0
Abtriebsmoment | max. Output [Nm]	44.0
Wirkungsgrad | Efficiency Factor [η]	0.8
Getriebestufen | Gear Stages	2
Übersetzungsverhältnis | Gear Ratio [i]	1
Gewicht | Weight [kg]	0.41

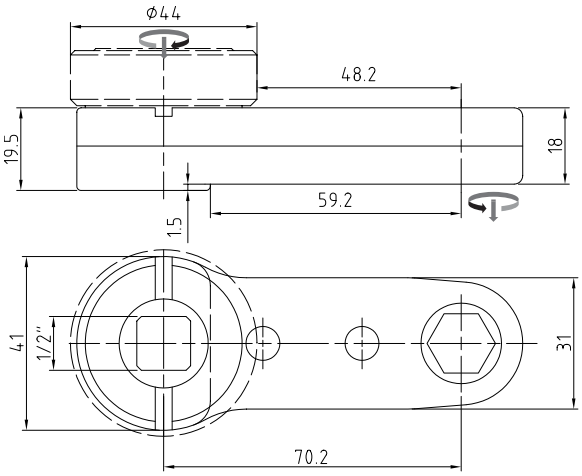

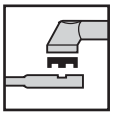

Basic-Line 6-43-18-S	**80431801**
für Standardadaption | for Standard Adaption	
Adaptergruppe | Adapter Group	**B**

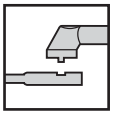

Basic-Line 6-43-18-L	**80431802**
für LÜBBERING WK | for LÜBBERING AH	
Typ | Type	**Vario-Line K**

Antriebsmoment | maximum Input [Nm]	59.0
Abtriebsmoment | max. Output [Nm]	44.0
Wirkungsgrad | Efficiency Factor [η]	0.75
Getriebestufen | Gear Stages	3
Übersetzungsverhältnis | Gear Ratio [i]	1
Gewicht | Weight [kg]	0.45

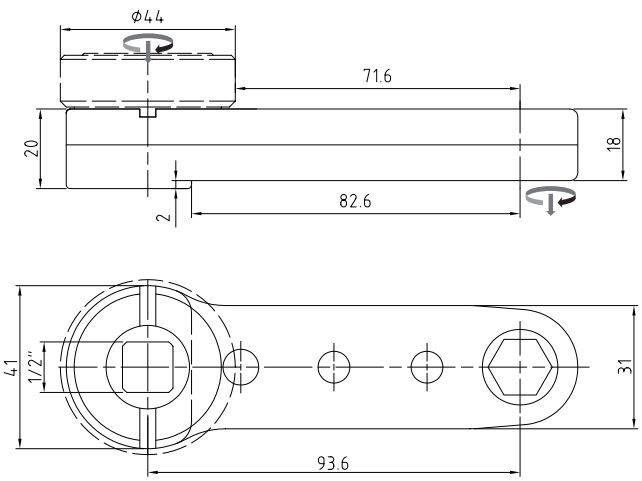

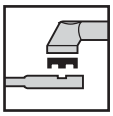

Basic-Line 6-44-18-S	**80441801**
für Standardadaption | for Standard Adaption	
Adaptergruppe | Adapter Group	**B**

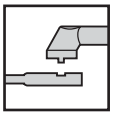

Basic-Line 6-44-18-L	**80441802**
für LÜBBERING WK | for LÜBBERING AH	
Typ | Type	**Vario-Line K**

Antriebsmoment | maximum Input [Nm]	63.0
Abtriebsmoment | max. Output [Nm]	44.0
Wirkungsgrad | Efficiency Factor [η]	0.7
Getriebestufen | Gear Stages	4
Übersetzungsverhältnis | Gear Ratio [i]	1
Gewicht | Weight [kg]	0.56

© Johannes Lübbering GmbH | V09.001

Basic-Line 7-4x-36

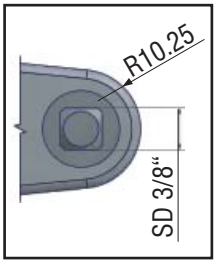

Technische Daten | Technical Data	
Abtriebsmoment | max. Output	40Nm
SW max. [mm]	SD 3/8“
Radius [mm]	10.25
Höhe | Height [mm]	36

Abtriebszahnräder
Output Socket Gears

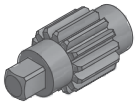

SD 3/8“-L47	80914337

weitere Größen auf Anfrage
ask for further dimensions

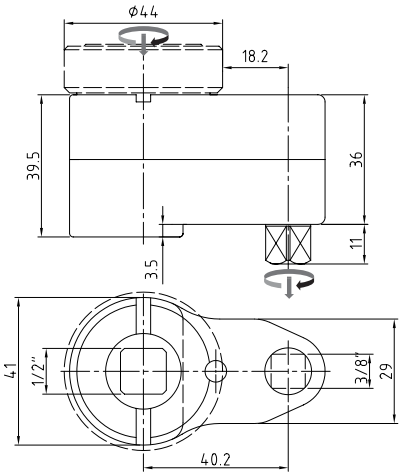

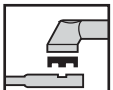

Basic-Line 7-42-36-S	**80423604**
für Standardadaption | for Standard Adaption	
Adaptergruppe | Adapter Group	**B**

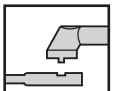

Basic-Line 7-42-36-L	**80423605**
für LÜBBERING WK | for LÜBBERING AH	
Typ | Type	**Vario-Line K**

Antriebsmoment | maximum Input [Nm]	50.0
Abtriebsmoment | max. Output [Nm]	40.0
Wirkungsgrad | Efficiency Factor [η]	0.8
Getriebestufen | Gear Stages	2
Übersetzungsverhältnis | Gear Ratio [i]	1
Gewicht | Weight [kg]	0.58

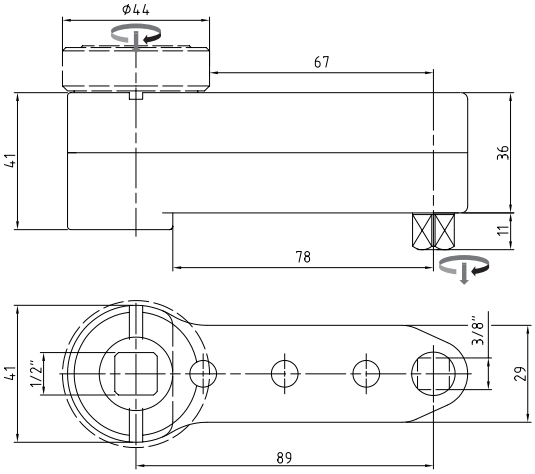

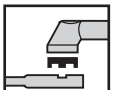

Basic-Line 7-44-36-S	**80443604**
für Standardadaption | for Standard Adaption	
Adaptergruppe | Adapter Group	**B**

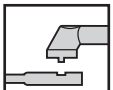

Basic-Line 7-44-36-L	**80443605**
für LÜBBERING WK | for LÜBBERING AH	
Typ | Type	**Vario-Line K**

Antriebsmoment | maximum Input [Nm]	57.0
Abtriebsmoment | max. Output [Nm]	40.0
Wirkungsgrad | Efficiency Factor [η]	0.7
Getriebestufen | Gear Stages	4
Übersetzungsverhältnis | Gear Ratio [i]	1
Gewicht | Weight [kg]	0.92

© Johannes Lübbering GmbH | V09.001

Abtriebszahnräder
Output Socket Gears

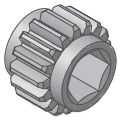

SW 17	70914338
SW 16	70914339
SW 15	70914341
SW 9/16“	70914738
SW 5/8“	70914739

***SW17**
für Drehmomente über 40Nm auf Anfrage!
***SW17**
for torques above 40Nm on request!

weitere Größen auf Anfrage
ask for further dimensions

Technische Daten | Technical Data

Abtriebsmoment | max. Output	65Nm
SW max. [mm]	17*
Radius [mm]	15
Höhe | Height [mm]	24

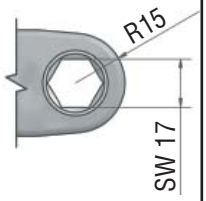

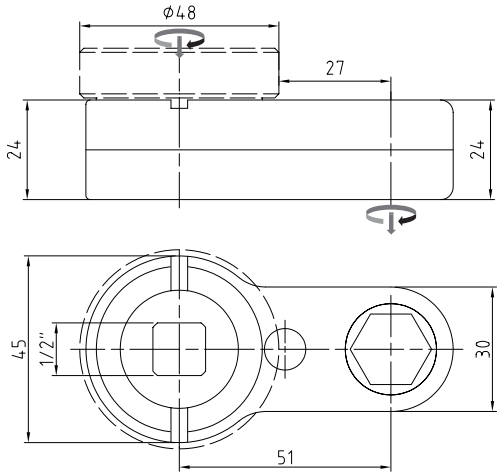

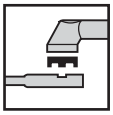

Basic-Line 8-42-24-S	**80422402**
für Standardadaption | for Standard Adaption	
Adaptergruppe | Adapter Group	**C**

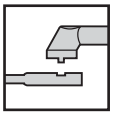

Basic-Line 8-42-24-L	**80422403**
für LÜBBERING WK | for LÜBBERING AH	
Typ | Type	**Vario-Line L**

Antriebsmoment | maximum Input [Nm]	81.5
Abtriebsmoment | max. Output [Nm]	65.0
Wirkungsgrad | Efficiency Factor [η]	0.8
Getriebestufen | Gear Stages	2
Übersetzungsverhältnis | Gear Ratio [i]	1
Gewicht | Weight [kg]	0.48

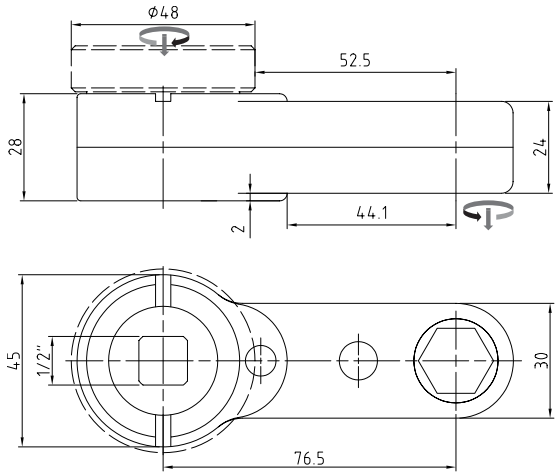

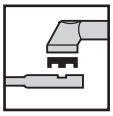

Basic-Line 8-43-24-S	**80432402**
für Standardadaption | for Standard Adaption	
Adaptergruppe | Adapter Group	**C**

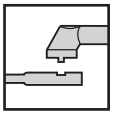

Basic-Line 8-43-24-L	**80432403**
für LÜBBERING WK | for LÜBBERING AH	
Typ | Type	**Vario-Line L**

Antriebsmoment | maximum Input [Nm]	87.0
Abtriebsmoment | max. Output [Nm]	65.0
Wirkungsgrad | Efficiency Factor [η]	0.75
Getriebestufen | Gear Stages	3
Übersetzungsverhältnis | Gear Ratio [i]	1
Gewicht | Weight [kg]	0.68

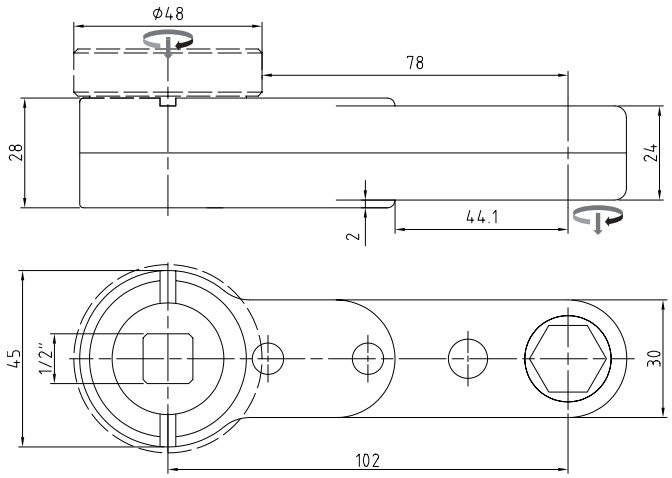

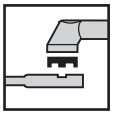

Basic-Line 8-44-24-S	**80442402**
für Standardadaption | for Standard Adaption	
Adaptergruppe | Adapter Group	**C**

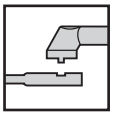

Basic-Line 8-44-24-L	**80442403**
für LÜBBERING WK | for LÜBBERING AH	
Typ | Type	**Vario-Line L**

Antriebsmoment | maximum Input [Nm]	93.0
Abtriebsmoment | max. Output [Nm]	65.0
Wirkungsgrad | Efficiency Factor [η]	0.7
Getriebestufen | Gear Stages	4
Übersetzungsverhältnis | Gear Ratio [i]	1
Gewicht | Weight [kg]	0.83

© Johannes Lübbering GmbH | V09.001

Basic-Line 9-4x-27

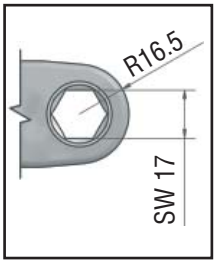

Technische Daten | Technical Data	
Abtriebsmoment | max. Output	80Nm
SW max. [mm]	17
Radius [mm]	16.5
Höhe | Height [mm]	27

Abtriebszahnräder
Output Socket Gears

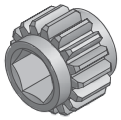

SW	**17**	70914342
SW	**16**	70914343
SW	**15**	70914344
SW	**9/16“**	70914740
SW	**5/8“**	70914741

weitere Größen auf Anfrage
ask for further dimensions

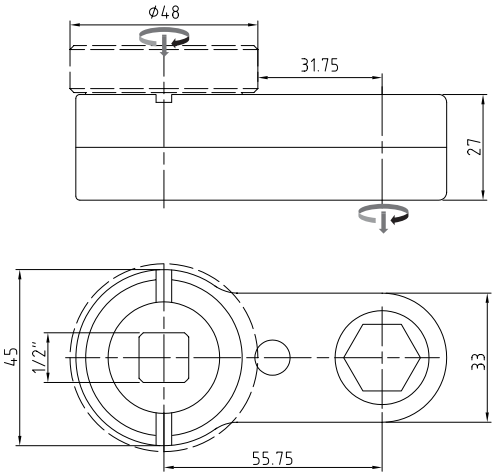

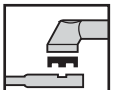

Basic-Line 9-42-27-S	**80422702**
für Standardadaption | for Standard Adaption	
Adaptergruppe | Adapter Group	**C**

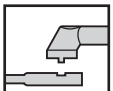

Basic-Line 9-42-27-L	**80422703**
für LÜBBERING WK | for LÜBBERING AH	
Typ | Type	**Vario-Line L**

Antriebsmoment | maximum Input [Nm]	100.0
Abtriebsmoment | max. Output [Nm]	80.0
Wirkungsgrad | Efficiency Factor [η]	0.8
Getriebestufen | Gear Stages	2
Übersetzungsverhältnis | Gear Ratio [i]	1
Gewicht | Weight [kg]	0.57

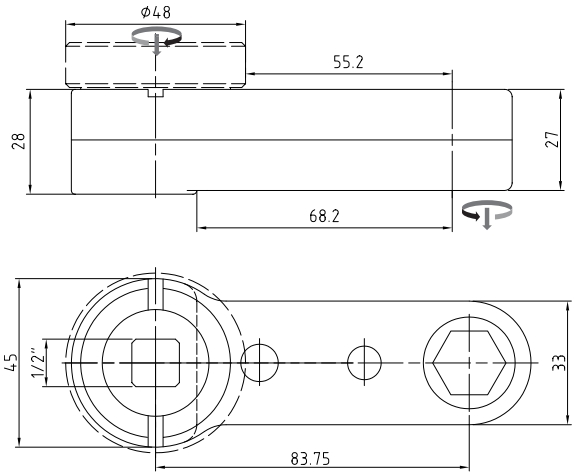

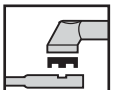

Basic-Line 9-43-27-S	**80432702**
für Standardadaption | for Standard Adaption	
Adaptergruppe | Adapter Group	**C**

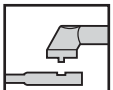

Basic-Line 9-43-27-L	**80432703**
für LÜBBERING WK | for LÜBBERING AH	
Typ | Type	**Vario-Line L**

Antriebsmoment | maximum Input [Nm]	107.0
Abtriebsmoment | max. Output [Nm]	80.0
Wirkungsgrad | Efficiency Factor [η]	0.75
Getriebestufen | Gear Stages	3
Übersetzungsverhältnis | Gear Ratio [i]	1
Gewicht | Weight [kg]	0.73

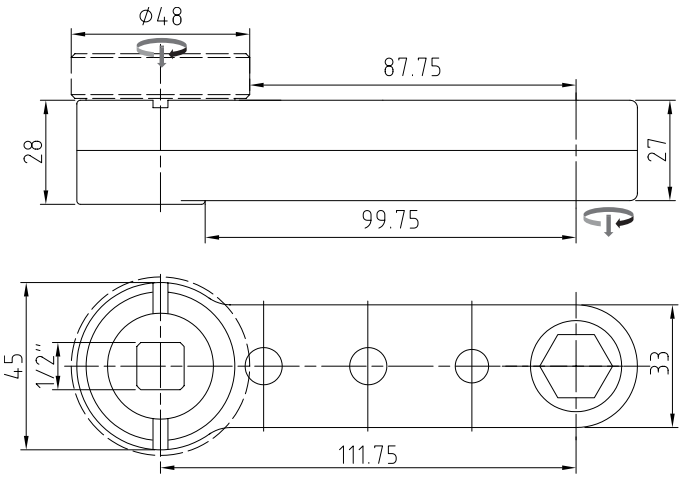

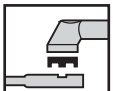

Basic-Line 9-44-27-S	**80442702**
für Standardadaption | for Standard Adaption	
Adaptergruppe | Adapter Group	**C**

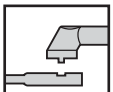

Basic-Line 9-44-27-L	**80442703**
für LÜBBERING WK | for LÜBBERING AH	
Typ | Type	**Vario-Line L**

Antriebsmoment | maximum Input [Nm]	114.0
Abtriebsmoment | max. Output [Nm]	80.0
Wirkungsgrad | Efficiency Factor [η]	0.7
Getriebestufen | Gear Stages	4
Übersetzungsverhältnis | Gear Ratio [i]	1
Gewicht | Weight [kg]	0.89

© Johannes Lübbering GmbH | V09.001

Abtriebszahnräder
Output Socket Gears

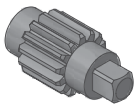

SD 3/8“	80914345

weitere Größen auf Anfrage
ask for further dimensions

Technische Daten | Technical Data

Abtriebsmoment | max. Output	80Nm
SW max. [mm]	SD 3/8“
Radius [mm]	13.5
Höhe | Height [mm]	36

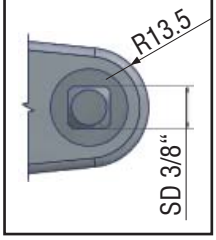

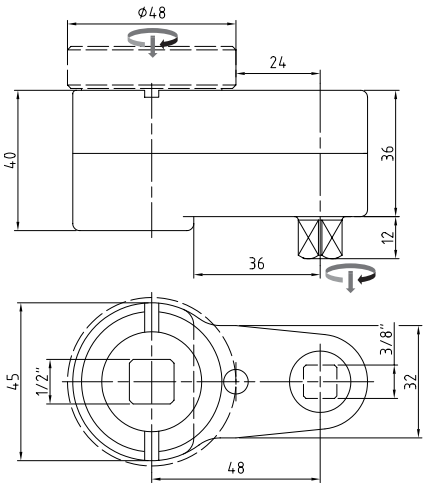

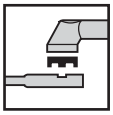

Basic-Line 10-42-36-S	**80423602**
für Standardadaption | for Standard Adaption	
Adaptergruppe | Adapter Group	**C**

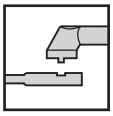

Basic-Line 10-42-36-L	**80423603**
für LÜBBERING WK | for LÜBBERING AH	
Typ | Type	**Vario-Line L**

Antriebsmoment | maximum Input [Nm]	100.0
Abtriebsmoment | max. Output [Nm]	80.0
Wirkungsgrad | Efficiency Factor [η]	0.8
Getriebestufen | Gear Stages	2
Übersetzungsverhältnis | Gear Ratio [i]	1
Gewicht | Weight [kg]	0.84

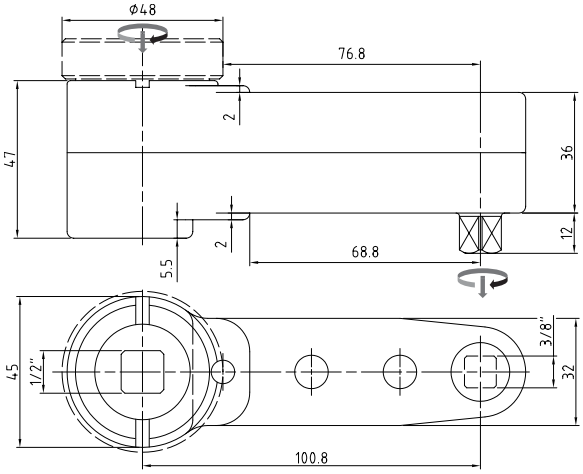

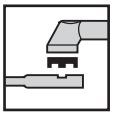

Basic-Line 10-44-36-S	**80443602**
für Standardadaption | for Standard Adaption	
Adaptergruppe | Adapter Group	**C**

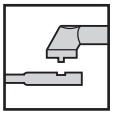

Basic-Line 10-44-36-L	**80443603**
für LÜBBERING WK | for LÜBBERING AH	
Typ | Type	**Vario-Line L**

Antriebsmoment | maximum Input [Nm]	114.0
Abtriebsmoment | max. Output [Nm]	80.0
Wirkungsgrad | Efficiency Factor [η]	0.7
Getriebestufen | Gear Stages	3
Übersetzungsverhältnis | Gear Ratio [i]	1
Gewicht | Weight [kg]	1.25

© Johannes Lübbering GmbH | V09.001

Basic-Line 11-4x-28

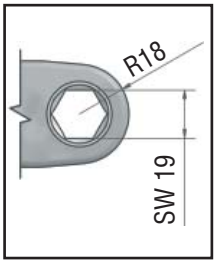

Technische Daten | Technical Data	
Abtriebsmoment | max. Output	110Nm
SW max. [mm]	19
Radius [mm]	18.0
Höhe | Height [mm]	28

Abtriebszahnräder
Output Socket Gears

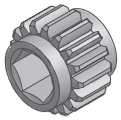

SW	**19**	70914346
SW	**18**	70914347
SW	**17**	70914348
SW	**5/8“**	70914742
SW	**11/16“**	70914743
SW	**3/4“**	70914744

weitere Größen auf Anfrage
ask for further dimensions

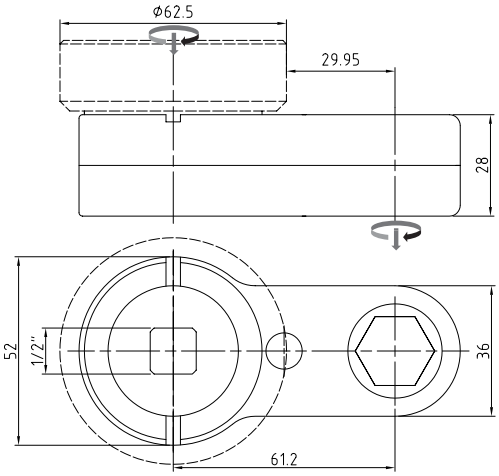

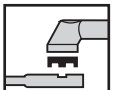

Basic-Line 11-42-28-S	**80422802**
für Standardadaption | for Standard Adaption	
Adaptergruppe | Adapter Group	**D**

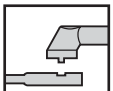

Basic-Line 11-42-28-L	**80422803**
für LÜBBERING WK | for LÜBBERING AH	
Typ | Type	**Vario-Line L**

Antriebsmoment | maximum Input [Nm]	137.5
Abtriebsmoment | max. Output [Nm]	110.0
Wirkungsgrad | Efficiency Factor [η]	0.8
Getriebestufen | Gear Stages	2
Übersetzungsverhältnis | Gear Ratio [i]	1
Gewicht | Weight [kg]	0.8

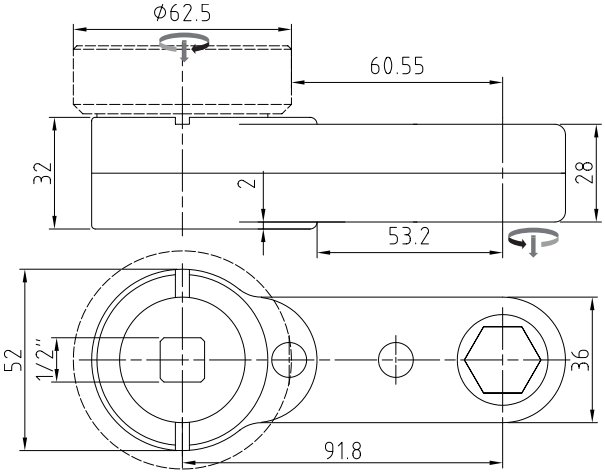

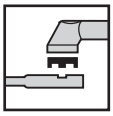

Basic-Line 11-43-28-S	**80432802**
für Standardadaption | for Standard Adaption	
Adaptergruppe | Adapter Group	**D**

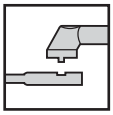

Basic-Line 11-43-28-L	**80432803**
für LÜBBERING WK | for LÜBBERING AH	
Typ | Type	**Vario-Line L**

Antriebsmoment | maximum Input [Nm]	147.0
Abtriebsmoment | max. Output [Nm]	110.0
Wirkungsgrad | Efficiency Factor [η]	0.75
Getriebestufen | Gear Stages	3
Übersetzungsverhältnis | Gear Ratio [i]	1
Gewicht | Weight [kg]	0.98

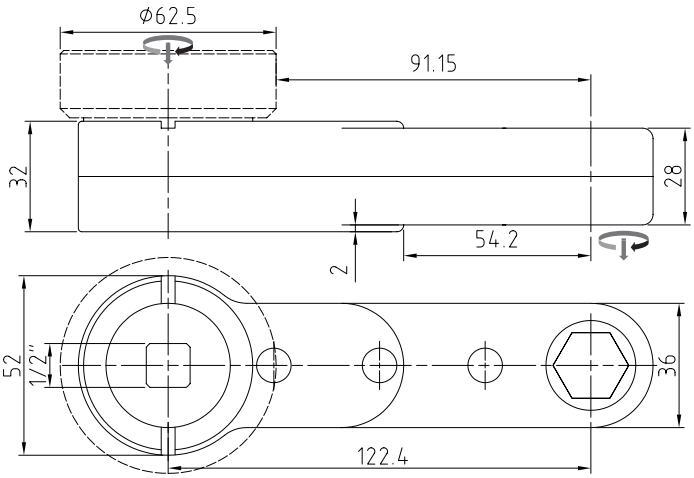

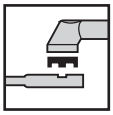

Basic-Line 11-44-28-S	**80442802**
für Standardadaption | for Standard Adaption	
Adaptergruppe | Adapter Group	**D**

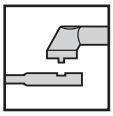

Basic-Line 11-44-28-L	**80442803**
für LÜBBERING WK | for LÜBBERING AH	
Typ | Type	**Vario-Line L**

Antriebsmoment | maximum Input [Nm]	158.0
Abtriebsmoment | max. Output [Nm]	110.0
Wirkungsgrad | Efficiency Factor [η]	0.7
Getriebestufen | Gear Stages	4
Übersetzungsverhältnis | Gear Ratio [i]	1
Gewicht | Weight [kg]	1.38

© Johannes Lübbering GmbH | V09.001

Abtriebszahnräder
Output Socket Gears

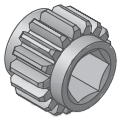

SW 19	70914349
SW 18	70914350
SW 17	70914351
SW 5/8“	70914745
SW 11/16“	70914746
SW 3/4“	70914747

weitere Größen auf Anfrage
ask for further dimensions

Technische Daten | Technical Data

Abtriebsmoment | max. Output	140Nm
SW max. [mm]	19.0
Radius [mm]	19
Höhe | Height [mm]	32

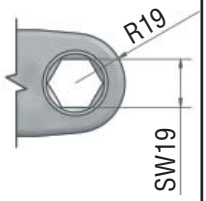

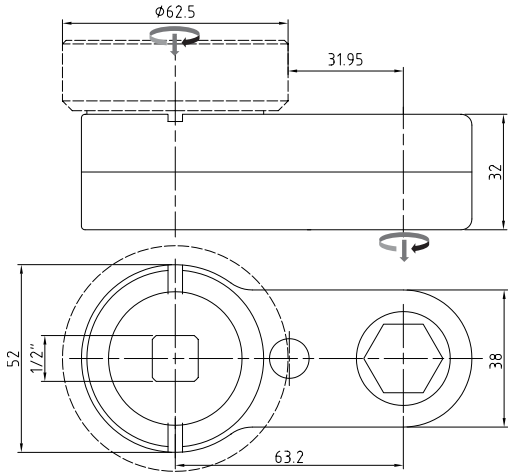

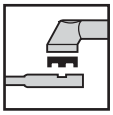

Basic-Line 12-42-32-S	**80423202**
für Standardadaption | for Standard Adaption	
Adaptergruppe | Adapter Group	**D**

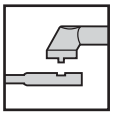

Basic-Line 12-42-32-L	**80423203**
für LÜBBERING WK | for LÜBBERING AH	
Typ | Type	**Vario-Line M**

Antriebsmoment | maximum Input [Nm]	175.0
Abtriebsmoment | max. Output [Nm]	140.0
Wirkungsgrad | Efficiency Factor [η]	0.8
Getriebestufen | Gear Stages	2
Übersetzungsverhältnis | Gear Ratio [i]	1
Gewicht | Weight [kg]	0.96

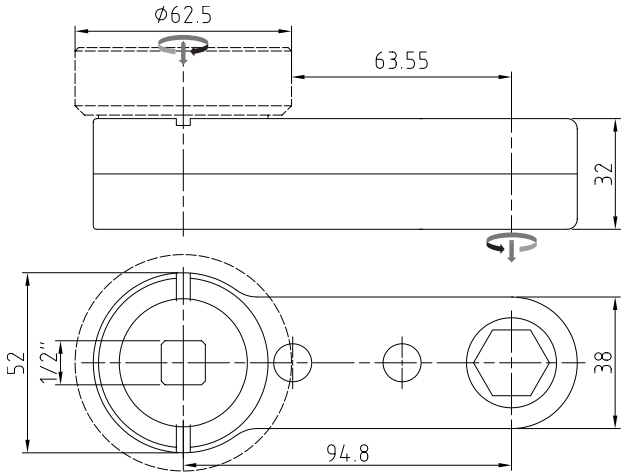

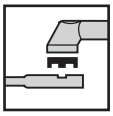

Basic-Line 12-43-32-S	**80433202**
für Standardadaption | for Standard Adaption	
Adaptergruppe | Adapter Group	**D**

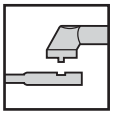

Basic-Line 12-43-32-L	**80433203**
für LÜBBERING WK | for LÜBBERING AH	
Typ | Type	**Vario-Line M**

Antriebsmoment | maximum Input [Nm]	187.0
Abtriebsmoment | max. Output [Nm]	140.0
Wirkungsgrad | Efficiency Factor [η]	0.75
Getriebestufen | Gear Stages	3
Übersetzungsverhältnis | Gear Ratio [i]	1
Gewicht | Weight [kg]	1.22

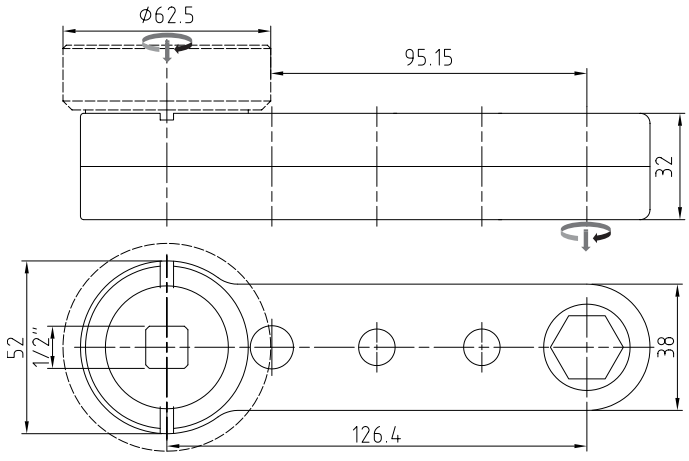

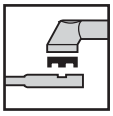

Basic-Line 12-44-32-S	**80443202**
für Standardadaption | for Standard Adaption	
Adaptergruppe | Adapter Group	**D**

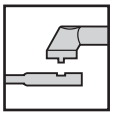

Basic-Line 12-44-32-L	**80443203**
für LÜBBERING WK | for LÜBBERING AH	
Typ | Type	**Vario-Line M**

Antriebsmoment | maximum Input [Nm]	200.0
Abtriebsmoment | max. Output [Nm]	140.0
Wirkungsgrad | Efficiency Factor [η]	0.7
Getriebestufen | Gear Stages	4
Übersetzungsverhältnis | Gear Ratio [i]	1
Gewicht | Weight [kg]	1.45

© Johannes Lübbering GmbH | V09.001

Basic-Line 13-4x-50

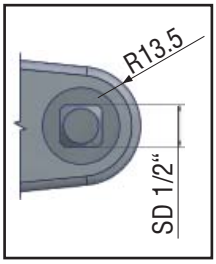

Technische Daten | Technical Data	
Abtriebsmoment | max. Output	110Nm
SW max. [mm]	SD 1/2“
Radius [mm]	13.5
Höhe | Height [mm]	50

Abtriebszahnräder
Output Socket Gears

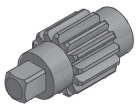

SD 1/2“	80914353

weitere Größen auf Anfrage
ask for further dimensions

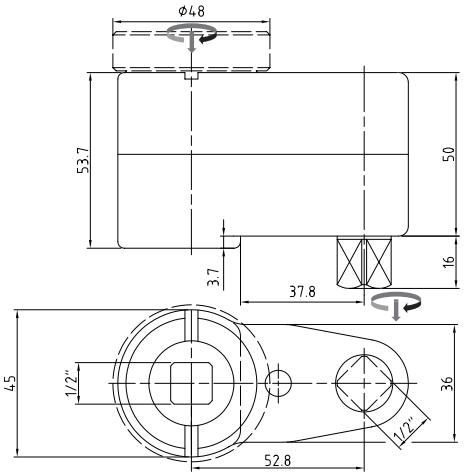

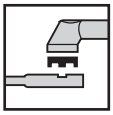

Basic-Line 13-42-50-S	**80425002**
für Standardadaption | for Standard Adaption	
Adaptergruppe | Adapter Group	**C**

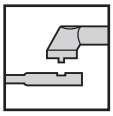

Basic-Line 13-42-50-L	**80425003**
für LÜBBERING WK | for LÜBBERING AH	
Typ | Type	**Vario-Line L**

Antriebsmoment | maximum Input [Nm]	138.0
Abtriebsmoment | max. Output [Nm]	110.0
Wirkungsgrad | Efficiency Factor [η]	0.8
Getriebestufen | Gear Stages	2
Übersetzungsverhältnis | Gear Ratio [i]	1
Gewicht | Weight [kg]	1.03

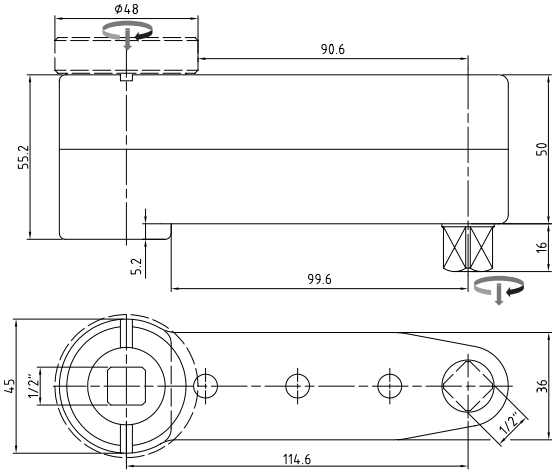

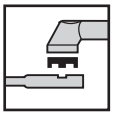

Basic-Line 13-44-50-S	**80445002**
für Standardadaption | for Standard Adaption	
Adaptergruppe | Adapter Group	**C**

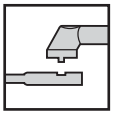

Basic-Line 13-44-50-L	**80445003**
für LÜBBERING WK | for LÜBBERING AH	
Typ | Type	**Vario-Line L**

Antriebsmoment | maximum Input [Nm]	157.0
Abtriebsmoment | max. Output [Nm]	110.0
Wirkungsgrad | Efficiency Factor [η]	0.7
Getriebestufen | Gear Stages	4
Übersetzungsverhältnis | Gear Ratio [i]	1
Gewicht | Weight [kg]	1.56

© Johannes Lübbering GmbH | V09.001

Abtriebszahnräder
Output Socket Gears

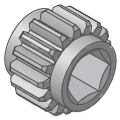

SW 22	70904698
SW 21	70904015
SW 20	70914356
SW 3/4“	70904872
SW 13/16“	70914748
SW 7/8“	70904873

weitere Größen auf Anfrage
ask for further dimensions

Technische Daten | Technical Data

Abtriebsmoment | max. Output	90Nm
SW max. [mm]	22.0
Radius [mm]	20
Höhe | Height [mm]	20

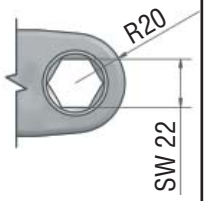

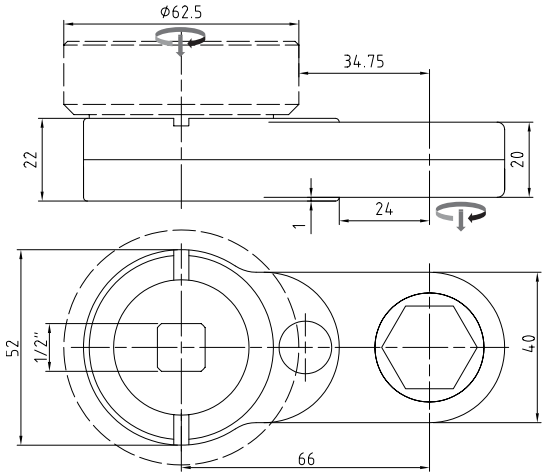

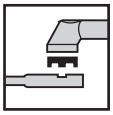

Basic-Line 14-62-20-S	**80622002**
für Standardadaption | for Standard Adaption	
Adaptergruppe | Adapter Group	**D**

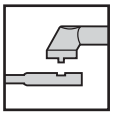

Basic-Line 14-62-20-L	**80622003**
für LÜBBERING WK | for LÜBBERING AH	
Typ | Type	**Vario-Line L**

Antriebsmoment | maximum Input [Nm]	113.0
Abtriebsmoment | max. Output [Nm]	90.0
Wirkungsgrad | Efficiency Factor [η]	0.8
Getriebestufen | Gear Stages	2
Übersetzungsverhältnis | Gear Ratio [i]	1
Gewicht | Weight [kg]	0.76

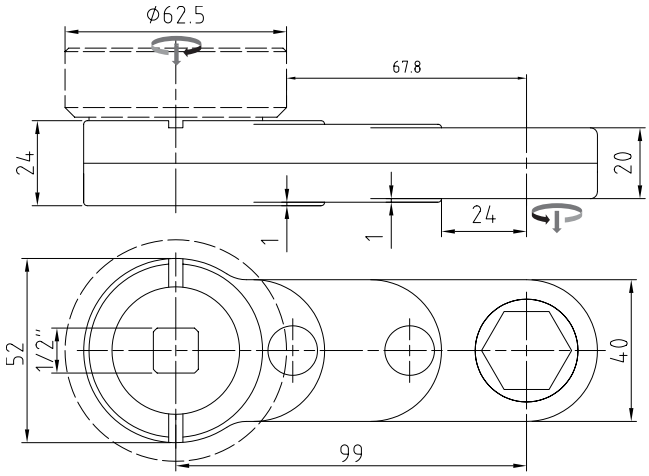

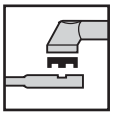

Basic-Line 14-63-20-S	**80632002**
für Standardadaption | for Standard Adaption	
Adaptergruppe | Adapter Group	**D**

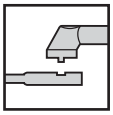

Basic-Line 14-63-20-L	**80632003**
für LÜBBERING WK | for LÜBBERING AH	
Typ | Type	**Vario-Line L**

Antriebsmoment | maximum Input [Nm]	120.0
Abtriebsmoment | max. Output [Nm]	90.0
Wirkungsgrad | Efficiency Factor [η]	0.75
Getriebestufen | Gear Stages	3
Übersetzungsverhältnis | Gear Ratio [i]	1
Gewicht | Weight [kg]	0.97

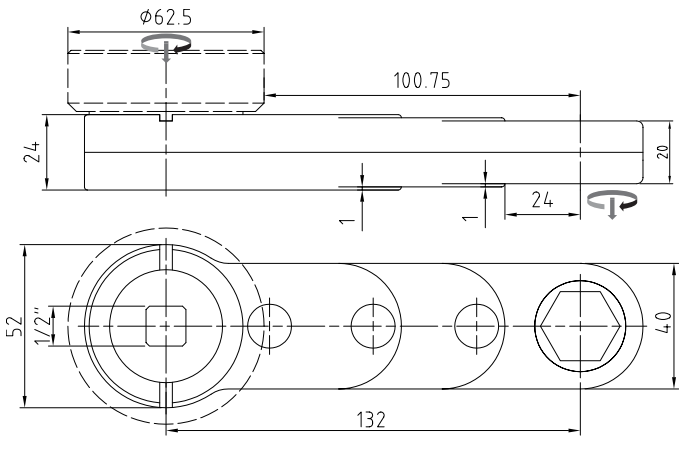

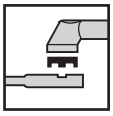

Basic-Line 14-64-20-S	**80642002**
für Standardadaption | for Standard Adaption	
Adaptergruppe | Adapter Group	**D**

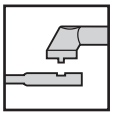

Basic-Line 14-64-20-L	**80642003**
für LÜBBERING WK | for LÜBBERING AH	
Typ | Type	**Vario-Line L**

Antriebsmoment | maximum Input [Nm]	129.0
Abtriebsmoment | max. Output [Nm]	90.0
Wirkungsgrad | Efficiency Factor [η]	0.7
Getriebestufen | Gear Stages	4
Übersetzungsverhältnis | Gear Ratio [i]	1
Gewicht | Weight [kg]	1.17

© Johannes Lübbering GmbH | V09.001

Basic-Line 15-6x-33

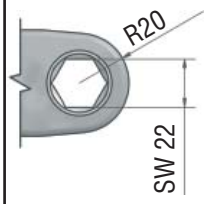

Technische Daten | Technical Data	
Abtriebsmoment | max. Output	150Nm
SW max. [mm]	22
Radius [mm]	20
Höhe | Height [mm]	33

Abtriebszahnräder
Output Socket Gears

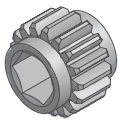

SW	**22**	70914357
SW	**21**	70914358
SW	**20**	70914359
SW	**3/4“**	70914749
SW	**13/16“**	70914750
SW	**7/8“**	70914751

weitere Größen auf Anfrage
ask for further dimensions

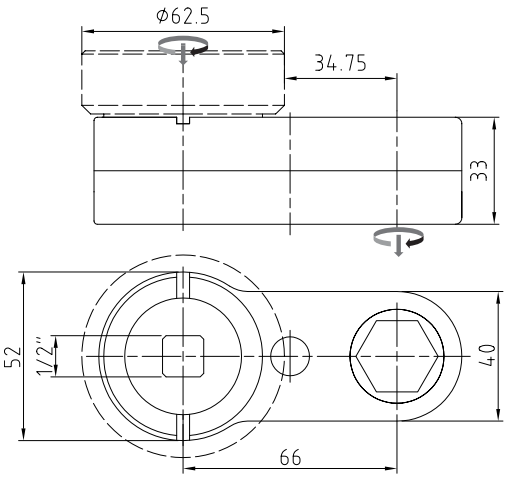

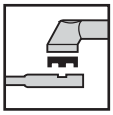

Basic-Line 15-62-33-S	**80623302**
für Standardadaption | for Standard Adaption	
Adaptergruppe | Adapter Group	**D**

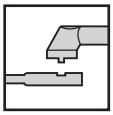

Basic-Line 15-62-33-L	**80623303**
für LÜBBERING WK | for LÜBBERING AH	
Typ | Type	**Vario-Line M**

Antriebsmoment | maximum Input [Nm]	188.0
Abtriebsmoment | max. Output [Nm]	150.0
Wirkungsgrad | Efficiency Factor [η]	0.8
Getriebestufen | Gear Stages	2
Übersetzungsverhältnis | Gear Ratio [i]	1
Gewicht | Weight [kg]	0.99

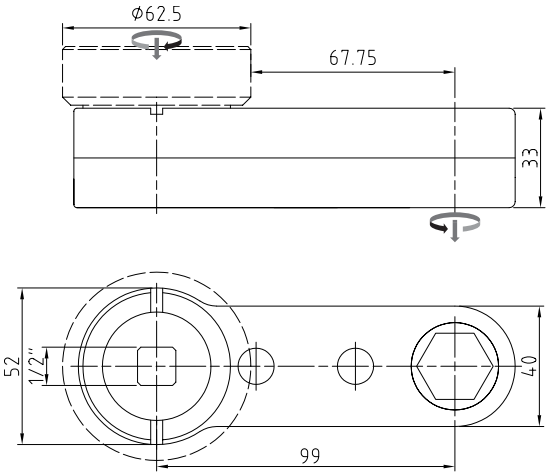

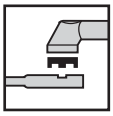

Basic-Line 15-63-33-S	**80633302**
für Standardadaption | for Standard Adaption	
Adaptergruppe | Adapter Group	**D**

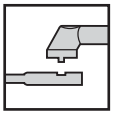

Basic-Line 15-63-33-L	**80633303**
für LÜBBERING WK | for LÜBBERING AH	
Typ | Type	**Vario-Line M**

Antriebsmoment | maximum Input [Nm]	200.0
Abtriebsmoment | max. Output [Nm]	150.0
Wirkungsgrad | Efficiency Factor [η]	0.75
Getriebestufen | Gear Stages	3
Übersetzungsverhältnis | Gear Ratio [i]	1
Gewicht | Weight [kg]	1.2

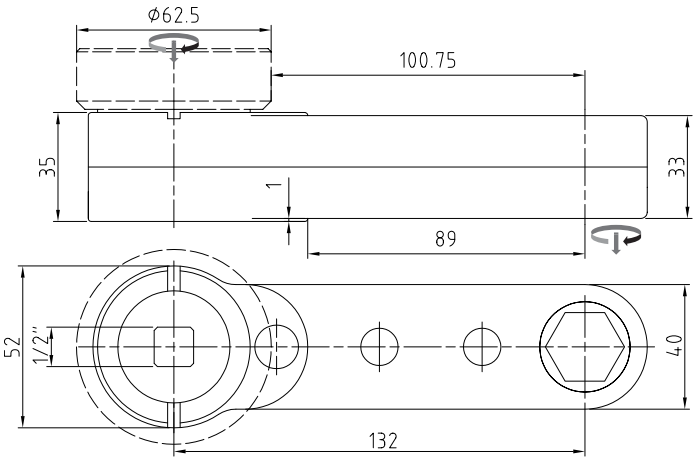

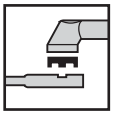

Basic-Line 15-64-33-S	**80643302**
für Standardadaption | for Standard Adaption	
Adaptergruppe | Adapter Group	**D**

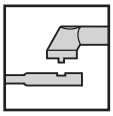

Basic-Line 15-64-33-L	**80643303**
für LÜBBERING WK | for LÜBBERING AH	
Typ | Type	**Vario-Line M**

Antriebsmoment | maximum Input [Nm]	214.0
Abtriebsmoment | max. Output [Nm]	150.0
Wirkungsgrad | Efficiency Factor [η]	0.7
Getriebestufen | Gear Stages	4
Übersetzungsverhältnis | Gear Ratio [i]	1
Gewicht | Weight [kg]	2.48

© Johannes Lübbering GmbH | V09.001

Abtriebszahnräder
Output Socket Gears

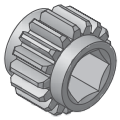

SW 13/16“	70914752
SW 7/8“	70914753

weitere Größen auf Anfrage
ask for further dimensions

Technische Daten | Technical Data

Abtriebsmoment | max. Output	215Nm
SW max. [mm]	22.0
Radius [mm]	21
Höhe | Height [mm]	40

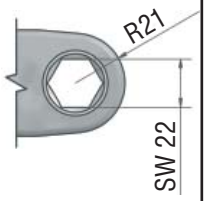

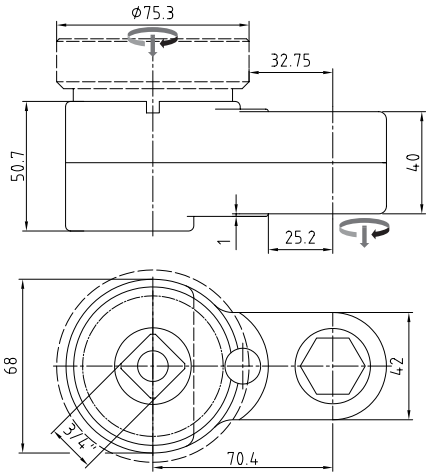

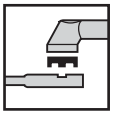

Basic-Line 16-62-40-S	**80624002**
für Standardadaption | for Standard Adaption	
Adaptergruppe | Adapter Group	**E**

Antriebsmoment | maximum Input [Nm]	269.0
Abtriebsmoment | max. Output [Nm]	215.0
Wirkungsgrad | Efficiency Factor [η]	0.8
Getriebestufen | Gear Stages	2
Übersetzungsverhältnis | Gear Ratio [i]	1
Gewicht | Weight [kg]	1.95

© Johannes Lübbering GmbH | V09.001

Basic-Line 17-6x-60

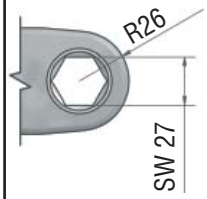

Technische Daten | Technical Data

Abtriebsmoment | max. Output	480Nm
SW max. [mm]	27
Radius [mm]	26.0
Höhe | Height [mm]	60

Abtriebszahnräder
Output Socket Gears

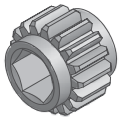

SW 1“	70914755
SW 1-1/16“	70914756
SW 15/16“	70914754

weitere Größen auf Anfrage
ask for further dimensions

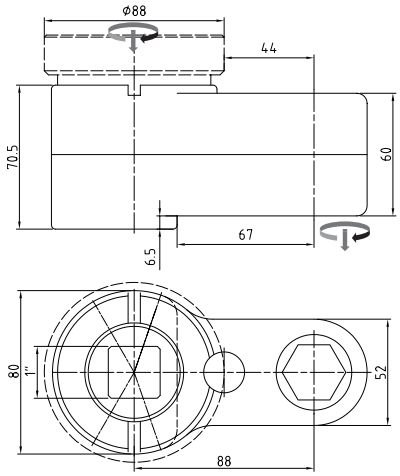

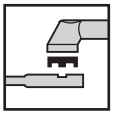

Basic-Line 17-62-60-S	**80626002**
für Standardadaption | for Standard Adaption	
Adaptergruppe | Adapter Group	**F**

Antriebsmoment | maximum Input [Nm]	600.0
Abtriebsmoment | max. Output [Nm]	480.0
Wirkungsgrad | Efficiency Factor [η]	0.8
Getriebestufen | Gear Stages	2
Übersetzungsverhältnis | Gear Ratio [i]	1
Gewicht | Weight [kg]	4.2

© Johannes Lübbering GmbH | V09.001

Abtriebszahnräder
Output Socket Gears

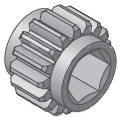

SW 24	70924151
SW 22	70924153
SW 20	70924154

weitere Größen auf Anfrage
ask for further dimensions

Technische Daten | Technical Data

Abtriebsmoment | max. Output	105Nm
SW max. [mm]	24.0
Radius [mm]	22.5
Höhe | Height [mm]	20

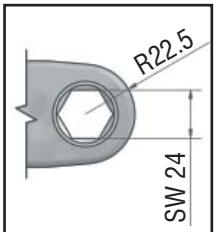

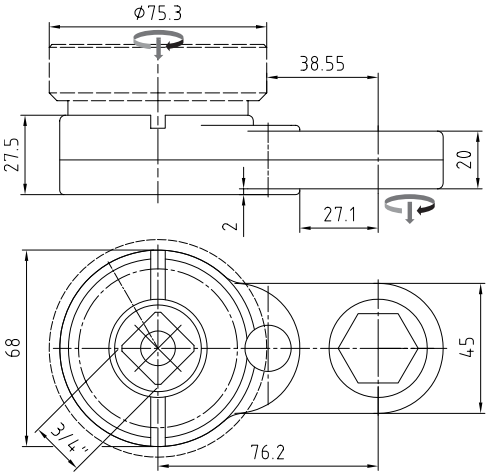

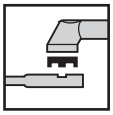

Basic-Line 18-62-20-S	**80622004**
für Standardadaption | for Standard Adaption	
Adaptergruppe | Adapter Group	**E**

Antriebsmoment | maximum Input [Nm]	131.0
Abtriebsmoment | max. Output [Nm]	105.0
Wirkungsgrad | Efficiency Factor [η]	0.8
Getriebestufen | Gear Stages	2
Übersetzungsverhältnis | Gear Ratio [i]	1
Gewicht | Weight [kg]	1.62

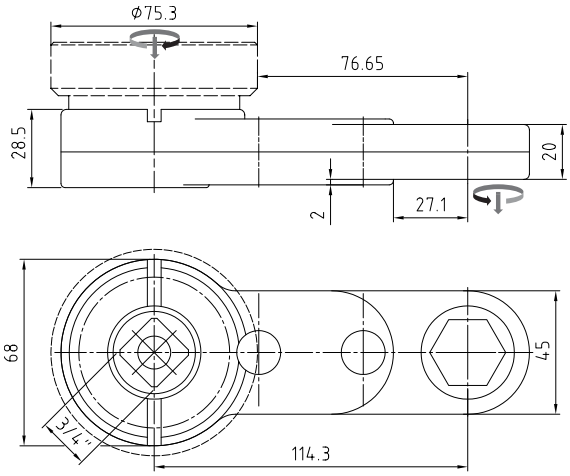

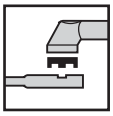

Basic-Line 18-63-20-S	**80632006**
für Standardadaption | for Standard Adaption	
Adaptergruppe | Adapter Group	**E**

Antriebsmoment | maximum Input [Nm]	140.0
Abtriebsmoment | max. Output [Nm]	105.0
Wirkungsgrad | Efficiency Factor [η]	0.75
Getriebestufen | Gear Stages	3
Übersetzungsverhältnis | Gear Ratio [i]	1
Gewicht | Weight [kg]	1.61

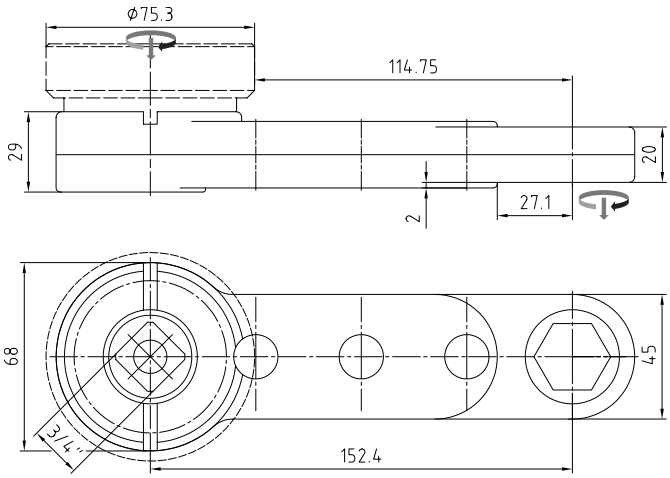

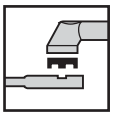

Basic-Line 18-64-20-S	**80642004**
für Standardadaption | for Standard Adaption	
Adaptergruppe | Adapter Group	**E**

Antriebsmoment | maximum Input [Nm]	150.0
Abtriebsmoment | max. Output [Nm]	105.0
Wirkungsgrad | Efficiency Factor [η]	0.7
Getriebestufen | Gear Stages	4
Übersetzungsverhältnis | Gear Ratio [i]	1
Gewicht | Weight [kg]	1.95

© Johannes Lübbering GmbH | V09.001

Basic-Line 19-6x-37

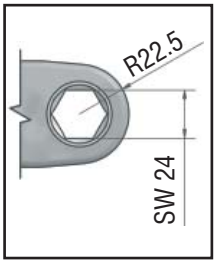

Technische Daten | Technical Data	
Abtriebsmoment | max. Output	200Nm
SW max. [mm]	24
Radius [mm]	22.5
Höhe | Height [mm]	37

Abtriebszahnräder
Output Socket Gears

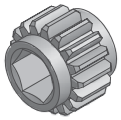

SW	**24**	70924155
SW	**22**	70924156
SW	**20**	70924157

weitere Größen auf Anfrage
ask for further dimensions

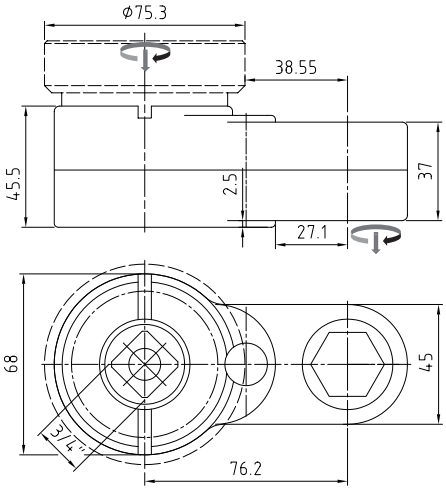

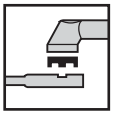

Basic-Line 19-62-37-S	**80623701**
für Standardadaption | for Standard Adaption	
Adaptergruppe | Adapter Group	**E**

Antriebsmoment | maximum Input [Nm]	250.0
Abtriebsmoment | max. Output [Nm]	200.0
Wirkungsgrad | Efficiency Factor [η]	0.8
Getriebestufen | Gear Stages	2
Übersetzungsverhältnis | Gear Ratio [i]	1
Gewicht | Weight [kg]	1.96

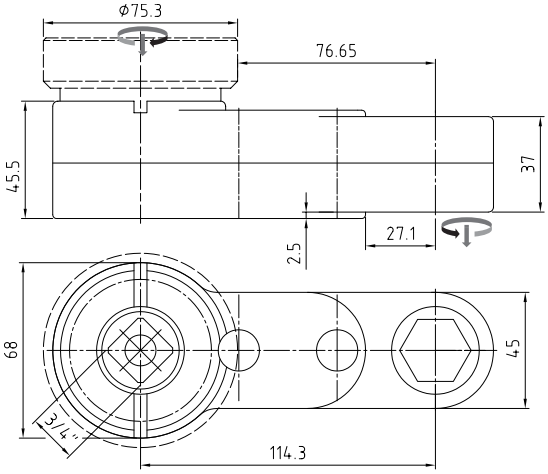

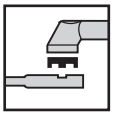

Basic-Line 19-63-37-S	**80633701**
für Standardadaption | for Standard Adaption	
Adaptergruppe | Adapter Group	**E**

Antriebsmoment | maximum Input [Nm]	266.0
Abtriebsmoment | max. Output [Nm]	200.0
Wirkungsgrad | Efficiency Factor [η]	0.75
Getriebestufen | Gear Stages	3
Übersetzungsverhältnis | Gear Ratio [i]	1
Gewicht | Weight [kg]	2.3

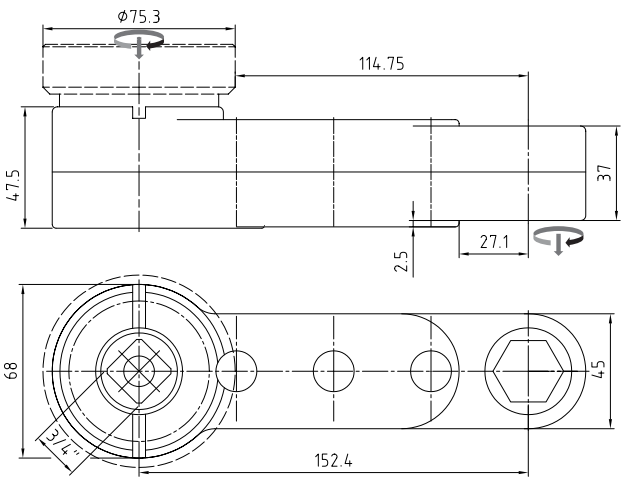

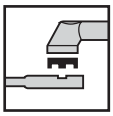

Basic-Line 19-64-37-S	**80643701**
für Standardadaption | for Standard Adaption	
Adaptergruppe | Adapter Group	**E**

Antriebsmoment | maximum Input [Nm]	285.0
Abtriebsmoment | max. Output [Nm]	200.0
Wirkungsgrad | Efficiency Factor [η]	0.7
Getriebestufen | Gear Stages	4
Übersetzungsverhältnis | Gear Ratio	1
Gewicht | Weight [kg]	3.3

© Johannes Lübbering GmbH | V09.001

© Johannes Lübbering GmbH | V09.001

© Johannes Lübbering GmbH | V09.001

© Johannes Lübbering GmbH | V09.001

Abtriebszahnräder
Output Socket Gears

SW 8	70914130
SW 7	70914131
SW 5/16“	70914132

weitere Größen auf Anfrage
ask for further dimensions

Technische Daten | Technical Data

Abtriebsmoment | max. Output	8.5Nm
SW max. [mm]	8.0
Radius 1 [mm]	8.0
Höhe | Height [mm]	11.0
Öffnung | Opening [mm]	6.0

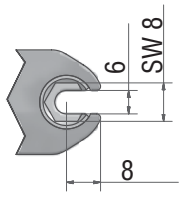

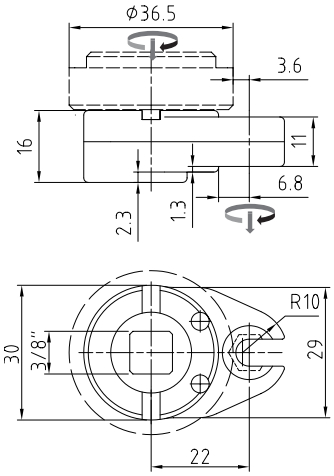

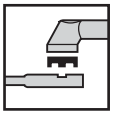

Basic-Line 1-12-11-S	**80121101**
für Standardadaption | for Standard Adaption	
Adaptergruppe | Adapter Group	**A**

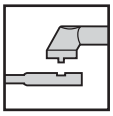

Basic-Line 1-12-11-L	**80121104**
für LÜBBERING WK | for LÜBBERING AH	
Typ | Type	**Vario-Line J**

Antriebsmoment | maximum Input [Nm]	11.3
Abtriebsmoment | max. Output [Nm]	8.5
Wirkungsgrad | Efficiency Factor [η]	0.75
Getriebestufen | Gear Stages	2
Übersetzungsverhältnis | Gear Ratio [i]	1
Gewicht | Weight [kg]	0.12

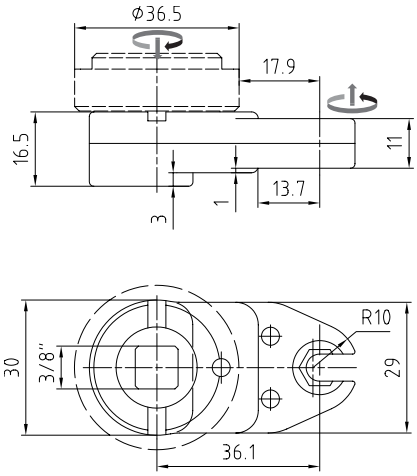

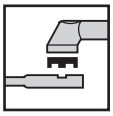

Basic-Line 1-13-11-S	**80131101**
für Standardadaption | for Standard Adaption	
Adaptergruppe | Adapter Group	**A**

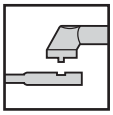

Basic-Line 1-13-11-L	**80131106**
für LÜBBERING WK | for LÜBBERING AH	
Typ | Type	**Vario-Line J**

Antriebsmoment | maximum Input [Nm]	12.1
Abtriebsmoment | max. Output [Nm]	8.5
Wirkungsgrad | Efficiency Factor [η]	0.7
Getriebestufen | Gear Stages	3
Übersetzungsverhältnis | Gear Ratio	1
Gewicht | Weight [kg]	0.16

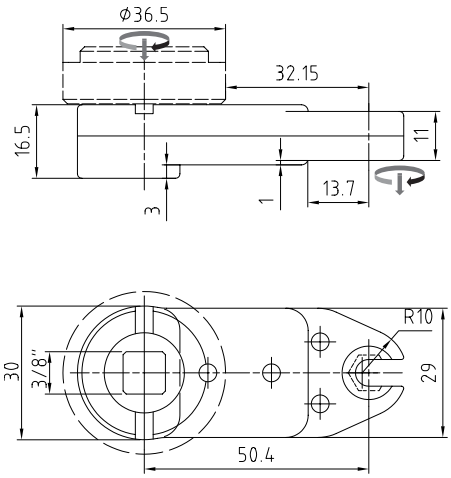

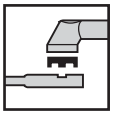

Basic-Line 1-14-11-S	**80141101**
für Standardadaption | for Standard Adaption	
Adaptergruppe | Adapter Group	**A**

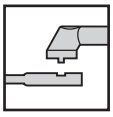

Basic-Line 1-14-11-L	**80141103**
für LÜBBERING WK | for LÜBBERING AH	
Typ | Type	**Vario-Line J**

Antriebsmoment | maximum Input [Nm]	13.1
Abtriebsmoment | max. Output [Nm]	8.5
Wirkungsgrad | Efficiency Factor [η]	0.65
Getriebestufen | Gear Stages	4
Übersetzungsverhältnis | Gear Ratio [i]	1
Gewicht | Weight [kg]	0.2

© Johannes Lübbering GmbH | V09.001

Basic-Line 2-1x-10

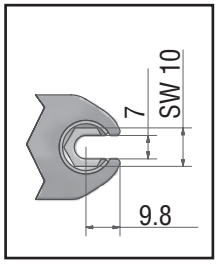

Technische Daten | Technical Data	
Abtriebsmoment | max. Output	12Nm
SW max. [mm]	10
Radius 1 [mm]	9.8
Höhe | Height [mm]	10
Öffnung | Opening [mm]	7

Abtriebszahnräder
Output Socket Gears

SW	**10**	70914135
SW	**9**	70914134
SW	**8**	70914133
SW	**5/16“**	70914136
SW	**3/8“**	70914137

weitere Größen auf Anfrage
ask for further dimensions

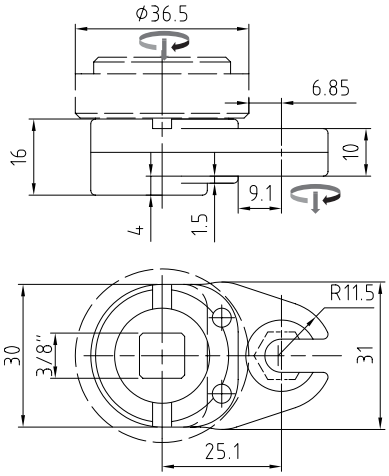

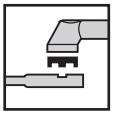

Basic-Line 2-12-10-S	**80121001**
für Standardadaption | for Standard Adaption	
Adaptergruppe | Adapter Group	**A**

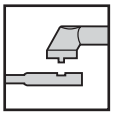

Basic-Line 2-12-10-L	**80121003**
für LÜBBERING WK | for LÜBBERING AH	
Typ | Type	**Vario-Line J**

Antriebsmoment | maximum Input [Nm]	16.0
Abtriebsmoment | max. Output [Nm]	12.0
Wirkungsgrad | Efficiency Factor [η]	0.75
Getriebestufen | Gear Stages	2
Übersetzungsverhältnis | Gear Ratio [i]	1
Gewicht | Weight [kg]	0.16

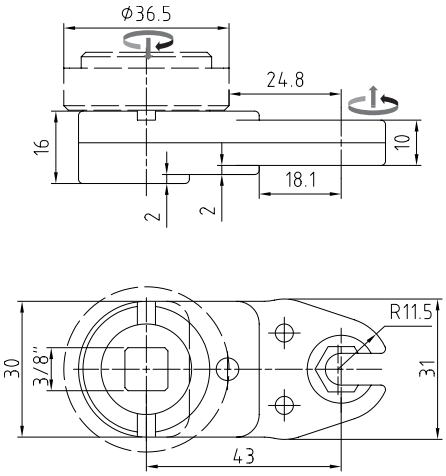

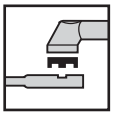

Basic-Line 2-13-10-S	**80131001**
für Standardadaption | for Standard Adaption	
Adaptergruppe | Adapter Group	**A**

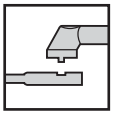

Basic-Line 2-13-10-L	**80131004**
für LÜBBERING WK | for LÜBBERING AH	
Typ | Type	**Vario-Line J**

Antriebsmoment | maximum Input [Nm]	17.0
Abtriebsmoment | max. Output [Nm]	12.0
Wirkungsgrad | Efficiency Factor [η]	0.7
Getriebestufen | Gear Stages	3
Übersetzungsverhältnis | Gear Ratio [i]	1
Gewicht | Weight [kg]	0.18

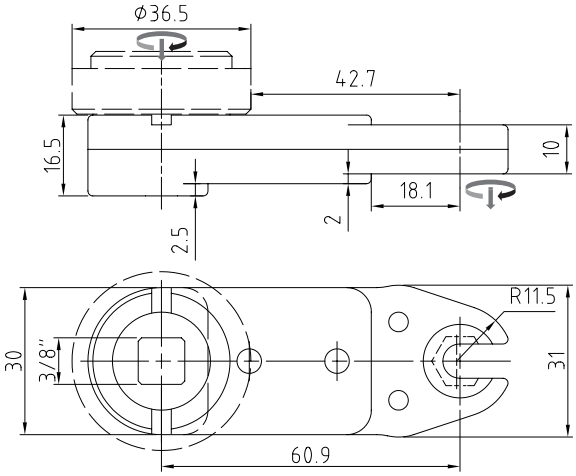

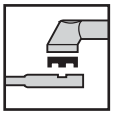

Basic-Line 2-14-10-S	**80141001**
für Standardadaption | for Standard Adaption	
Adaptergruppe | Adapter Group	**A**

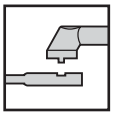

Basic-Line 2-14-10-L	**80641003**
für LÜBBERING WK | for LÜBBERING AH	
Typ | Type	**Vario-Line J**

Antriebsmoment | maximum Input [Nm]	18.5
Abtriebsmoment | max. Output [Nm]	12.0
Wirkungsgrad | Efficiency Factor [η]	0.65
Getriebestufen | Gear Stages	4
Übersetzungsverhältnis | Gear Ratio [i]	1
Gewicht | Weight [kg]	0.26

© Johannes Lübbering GmbH | V09.001

Abtriebszahnräder
Output Socket Gears

SW 10	70914158
SW 9	70914159
SW 8	70914160
SW 5/16“	70914161
SW 3/8“	70914162

weitere Größen auf Anfrage
ask for further dimensions

Technische Daten | Technical Data

Abtriebsmoment | max. Output	14Nm
SW max. [mm]	10.0
Radius 1 [mm]	9.8
Höhe | Height [mm]	12.0
Öffnung | Opening [mm]	7.0

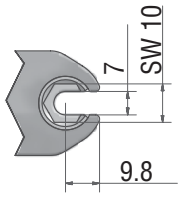

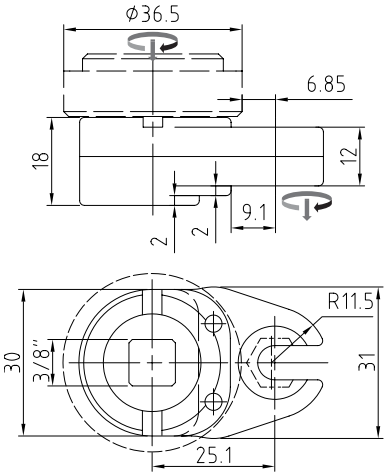

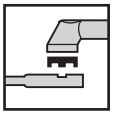

Basic-Line 3-12-12-S	**80121202**
für Standardadaption | for Standard Adaption	
Adaptergruppe | Adapter Group	**A**

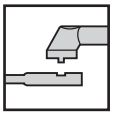

Basic-Line 3-12-12-L	**80121204**
für LÜBBERING WK | for LÜBBERING AH	
Typ | Type	**Vario-Line J**

Antriebsmoment | maximum Input [Nm]	18.7
Abtriebsmoment | max. Output [Nm]	14.0
Wirkungsgrad | Efficiency Factor [η]	0.75
Getriebestufen | Gear Stages	2
Übersetzungsverhältnis | Gear Ratio [i]	1
Gewicht | Weight [kg]	0.2

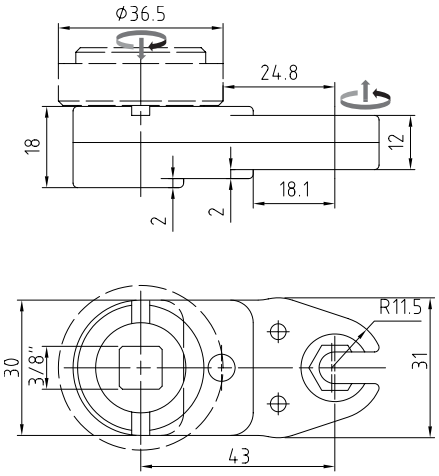

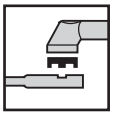

Basic-Line 3-13-12-S	**80131203**
für Standardadaption | for Standard Adaption	
Adaptergruppe | Adapter Group	**A**

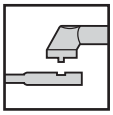

Basic-Line 3-13-12-L	**80131211**
für LÜBBERING WK | for LÜBBERING AH	
Typ | Type	**Vario-Line J**

Antriebsmoment | maximum Input [Nm]	20.0
Abtriebsmoment | max. Output [Nm]	14.0
Wirkungsgrad | Efficiency Factor [η]	0.7
Getriebestufen | Gear Stages	3
Übersetzungsverhältnis | Gear Ratio	1
Gewicht | Weight [kg]	0.29

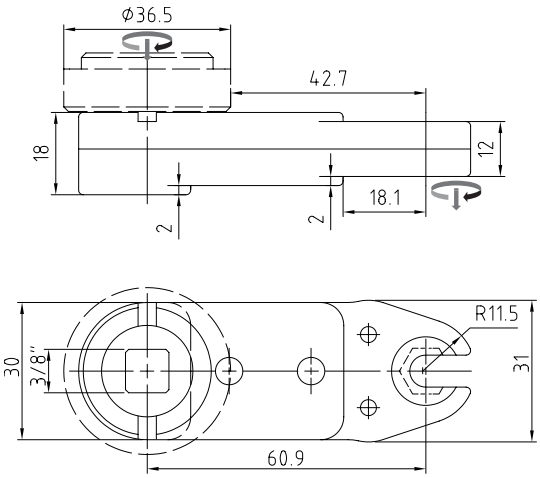

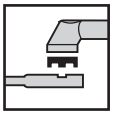

Basic-Line 3-14-12-S	**80141203**
für Standardadaption | for Standard Adaption	
Adaptergruppe | Adapter Group	**A**

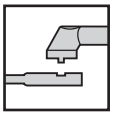

Basic-Line 3-14-12-L	**80141207**
für LÜBBERING WK | for LÜBBERING AH	
Typ | Type	**Vario-Line J**

Antriebsmoment | maximum Input [Nm]	21.5
Abtriebsmoment | max. Output [Nm]	14.0
Wirkungsgrad | Efficiency Factor [η]	0.65
Getriebestufen | Gear Stages	4
Übersetzungsverhältnis | Gear Ratio [i]	1
Gewicht | Weight [kg]	0.36

© Johannes Lübbering GmbH | V09.001

Basic-Line 4-1x-12

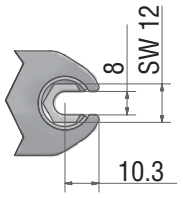

Technische Daten | Technical Data	
Abtriebsmoment | max. Output	15Nm
SW max. [mm]	12
Radius 1 [mm]	10.3
Höhe | Height [mm]	12
Öffnung | Opening [mm]	8

Abtriebszahnräder
Output Socket Gears

SW	**12**	70914171
SW	**11**	70914172
SW	**10**	70914173
SW	**9**	70914174
SW	**3/8“**	70914175
SW	**7/16“**	70914632

weitere Größen auf Anfrage
ask for further dimensions

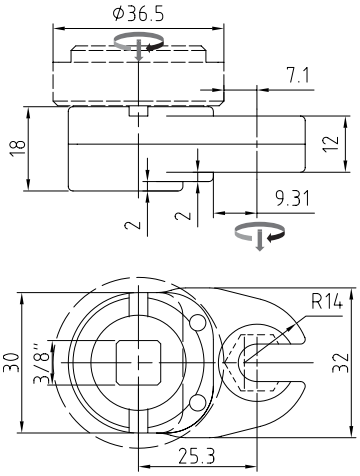

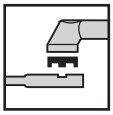

Basic-Line 4-12-12-S	**80121203**
für Standardadaption | for Standard Adaption	
Adaptergruppe | Adapter Group	**A**

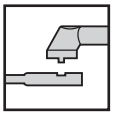

Basic-Line 4-12-12-L	**80121205**
für LÜBBERING WK | for LÜBBERING AH	
Typ | Type	**Vario-Line J**

Antriebsmoment | maximum Input [Nm]	20.0
Abtriebsmoment | max. Output [Nm]	15.0
Wirkungsgrad | Efficiency Factor [η]	0.75
Getriebestufen | Gear Stages	2
Übersetzungsverhältnis | Gear Ratio [i]	1
Gewicht | Weight [kg]	0.12

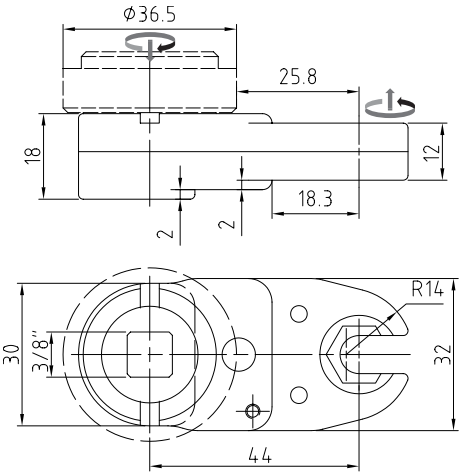

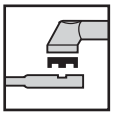

Basic-Line 4-13-12-S	**80131205**
für Standardadaption | for Standard Adaption	
Adaptergruppe | Adapter Group	**A**

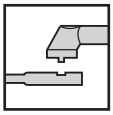

Basic-Line 4-13-12-L	**80131212**
für LÜBBERING WK | for LÜBBERING AH	
Typ | Type	**Vario-Line J**

Antriebsmoment | maximum Input [Nm]	21.5
Abtriebsmoment | max. Output [Nm]	15.0
Wirkungsgrad | Efficiency Factor [η]	0.7
Getriebestufen | Gear Stages	3
Übersetzungsverhältnis | Gear Ratio [i]	1
Gewicht | Weight [kg]	0.19

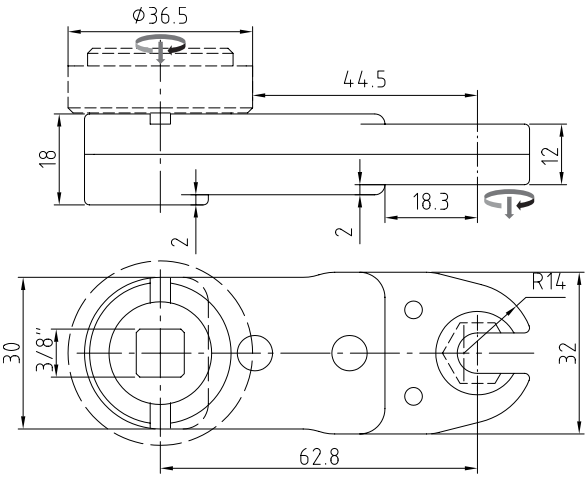

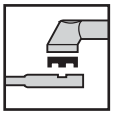

Basic-Line 4-14-12-S	**80141205**
für Standardadaption | for Standard Adaption	
Adaptergruppe | Adapter Group	**A**

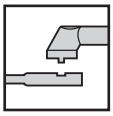

Basic-Line 4-14-12-L	**80141208**
für LÜBBERING WK | for LÜBBERING AH	
Typ | Type	**Vario-Line J**

Antriebsmoment | maximum Input [Nm]	23.0
Abtriebsmoment | max. Output [Nm]	15.0
Wirkungsgrad | Efficiency Factor [η]	0.65
Getriebestufen | Gear Stages	4
Übersetzungsverhältnis | Gear Ratio [i]	1
Gewicht | Weight [kg]	0.3

© Johannes Lübbering GmbH | V09.001

Abtriebszahnräder
Output Socket Gears

SW 12	70914182
SW 11	70914183
SW 10	70914184
SW 5/9“	70914185
SW 3/8“	70914186
SW 7/16“	70914758

weitere Größen auf Anfrage
ask for further dimensions

Technische Daten | Technical Data

Abtriebsmoment | max. Output	20Nm
SW max. [mm]	12
Radius 1 [mm]	11.2
Höhe | Height [mm]	14.0
Öffnung | Opening [mm]	8.0

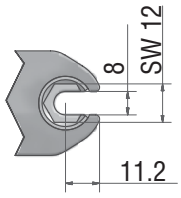

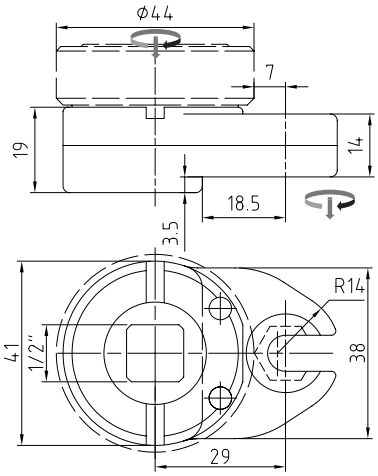

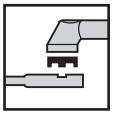

Basic-Line 5-12-14-S	**80121403**
für Standardadaption | for Standard Adaption	
Adaptergruppe | Adapter Group	**B**

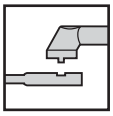

Basic-Line 5-12-14-L	**80121405**
für LÜBBERING WK | for LÜBBERING AH	
Typ | Type	**Vario-Line K**

Antriebsmoment | maximum Input [Nm]	26.7
Abtriebsmoment | max. Output [Nm]	20.0
Wirkungsgrad | Efficiency Factor [η]	0.75
Getriebestufen | Gear Stages	2
Übersetzungsverhältnis | Gear Ratio [i]	1
Gewicht | Weight [kg]	0.25

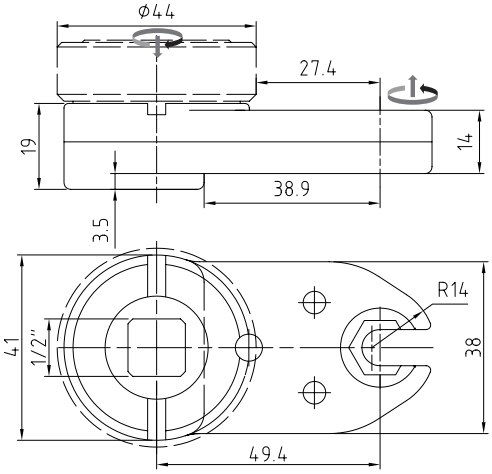

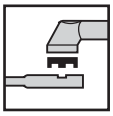

Basic-Line 5-13-14-S	**80131403**
für Standardadaption | for Standard Adaption	
Adaptergruppe | Adapter Group	**B**

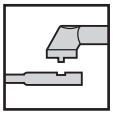

Basic-Line 5-13-14-L	**80131405**
für LÜBBERING WK | for LÜBBERING AH	
Typ | Type	**Vario-Line K**

Antriebsmoment | maximum Input [Nm]	28.5
Abtriebsmoment | max. Output [Nm]	20.0
Wirkungsgrad | Efficiency Factor [η]	0.7
Getriebestufen | Gear Stages	3
Übersetzungsverhältnis | Gear Ratio	1
Gewicht | Weight [kg]	0.3

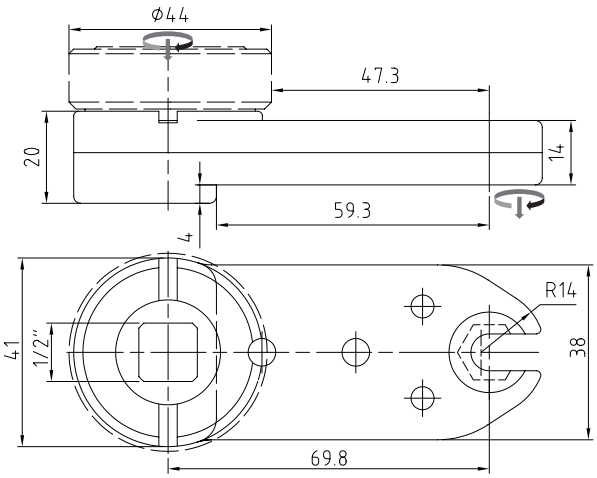

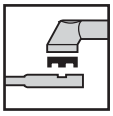

Basic-Line 5-14-14-S	**80141407**
für Standardadaption | for Standard Adaption	
Adaptergruppe | Adapter Group	**B**

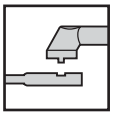

Basic-Line 5-14-14-L	**80141409**
für LÜBBERING WK | for LÜBBERING AH	
Typ | Type	**Vario-Line K**

Antriebsmoment | maximum Input [Nm]	31.0
Abtriebsmoment | max. Output [Nm]	20.0
Wirkungsgrad | Efficiency Factor [η]	0.65
Getriebestufen | Gear Stages	4
Übersetzungsverhältnis | Gear Ratio [i]	1
Gewicht | Weight [kg]	0.44

© Johannes Lübbering GmbH | V09.001

Basic-Line 6-1x-11

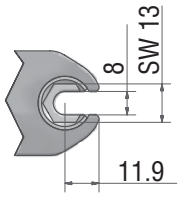

Technische Daten | Technical Data	
Abtriebsmoment | max. Output	18Nm
SW max. [mm]	13
Radius 1 [mm]	11.9
Höhe | Height [mm]	11
Öffnung | Opening [mm]	8

Abtriebszahnräder
Output Socket Gears

SW	**13**	70914191
SW	**12**	70914192
SW	**11**	70914193
SW	**10**	70914194
SW	**9**	70914453
SW	**3/8“**	70914196

SW	**7/16“**	70914760
SW	**1/2“**	70914761

weitere Größen auf Anfrage
ask for further dimensions

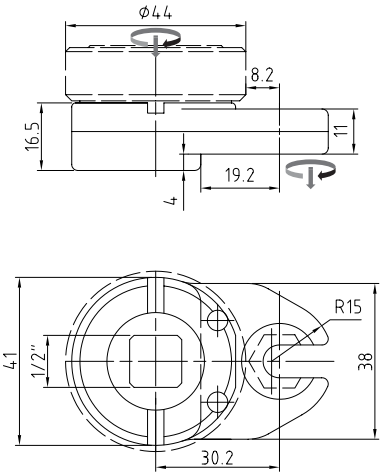

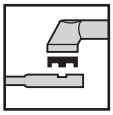

Basic-Line 6-12-11-S	**80121103**
für Standardadaption | for Standard Adaption	
Adaptergruppe | Adapter Group	**B**

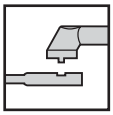

Basic-Line 6-12-11-L	**80121105**
für LÜBBERING WK | for LÜBBERING AH	
Typ | Type	**Vario-Line K**

Antriebsmoment | maximum Input [Nm]	24.0
Abtriebsmoment | max. Output [Nm]	18.0
Wirkungsgrad | Efficiency Factor [η]	0.75
Getriebestufen | Gear Stages	2
Übersetzungsverhältnis | Gear Ratio [i]	1
Gewicht | Weight [kg]	0.28

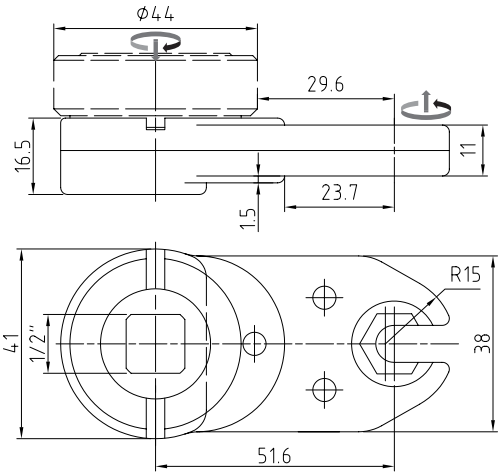

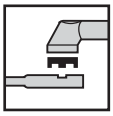

Basic-Line 6-13-11-S	**80131105**
für Standardadaption | for Standard Adaption	
Adaptergruppe | Adapter Group	**B**

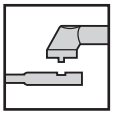

Basic-Line 6-13-11-L	**80131107**
für LÜBBERING WK | for LÜBBERING AH	
Typ | Type	**Vario-Line K**

Antriebsmoment | maximum Input [Nm]	25.7
Abtriebsmoment | max. Output [Nm]	18.0
Wirkungsgrad | Efficiency Factor [η]	0.7
Getriebestufen | Gear Stages	3
Übersetzungsverhältnis | Gear Ratio [i]	1
Gewicht | Weight [kg]	0.38

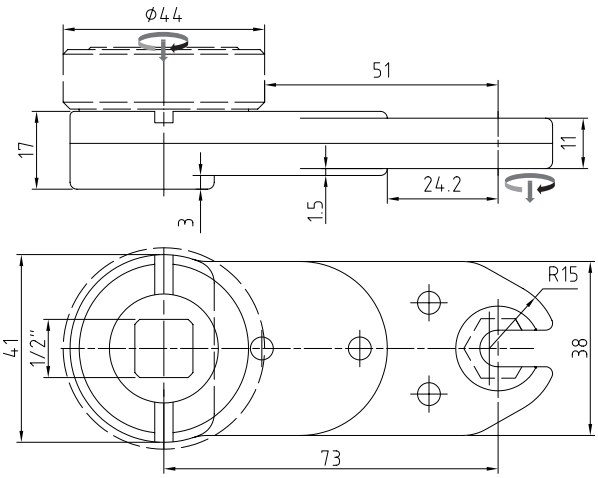

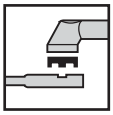

Basic-Line 6-14-11-S	**80141102**
für Standardadaption | for Standard Adaption	
Adaptergruppe | Adapter Group	**B**

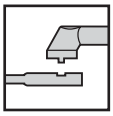

Basic-Line 6-14-11-L	**80141104**
für LÜBBERING WK | for LÜBBERING AH	
Typ | Type	**Vario-Line K**

Antriebsmoment | maximum Input [Nm]	27.7
Abtriebsmoment | max. Output [Nm]	18.0
Wirkungsgrad | Efficiency Factor [η]	0.65
Getriebestufen | Gear Stages	4
Übersetzungsverhältnis | Gear Ratio [i]	1
Gewicht | Weight [kg]	0.42

© Johannes Lübbering GmbH | V09.001

Abtriebszahnräder
Output Socket Gears

SW 14	70914203
SW 13	70914204
SW 12	70914205
SW 11	70914206
SW 10	70914207
SW 3/8“	70914762

SW 7/16“	70914763
SW 1/2“	70914764
SW 9/16“	70914765

weitere Größen auf Anfrage
ask for further dimensions

Technische Daten | Technical Data

Abtriebsmoment | max. Output	18Nm
SW max. [mm]	14
Radius 1 [mm]	12.4
Höhe | Height [mm]	11.0
Öffnung | Opening [mm]	8.5

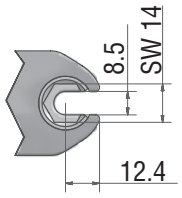

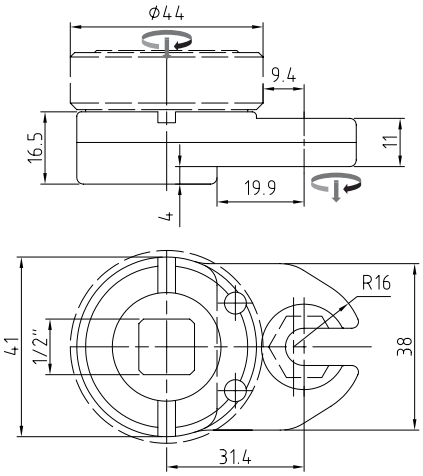

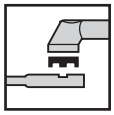

Basic-Line 7-32-11-S	**80321103**
für Standardadaption | for Standard Adaption	
Adaptergruppe | Adapter Group	**B**

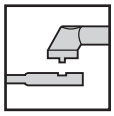

Basic-Line 7-32-11-L	**80321106**
für LÜBBERING WK | for LÜBBERING AH	
Typ | Type	**Vario-Line K**

Antriebsmoment | maximum Input [Nm]	24.0
Abtriebsmoment | max. Output [Nm]	18.0
Wirkungsgrad | Efficiency Factor [η]	0.75
Getriebestufen | Gear Stages	2
Übersetzungsverhältnis | Gear Ratio [i]	1
Gewicht | Weight [kg]	0.28

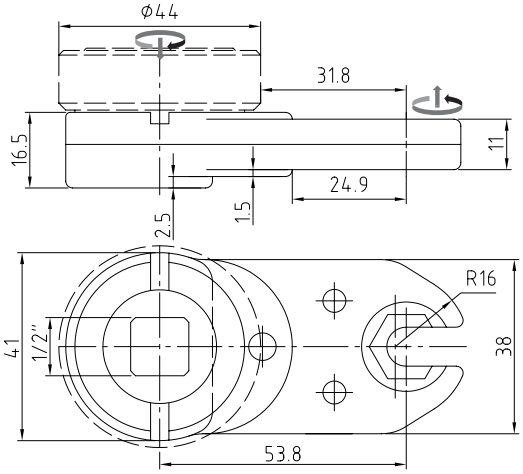

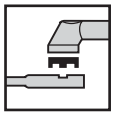

Basic-Line 7-33-11-S	**80331104**
für Standardadaption | for Standard Adaption	
Adaptergruppe | Adapter Group	**B**

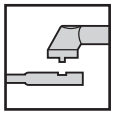

Basic-Line 7-33-11-L	**80331105**
für LÜBBERING WK | for LÜBBERING AH	
Typ | Type	**Vario-Line K**

Antriebsmoment | maximum Input [Nm]	25.7
Abtriebsmoment | max. Output [Nm]	18.0
Wirkungsgrad | Efficiency Factor [η]	0.7
Getriebestufen | Gear Stages	3
Übersetzungsverhältnis | Gear Ratio	1
Gewicht | Weight [kg]	0.34

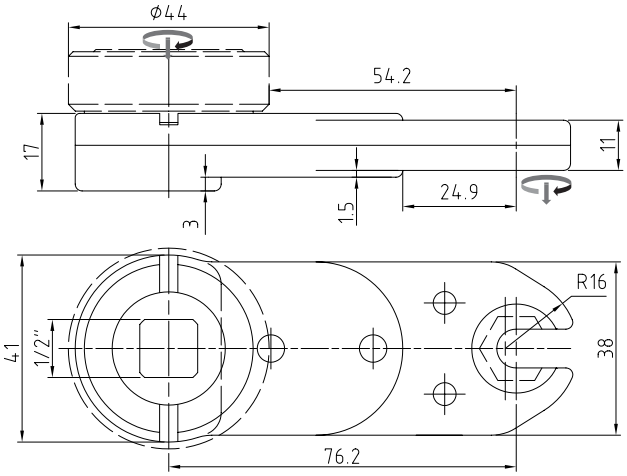

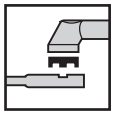

Basic-Line 7-34-11-S	**80341103**
für Standardadaption | for Standard Adaption	
Adaptergruppe | Adapter Group	**B**

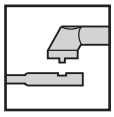

Basic-Line 7-34-11-L	**80341106**
für LÜBBERING WK | for LÜBBERING AH	
Typ | Type	**Vario-Line K**

Antriebsmoment | maximum Input [Nm]	27.7
Abtriebsmoment | max. Output [Nm]	18.0
Wirkungsgrad | Efficiency Factor [η]	0.65
Getriebestufen | Gear Stages	4
Übersetzungsverhältnis | Gear Ratio [i]	1
Gewicht | Weight [kg]	0.44

© Johannes Lübbering GmbH | V09.001

Basic-Line 8-3x-18

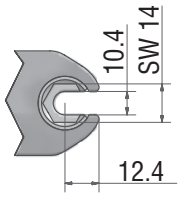

Technische Daten | Technical Data	
Abtriebsmoment | max. Output	33Nm
SW max. [mm]	14
Radius 1 [mm]	12.4
Höhe | Height [mm]	18
Öffnung | Opening [mm]	10.4

Abtriebszahnräder
Output Socket Gears

SW	**14**	70914209
SW	**13**	70914210
SW	**12**	70914211
SW	**11**	70914212
SW	**7/16“**	70914983
SW	**1/2“**	70914766

SW 9/16“	70914666

weitere Größen auf Anfrage
ask for further dimensions

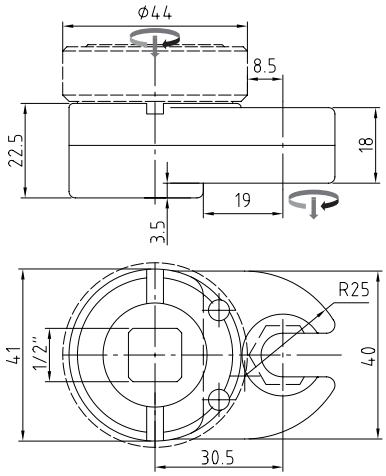

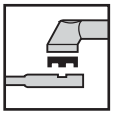

Basic-Line 8-32-18-S	**80321801**
für Standardadaption | for Standard Adaption	
Adaptergruppe | Adapter Group	**B**

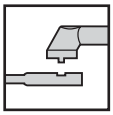

Basic-Line 8-32-18-L	**80321805**
für LÜBBERING WK | for LÜBBERING AH	
Typ | Type	**Vario-Line K**

Antriebsmoment | maximum Input [Nm]	44.0
Abtriebsmoment | max. Output [Nm]	33.0
Wirkungsgrad | Efficiency Factor [η]	0.75
Getriebestufen | Gear Stages	2
Übersetzungsverhältnis | Gear Ratio [i]	1
Gewicht | Weight [kg]	0.37

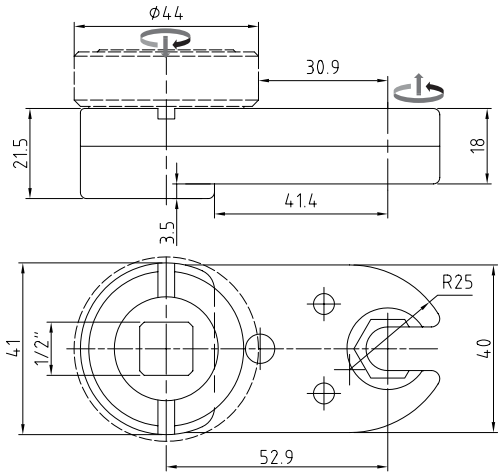

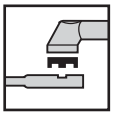

Basic-Line 8-33-18-S	**80331801**
für Standardadaption | for Standard Adaption	
Adaptergruppe | Adapter Group	**B**

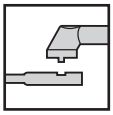

Basic-Line 8-33-18-L	**80331803**
für LÜBBERING WK | for LÜBBERING AH	
Typ | Type	**Vario-Line K**

Antriebsmoment | maximum Input [Nm]	47.0
Abtriebsmoment | max. Output [Nm]	33.0
Wirkungsgrad | Efficiency Factor [η]	0.7
Getriebestufen | Gear Stages	3
Übersetzungsverhältnis | Gear Ratio [i]	1
Gewicht | Weight [kg]	0.47

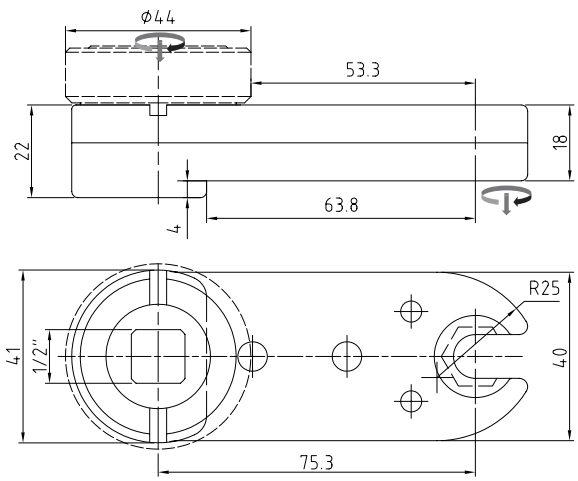

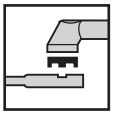

Basic-Line 8-34-18-S	**80341802**
für Standardadaption | for Standard Adaption	
Adaptergruppe | Adapter Group	**B**

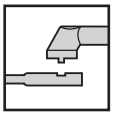

Basic-Line 8-34-18-L	**80341805**
für LÜBBERING WK | for LÜBBERING AH	
Typ | Type	**Vario-Line K**

Antriebsmoment | maximum Input [Nm]	51.0
Abtriebsmoment | max. Output [Nm]	33.0
Wirkungsgrad | Efficiency Factor [η]	0.65
Getriebestufen | Gear Stages	4
Übersetzungsverhältnis | Gear Ratio [i]	1
Gewicht | Weight [kg]	0.58

© Johannes Lübbering GmbH | V09.001

Abtriebszahnräder
Output Socket Gears

SW 17	70914218
SW 16	70914219
SW 15	70914220
SW 14	70914221
SW 13	70914222
SW 12	70914223

SW 7/16“	70914767
SW 1/2“	70914768
SW 9/16“	70914769
SW 5/8“	70914770

weitere Größen auf Anfrage
ask for further dimensions

Technische Daten | Technical Data

Abtriebsmoment | max. Output	28Nm
SW max. [mm]	17
Radius 1 [mm]	15
Höhe | Height [mm]	11.0
Öffnung | Opening [mm]	10.4

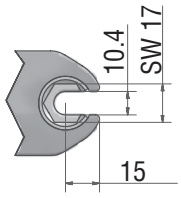

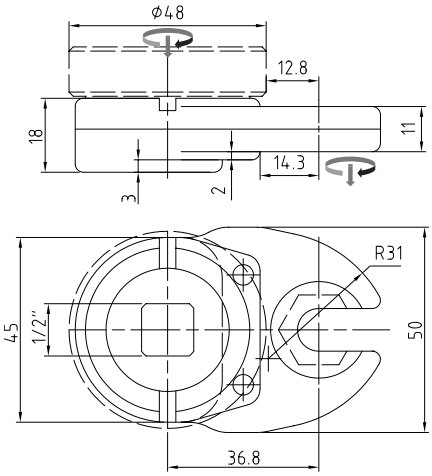

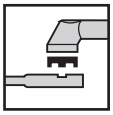

Basic-Line 9-32-11-S	**80321104**
für Standardadaption | for Standard Adaption	
Adaptergruppe | Adapter Group	**C**

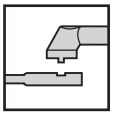

Basic-Line 9-32-11-L	**80321107**
für LÜBBERING WK | for LÜBBERING AH	
Typ | Type	**Vario-Line K**

Antriebsmoment | maximum Input [Nm]	37.0
Abtriebsmoment | max. Output [Nm]	28.0
Wirkungsgrad | Efficiency Factor [η]	0.75
Getriebestufen | Gear Stages	2
Übersetzungsverhältnis | Gear Ratio [i]	1
Gewicht | Weight [kg]	0.37

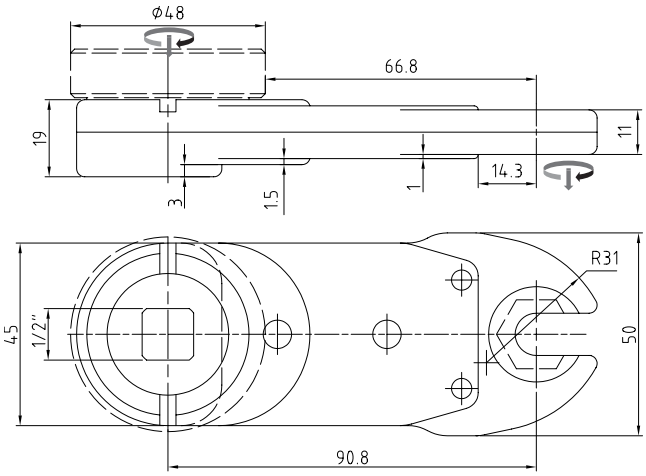

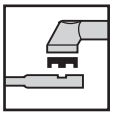

Basic-Line 9-34-11-S	**80341104**
für Standardadaption | for Standard Adaption	
Adaptergruppe | Adapter Group	**C**

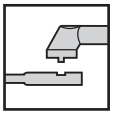

Basic-Line 9-34-11-L	**80341107**
für LÜBBERING WK | for LÜBBERING AH	
Typ | Type	**Vario-Line K**

Antriebsmoment | maximum Input [Nm]	43.0
Abtriebsmoment | max. Output [Nm]	28.0
Wirkungsgrad | Efficiency Factor [η]	0.65
Getriebestufen | Gear Stages	4
Übersetzungsverhältnis | Gear Ratio	1
Gewicht | Weight [kg]	0.58

© Johannes Lübbering GmbH | V09.001

Basic-Line 10-3x-18

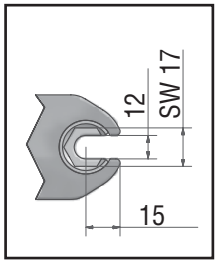

Technische Daten | Technical Data	
Abtriebsmoment | max. Output	50Nm
SW max. [mm]	17
Radius 1 [mm]	15
Höhe | Height [mm]	18
Öffnung | Opening [mm]	12

Abtriebszahnräder
Output Socket Gears

SW	**17**	70914225	
SW	**16**	70914226	
SW	**15**	70914227	
SW	**14**	70914228	
SW	**13**	70914229	
SW	**12**	70914230	

SW	**7/16“**	70914771
SW	**1/2“**	70914772
SW	**9/16“**	70914773
SW	**5/8“**	70914774

weitere Größen auf Anfrage
ask for further dimensions

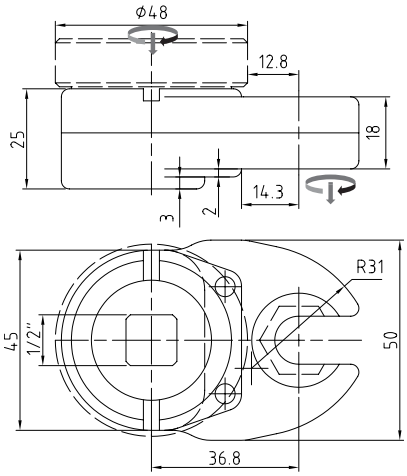

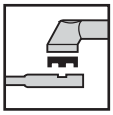

Basic-Line 10-32-18-S	**80321803**
für Standardadaption | for Standard Adaption	
Adaptergruppe | Adapter Group	**C**

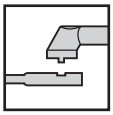

Basic-Line 10-32-18-L	**80321806**
für LÜBBERING WK | for LÜBBERING AH	
Typ | Type	**Vario-Line K**

Antriebsmoment | maximum Input [Nm]	67.0
Abtriebsmoment | max. Output [Nm]	50.0
Wirkungsgrad | Efficiency Factor [η]	0.75
Getriebestufen | Gear Stages	2
Übersetzungsverhältnis | Gear Ratio [i]	1
Gewicht | Weight [kg]	0.49

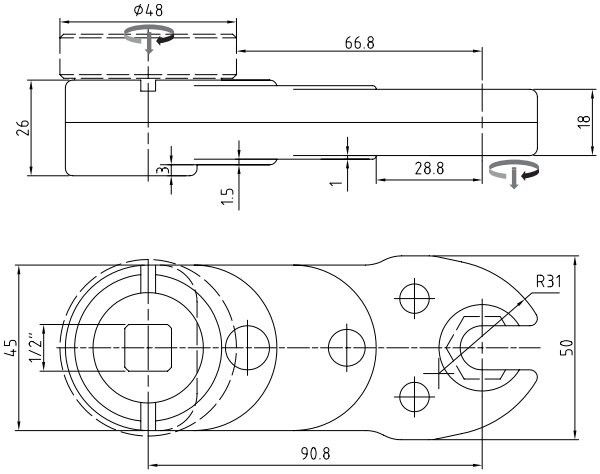

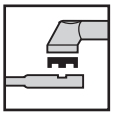

Basic-Line 10-34-18-S	**80341803**
für Standardadaption | for Standard Adaption	
Adaptergruppe | Adapter Group	**C**

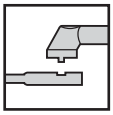

Basic-Line 10-34-18-L	**80341806**
für LÜBBERING WK | for LÜBBERING AH	
Typ | Type	**Vario-Line L**

Antriebsmoment | maximum Input [Nm]	77.0
Abtriebsmoment | max. Output [Nm]	50.0
Wirkungsgrad | Efficiency Factor [η]	0.65
Getriebestufen | Gear Stages	4
Übersetzungsverhältnis | Gear Ratio [i]	1
Gewicht | Weight [kg]	0.8

© Johannes Lübbering GmbH | V09.001

Abtriebszahnräder
Output Socket Gears

SW 19	70914231
SW 18	70914232
SW 17	70914233
SW 16	70914234
SW 15	70914775
SW 9/16“	70914775

SW 5/8“	70914776
SW 11/16“	70914777
SW 3/4“	70914778

weitere Größen auf Anfrage
ask for further dimensions

Technische Daten | Technical Data

Abtriebsmoment | max. Output	35Nm
SW max. [mm]	19
Radius 1 [mm]	17.2
Höhe | Height [mm]	11.0
Öffnung | Opening [mm]	8.5

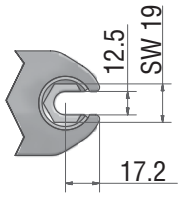

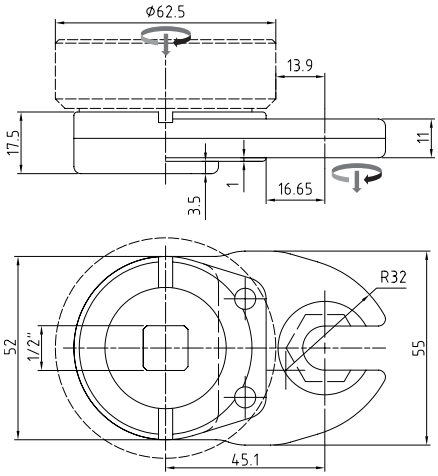

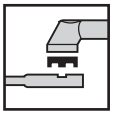

Basic-Line 11-32-11-S	**80321105**
für Standardadaption | for Standard Adaption	
Adaptergruppe | Adapter Group	**D**

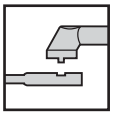

Basic-Line 11-32-11-L	**80321108**
für LÜBBERING WK | for LÜBBERING AH	
Typ | Type	**Vario-Line K**

Antriebsmoment | maximum Input [Nm]	47.0
Abtriebsmoment | max. Output [Nm]	35.0
Wirkungsgrad | Efficiency Factor [η]	0.75
Getriebestufen | Gear Stages	2
Übersetzungsverhältnis | Gear Ratio [i]	1
Gewicht | Weight [kg]	0.55

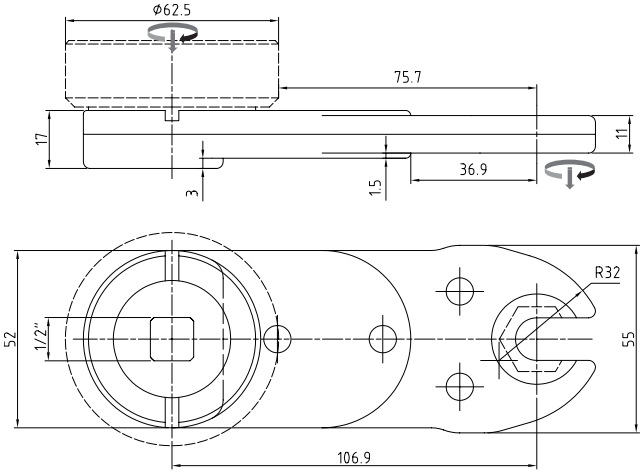

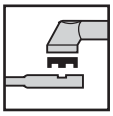

Basic-Line 11-34-11-S	**80341105**
für Standardadaption | for Standard Adaption	
Adaptergruppe | Adapter Group	**D**

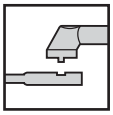

Basic-Line 11-34-11-L	**80341108**
für LÜBBERING WK | for LÜBBERING AH	
Typ | Type	**Vario-Line K**

Antriebsmoment | maximum Input [Nm]	54.0
Abtriebsmoment | max. Output [Nm]	35.0
Wirkungsgrad | Efficiency Factor [η]	0.65
Getriebestufen | Gear Stages	4
Übersetzungsverhältnis | Gear Ratio	1
Gewicht | Weight [kg]	0.9

© Johannes Lübbering GmbH | V09.001

Basic-Line 12-3x-18

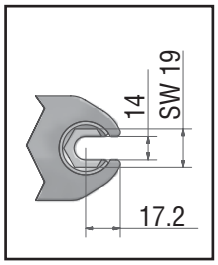

Technische Daten | **Technical Data**	
Abtriebsmoment | max. Output	60Nm
SW max. [mm]	19
Radius 1 [mm]	17.2
Höhe | Height [mm]	18
Öffnung | Opening [mm]	14

Abtriebszahnräder
Output Socket Gears

SW	**19**	70914242
SW	**18**	70914243
SW	**17**	70914244
SW	**16**	70914245
SW	**15**	70914246
SW	**9/16“**	70914779

SW	**5/8“**	70914780
SW	**11/16“**	70914781
SW	**3/4“**	70914782

weitere Größen auf Anfrage
ask for further dimensions

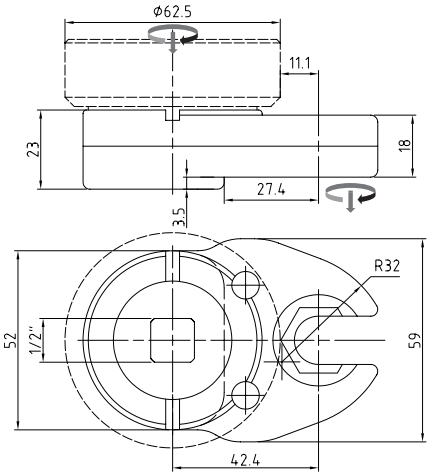

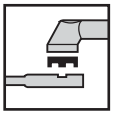

Basic-Line 12-32-18-S	**80321804**
für Standardadaption | for Standard Adaption	
Adaptergruppe | Adapter Group	**D**

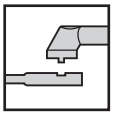

Basic-Line 12-32-18-L	**80321807**
für LÜBBERING WK | for LÜBBERING AH	
Typ | Type	**Vario-Line L**

Antriebsmoment | maximum Input [Nm]	80.0
Abtriebsmoment | max. Output [Nm]	60.0
Wirkungsgrad | Efficiency Factor [η]	0.75
Getriebestufen | Gear Stages	2
Übersetzungsverhältnis | Gear Ratio [i]	1
Gewicht | Weight [kg]	0.72

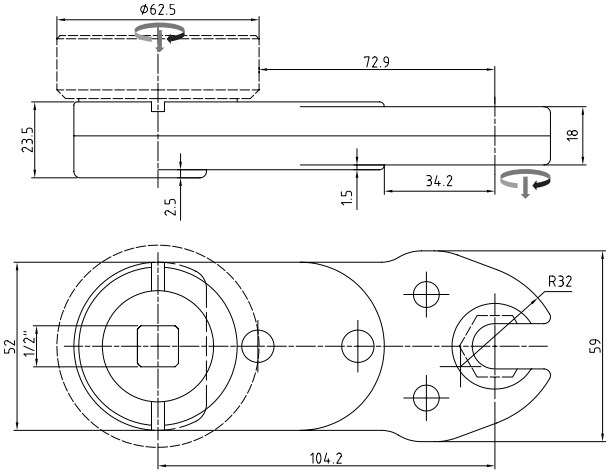

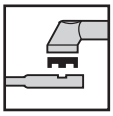

Basic-Line 12-34-18-S	**80341804**
für Standardadaption | for Standard Adaption	
Adaptergruppe | Adapter Group	**D**

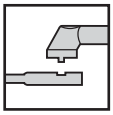

Basic-Line 12-34-18-L	**80341807**
für LÜBBERING WK | for LÜBBERING AH	
Typ | Type	**Vario-Line L**

Antriebsmoment | maximum Input [Nm]	92.0
Abtriebsmoment | max. Output [Nm]	60.0
Wirkungsgrad | Efficiency Factor [η]	0.65
Getriebestufen | Gear Stages	4
Übersetzungsverhältnis | Gear Ratio [i]	1
Gewicht | Weight [kg]	1.15

© Johannes Lübbering GmbH | V09.001

Abtriebszahnräder
Output Socket Gears

SW 24	70914250
SW 22	70914252
SW 21	70914253
SW 20	70914254
SW 3/4“	70914783
SW 13/16“	70914784

SW 7/8“	70914785
SW 15/16“	70914786

weitere Größen auf Anfrage
ask for further dimensions

Technische Daten | Technical Data

Abtriebsmoment | max. Output	55Nm
SW max. [mm]	24
Radius 1 [mm]	20.1
Höhe | Height [mm]	12.0
Öffnung | Opening [mm]	16.0

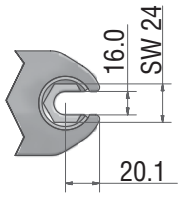

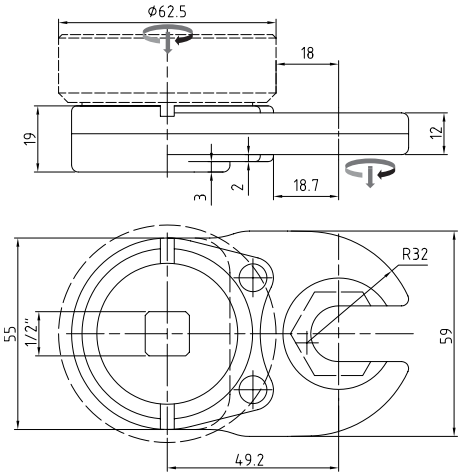

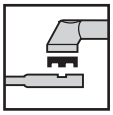

Basic-Line 13-52-12-S	**80521202**
für Standardadaption | for Standard Adaption	
Adaptergruppe | Adapter Group	**D**

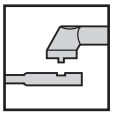

Basic-Line 13-52-12-L	**80521203**
für LÜBBERING WK | for LÜBBERING AH	
Typ | Type	**Vario-Line L**

Antriebsmoment | maximum Input [Nm]	73.0
Abtriebsmoment | max. Output [Nm]	55.0
Wirkungsgrad | Efficiency Factor [η]	0.75
Getriebestufen | Gear Stages	2
Übersetzungsverhältnis | Gear Ratio [i]	1
Gewicht | Weight [kg]	0.66

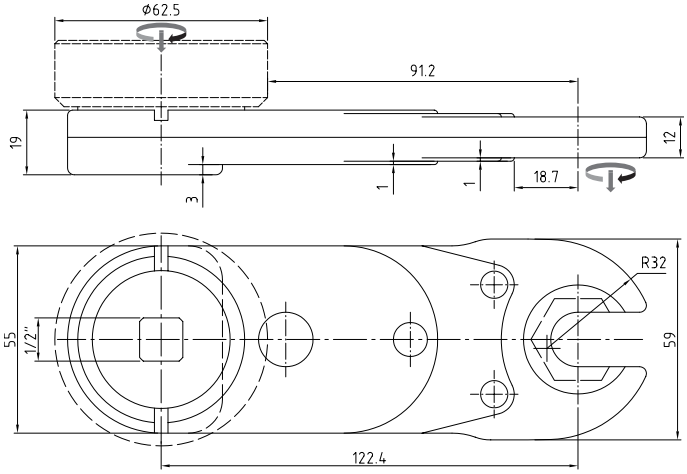

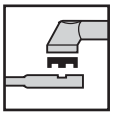

Basic-Line 13-54-12-S	**80541202**
für Standardadaption | for Standard Adaption	
Adaptergruppe | Adapter Group	**D**

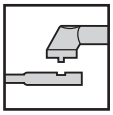

Basic-Line 13-54-12-L	**80541203**
für LÜBBERING WK | for LÜBBERING AH	
Typ | Type	**Vario-Line L**

Antriebsmoment | maximum Input [Nm]	85.0
Abtriebsmoment | max. Output [Nm]	55.0
Wirkungsgrad | Efficiency Factor [η]	0.65
Getriebestufen | Gear Stages	4
Übersetzungsverhältnis | Gear Ratio	1
Gewicht | Weight [kg]	1.3

© Johannes Lübbering GmbH | V09.001

Basic-Line 14-5x-18

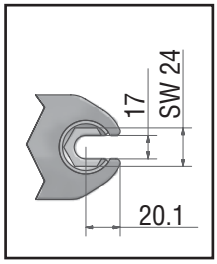

Technische Daten | Technical Data	
Abtriebsmoment | max. Output	80Nm
SW max. [mm]	24
Radius 1 [mm]	20.1
Höhe | Height [mm]	18
Öffnung | Opening [mm]	17

Abtriebszahnräder
Output Socket Gears

SW	**24**	70914256	**SW**	**7/8“**	70914667
SW	**22**	70914258	**SW**	**15/16“**	70914789
SW	**21**	70914259			
SW	**20**	70914260			
SW	**3/4“**	70914787			
SW	**13/16“**	70914788			

weitere Größen auf Anfrage
ask for further dimensions

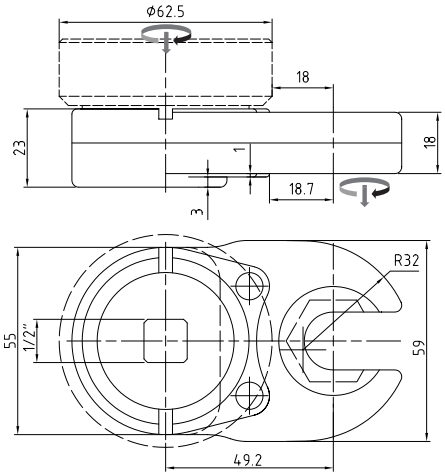

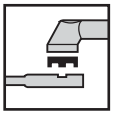

Basic-Line 14-52-18-S	**80521803**
für Standardadaption | for Standard Adaption	
Adaptergruppe | Adapter Group	**D**

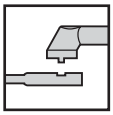

Basic-Line 14-52-18-L	**80521804**
für LÜBBERING WK | for LÜBBERING AH	
Typ | Type	**Vario-Line L**

Antriebsmoment | maximum Input [Nm]	107.0
Abtriebsmoment | max. Output [Nm]	80.0
Wirkungsgrad | Efficiency Factor [η]	0.75
Getriebestufen | Gear Stages	2
Übersetzungsverhältnis | Gear Ratio [i]	1
Gewicht | Weight [kg]	0.8

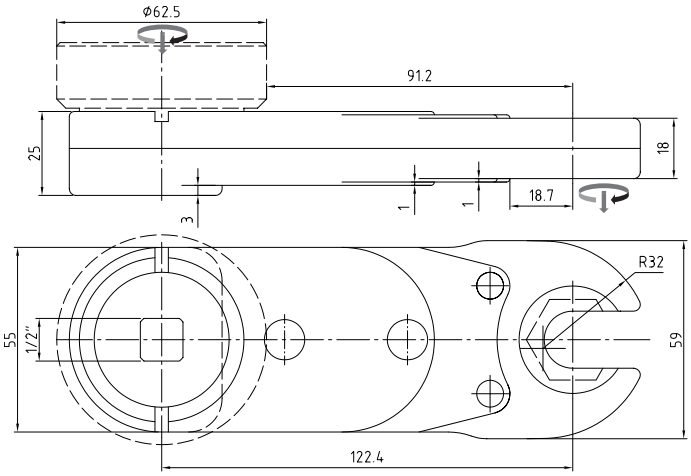

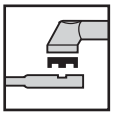

Basic-Line 14-54-18-S	**80541803**
für Standardadaption | for Standard Adaption	
Adaptergruppe | Adapter Group	**D**

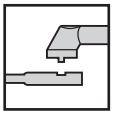

Basic-Line 14-54-18-L	**80541804**
für LÜBBERING WK | for LÜBBERING AH	
Typ | Type	**Vario-Line L**

Antriebsmoment | maximum Input [Nm]	123.0
Abtriebsmoment | max. Output [Nm]	80.0
Wirkungsgrad | Efficiency Factor [η]	0.65
Getriebestufen | Gear Stages	4
Übersetzungsverhältnis | Gear Ratio [i]	1
Gewicht | Weight [kg]	1.44

© Johannes Lübbering GmbH | V09.001

Abtriebszahnräder
Output Socket Gears

SW 27	70914265
SW 24	70914266
SW 22	70914267
SW 21	70914268
SW 7/8“	70914790
SW 15/16“	70914791

SW 1“	70914792
SW 1-1/16“	70914793

weitere Größen auf Anfrage
ask for further dimensions

Technische Daten | Technical Data

Abtriebsmoment | max. Output	100Nm
SW max. [mm]	27
Radius 1 [mm]	22.3
Höhe | Height [mm]	20.0
Öffnung | Opening [mm]	18.0

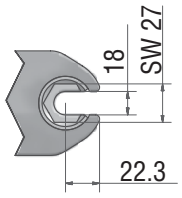

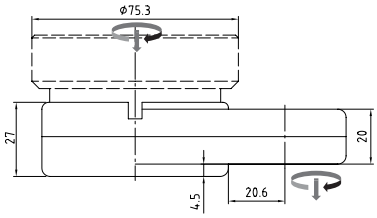

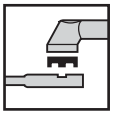

Basic-Line 15-52-20-S	**80522001**
für Standardadaption | for Standard Adaption	
Adaptergruppe | Adapter Group	**E**

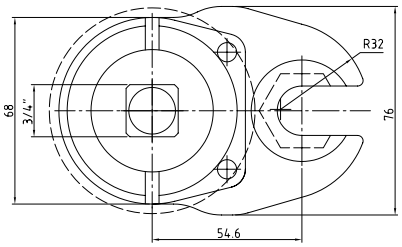

Antriebsmoment | maximum Input [Nm]	133.0
Abtriebsmoment | max. Output [Nm]	100.0
Wirkungsgrad | Efficiency Factor [η]	0.75
Getriebestufen | Gear Stages	2
Übersetzungsverhältnis | Gear Ratio [i]	1
Gewicht | Weight [kg]	1.35

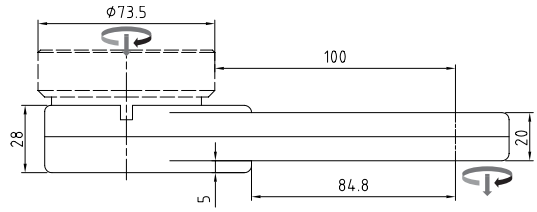

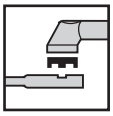

Basic-Line 15-54-20-S	**80542001**
für Standardadaption | for Standard Adaption	
Adaptergruppe | Adapter Group	**E**

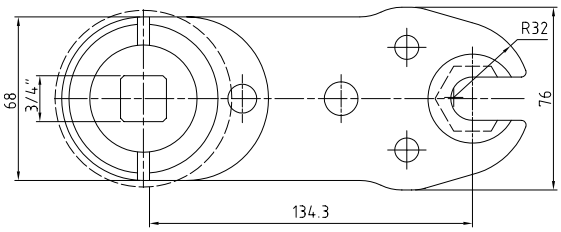

Antriebsmoment | maximum Input [Nm]	154.0
Abtriebsmoment | max. Output [Nm]	100.0
Wirkungsgrad | Efficiency Factor [η]	0.65
Getriebestufen | Gear Stages	4
Übersetzungsverhältnis | Gear Ratio	1
Gewicht | Weight [kg]	2.2

© Johannes Lübbering GmbH | V09.001

Basic-Line 16-7x-20

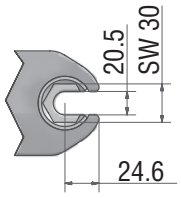

Technische Daten | Technical Data	
Abtriebsmoment | max. Output	110Nm
SW max. [mm]	30
Radius 1 [mm]	24.6
Höhe | Height [mm]	20
Öffnung | Opening [mm]	20.5

Abtriebszahnräder
Output Socket Gears

SW	**30**	70914281
SW	**27**	70914282
SW	**1-1/16“**	70914794
SW	**1-1/18“**	70914795
SW	**1-3/16“**	70914796

weitere Größen auf Anfrage
ask for further dimensions

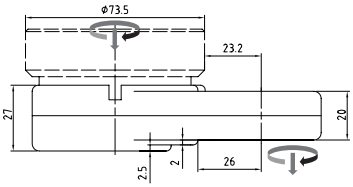

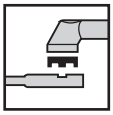

Basic-Line 16-72-20-S	**80722004**
für Standardadaption | for Standard Adaption	
Adaptergruppe | Adapter Group	**E**

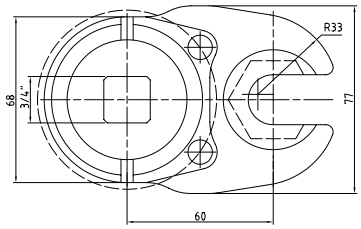

Antriebsmoment | maximum Input [Nm]	147.0
Abtriebsmoment | max. Output [Nm]	110.0
Wirkungsgrad | Efficiency Factor [η]	0.75
Getriebestufen | Gear Stages	2
Übersetzungsverhältnis | Gear Ratio [i]	1
Gewicht | Weight [kg]	1.4

© Johannes Lübbering GmbH | V09.001

© Johannes Lübbering GmbH | V09.001

© Johannes Lübbering GmbH | V09.001

Der ergonomische Flachabtrieb für den Einsatz, wenn es eng wird.

Auf Basis der Basic-Line Flachabtriebe konstruiert, verfügen die In-Line Flachabtriebe zusätzlich über ein integriertes Kegelradgetriebe. Diese Bauform bietet in Verbindung mit handelsüblicher Handschraubtechnik das mit Abstand ergonomischste Schraubsystem für den Anwender.

The ergonomic Geared Offset Head for the application when it gets tight.

Designed on the basis of Basic-Line Geared Offset Heads, the In-Line Geared Offset Heads additionally have a bevel gear available. In connection with the standard hand-held fasting technology. This model offers the most ergonomic fastening system for the user.

Individuelle Merkmale

Genauigkeitsklasse:
- geschlossen ≤ 10%
- offen ≤ 15%

Bauform:
- geschlossen, für die klassische Schraubverbindung
- offen, z.B. für die Rohrleitungsverschraubung

Aufbau:
- besonders ergonomisch durch integriertes Kegelradgetriebe
- je Typ und Leistungsklasse modular in je einer Länge

Eigenschaften:
- optimale Lagerung aller Getriebestufen
- Rechtsantrieb, Linksantrieb auf Anfrage

Abtriebsseite:
- Standardabtriebszahnräder nach Katalog
- individuelle, anwendungsspezifische Abtriebszahnräder auf Anfrage

Antriebsseite:
- individuelle Adapter sichern die Kompatibilität zu allen handelsüblichen Schraubern

Schnittstelle:
- Adapter mit 45°-Teilung zur individuellen und ergonomischen Positionierung um 360°

Individual Characteristics

Accuracy Class:
- closed ≤ 10%
- open ≤ 15%

Model:
- closed, for standard screw connections
- open, e.g. for pipeline fastening

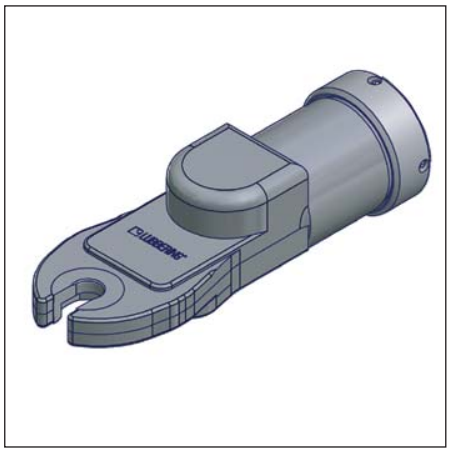

Assembly:
- exceptionally ergonomic due to the integrated bevel gear
- according to type and capacity class modular in one length each

Characteristics:
- optimized bearing of all gear stages
- right-hand drive, left-hand drive on request

Output-Side:
- standard Geared Offset Heads due to catalogue
- individual, custom-designed output gear on request

Input-Side:
- individual adapters ensure the compatibility to all customized fasteners

Interface:
- 45°splitting adapter for individual and ergonomic positioning at 360°

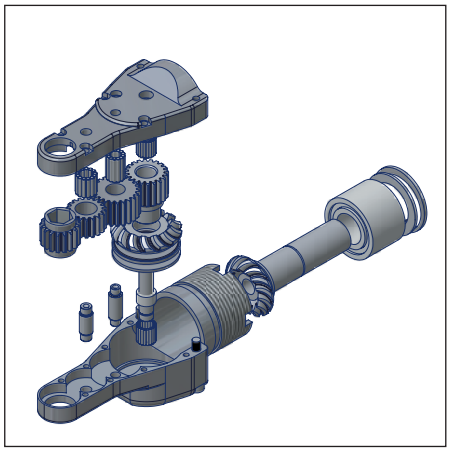

© Johannes Lübbering GmbH | V09.001

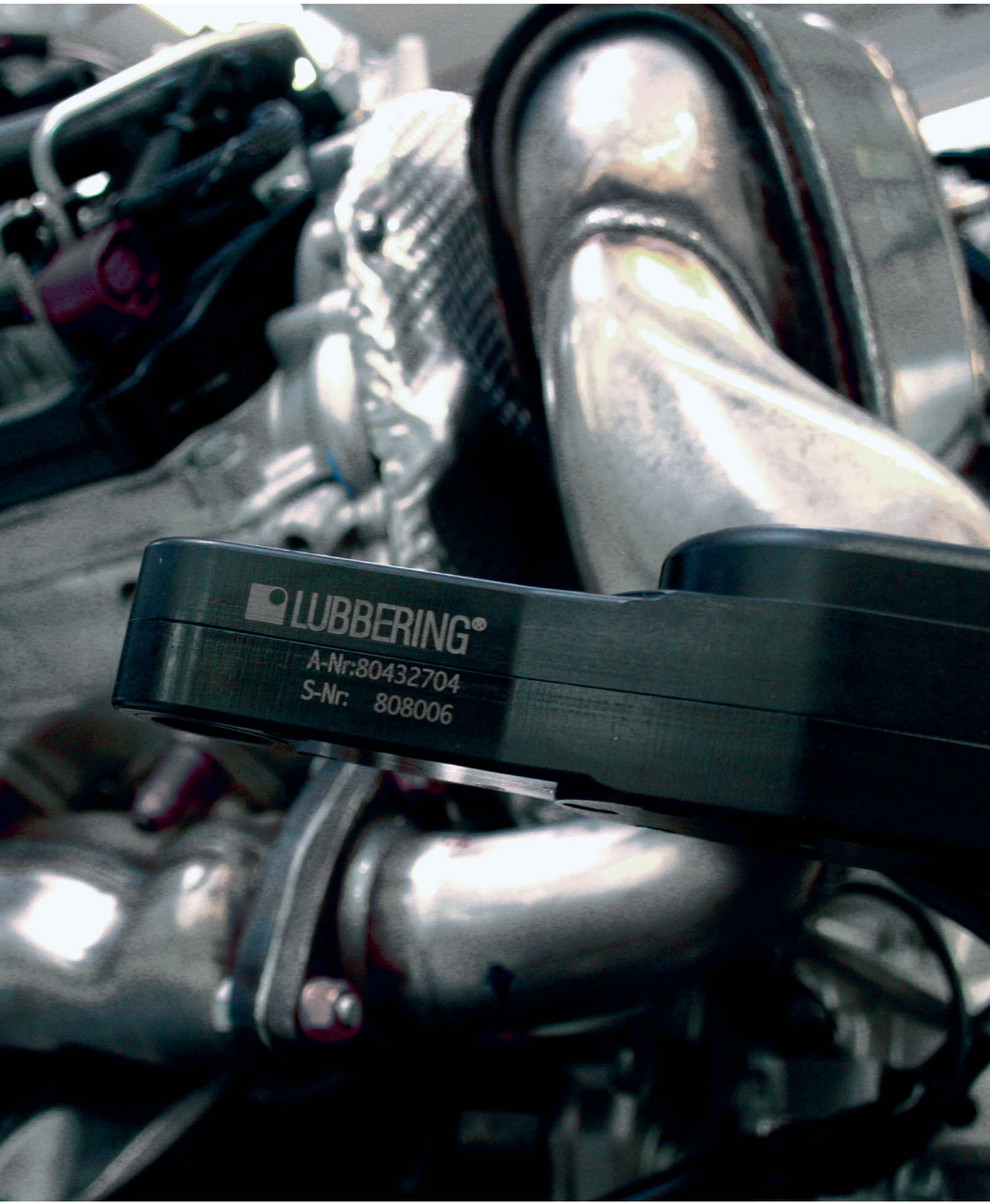

© Johannes Lübbering GmbH | V09.001

Optional mit Einlaufzertifikat! **Optionally running-in certificate!**

Testprotokoll / testreport
für / for : In-Line 4-23-15

LUBBERING®

Art.-Nr. / item number:	80231507
Serien-Nr. / serial number :	822967
Md zul. / max. tourque :	28 Nm
Übers.-Verh. / ratio:	1.333

Testkriterien / testcriterion

Md_ab / tourque :	28 Nm
Test nach / test after :	3000 zyklen / cycles
Drehzahl / rotation speed :	30 U/min

Testergebnisse / testresult

Wirkungsgrad / efficiency :	0.74
Genauigkeit / accuracy :	+/-5.79 %
Datum / date :	18.07.2007
Prüfer / inspector :	K. Laukemper

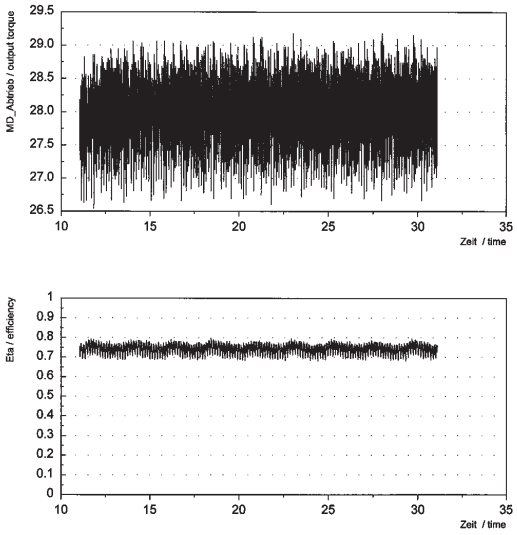

Testprotokoll / testreport
für / for : In-Line 8-33-18

LUBBERING®

Art.-Nr. / item number:	80331804 (4210435482)
Serien-Nr. / serial number :	823670
Md zul. / max. tourque :	33 Nm
Übers.-Verh. / ratio:	1.32

Testkriterien / testcriterion

Md_ab / torque :	33 Nm
Test nach / test after :	3000 zyklen / cycles
Drehzahl / rotation speed :	30 U/min

Testergebnisse / testresult

Wirkungsgrad / efficiency :	0.75
Genauigkeit / accuracy :	+/-10.88 %
Datum / date :	05.09.2007
Prüfer / inspector :	K. Laukemper

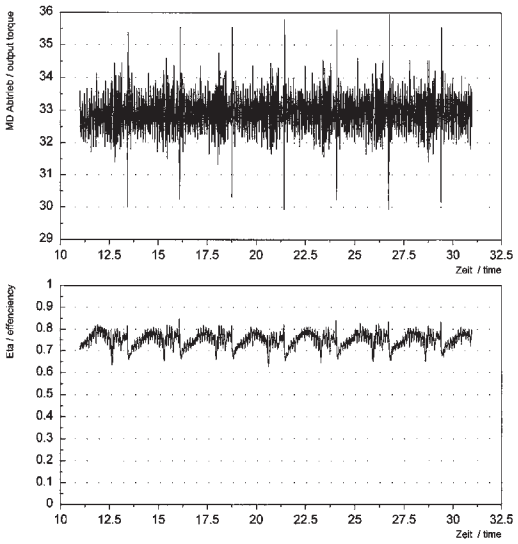

Nähere technische Informationen und Bestellhinweise entnehmen Sie bitte den Legenden oder dem Anhang.
Unser Vertriebsteam steht Ihnen jederzeit unter der Telefonnummer +49 (5245) 8309-371 oder info@luebbering.de zur Verfügung.

For further technical information or order advice please refer to the caption or the appendix.
Our sales team is always at your disposal (telephone no: +49 (52 45) 83 09-371 or e-mail: info@luebbering.de).

© Johannes Lübbering GmbH | V09.001

© Johannes Lübbering GmbH | V09.001

In-Line 1-23-09

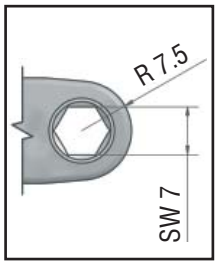

Technische Daten | Technical Data	
Abtriebsmoment | max. Output	5.0Nm
SW max. [mm]	7.0
Radius [mm]	7.5
Höhe | Height [mm]	9

Abtriebszahnräder
Output Socket Gears

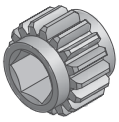

SW	**7**	70914284
SW	**6**	70914285
SW	**5**	70914286
SW	**1/4“**	70914643

weitere Größen auf Anfrage
ask for further dimensions

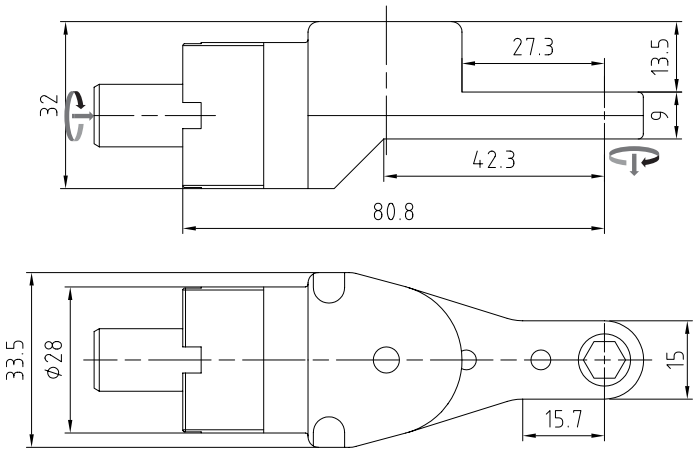

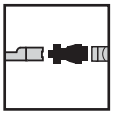

In-Line	**1-23-09**	**80230904**
für Standardadaption | for Standard Adaption		
Adaptergruppe | Adapter Group		**AX**

Abtriebsdrehrichtung | Output rotation direction	rechts | right
Antriebsmoment | maximum Input [Nm]	6.5
Abtriebsmoment | max. Output [Nm]	5.0
Wirkungsgrad | Efficiency Factor [η]	0.8
Getriebestufen | Gear Stages	3
Übersetzungsverhältnis | Gear Ratio [i]	0.97
Gewicht | Weight [kg]	0.21

In-Line 2-23-14

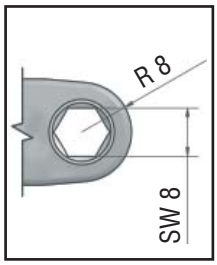

Technische Daten | Technical Data	
Abtriebsmoment | max. Output	9.5Nm
SW max. [mm]	8.0
Radius [mm]	8
Höhe | Height [mm]	14

Abtriebszahnräder
Output Socket Gears

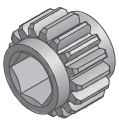

SW	**8**	70914311
SW	**7**	70914312
SW	**6**	70914313
SW	**1/4“**	70914725
SW	**5/16“**	70914994

weitere Größen auf Anfrage
ask for further dimensions

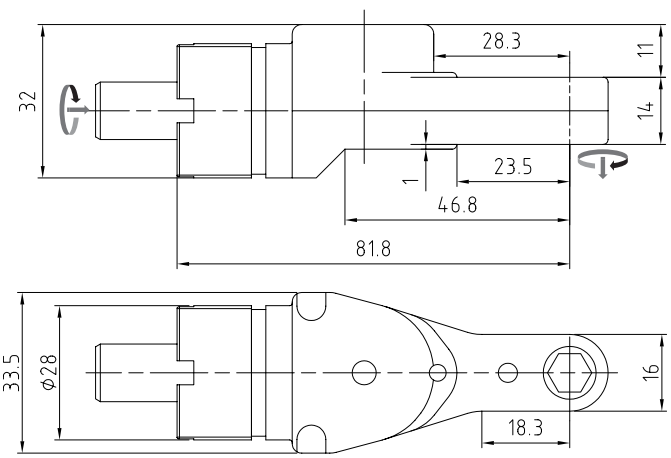

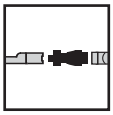

In-Line	**2-23-14**	**80231401**
für Standardadaption | for Standard Adaption		
Adaptergruppe | Adapter Group		**AX**

Abtriebsdrehrichtung | Output rotation direction	rechts | right
Antriebsmoment | maximum Input [Nm]	11.5
Abtriebsmoment | max. Output [Nm]	9.5
Wirkungsgrad | Efficiency Factor [η]	0.8
Getriebestufen | Gear Stages	3
Übersetzungsverhältnis | Gear Ratio [i]	1.03
Gewicht | Weight [kg]	0.22

© Johannes Lübbering GmbH | V09.001

In-Line 3-23-10

Abtriebszahnräder
Output Socket Gears

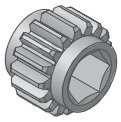

SW 10	70924148
SW 9	70924149
SW 8	70924150

weitere Größen auf Anfrage
ask for further dimensions

Technische Daten | Technical Data

Abtriebsmoment | max. Output	12.0Nm
SW max. [mm]	10.0
Radius [mm]	10
Höhe | Height [mm]	10

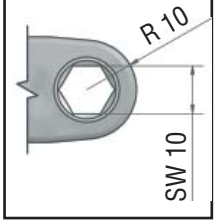

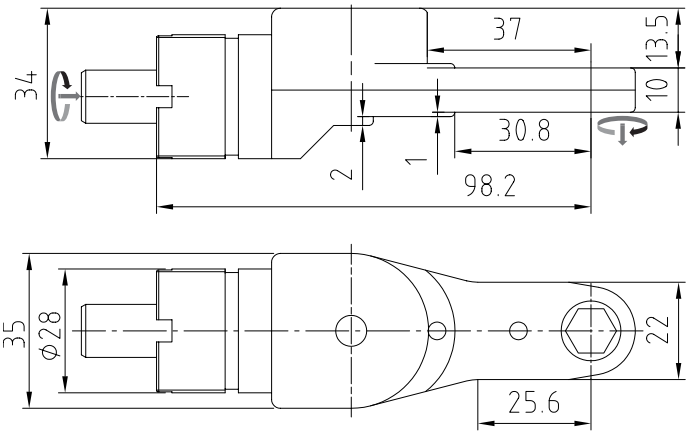

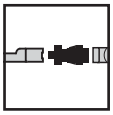

In-Line 3-23-10	**80231006**
für Standardadaption | for Standard Adaption	
Adaptergruppe | Adapter Group	**AX**

Abtriebsdrehrichtung | Output rotation direction	rechts | right
Antriebsmoment | maximum Input [Nm]	12.6
Abtriebsmoment | max. Output [Nm]	12.0
Wirkungsgrad | Efficiency Factor [η]	0.8
Getriebestufen | Gear Stages	3
Übersetzungsverhältnis | Gear Ratio [i]	1.19
Gewicht | Weight [kg]	0.33

In-Line 3-23-15

Abtriebszahnräder
Output Socket Gears

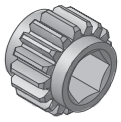

SW 10	70914324
SW 9	70914327
SW 8	70914328
SW 15/16“	70914589
SW 3/8“	70914510

weitere Größen auf Anfrage
ask for further dimensions

Technische Daten | Technical Data

Abtriebsmoment | max. Output	18.0Nm
SW max. [mm]	10
Radius [mm]	10
Höhe | Height [mm]	15

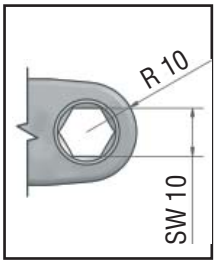

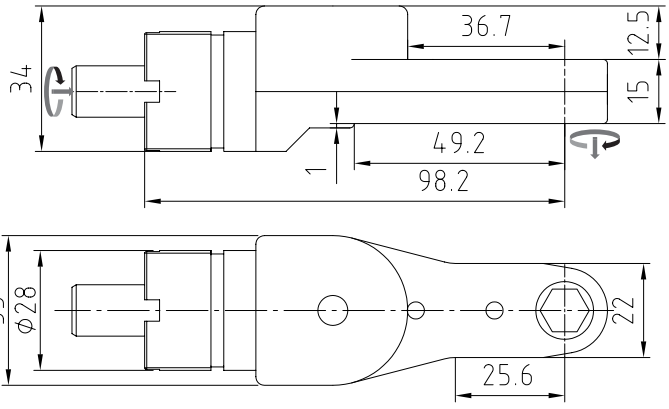

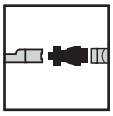

In-Line 3-23-15	**80231509**
für Standardadaption | for Standard Adaption	
Adaptergruppe | Adapter Group	**AX**

Abtriebsdrehrichtung | Output rotation direction	rechts | right
Antriebsmoment | maximum Input [Nm]	19.0
Abtriebsmoment | max. Output [Nm]	18.0
Wirkungsgrad | Efficiency Factor [η]	0.8
Getriebestufen | Gear Stages	3
Übersetzungsverhältnis | Gear Ratio [i]	1.19
Gewicht | Weight [kg]	0.42

© Johannes Lübbering GmbH | V09.001

In-Line 4-23-15

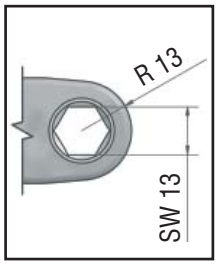

Technische Daten | Technical Data

Abtriebsmoment | max. Output	28.0Nm
SW max. [mm]	13
Radius [mm]	13
Höhe | Height [mm]	15

Abtriebszahnräder
Output Socket Gears

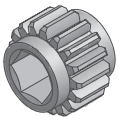

SW	**13**	70914320
SW	**12**	70914319
SW	**11**	70914317
SW	**7/16“**	70914732
SW	**1/2“**	70914733

weitere Größen auf Anfrage
ask for further dimensions

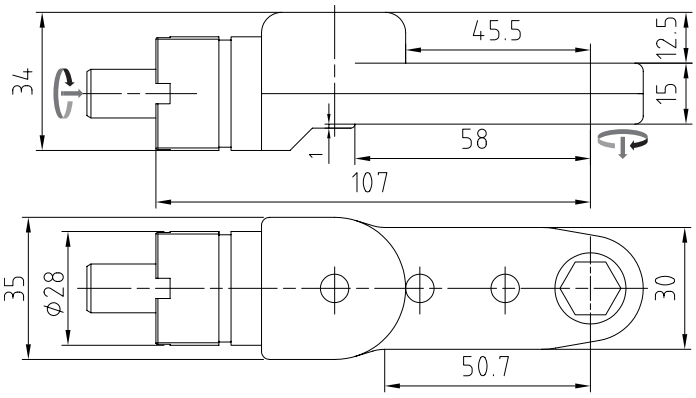

In-Line	**4-23-15**	**80231507**
für Standardadaption | for Standard Adaption		
Adaptergruppe | Adapter Group		**AX**

Abtriebsdrehrichtung | Output rotation direction	rechts | right
Antriebsmoment | maximum Input [Nm]	26.0
Abtriebsmoment | max. Output [Nm]	28.0
Wirkungsgrad | Efficiency Factor [η]	0.8
Getriebestufen | Gear Stages	3
Übersetzungsverhältnis | Gear Ratio [i]	1.33
Gewicht | Weight [kg]	0.43

In-Line 5-43-10

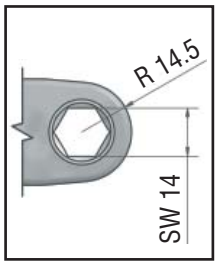

Technische Daten | Technical Data

Abtriebsmoment | max. Output	23.0Nm
SW max. [mm]	14.0
Radius [mm]	14.5
Höhe | Height [mm]	10

Abtriebszahnräder
Output Socket Gears

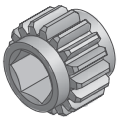

SW	**14**	70914330
SW	**13**	70914331
SW	**12**	70914332
SW	**7/16“**	70914734
SW	**1/2“**	70914735
SW	**9/16“**	70914459

weitere Größen auf Anfrage
ask for further dimensions

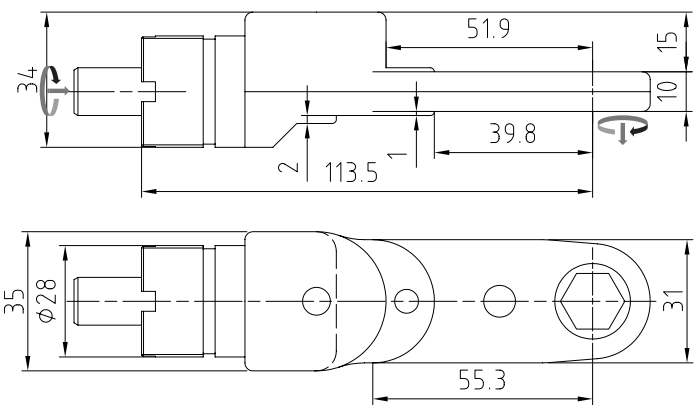

In-Line	**5-43-10**	**80431004**
für Standardadaption | for Standard Adaption		
Adaptergruppe | Adapter Group		**AX**

Abtriebsdrehrichtung | Output rotation direction	rechts | right
Antriebsmoment | maximum Input [Nm]	20.0
Abtriebsmoment | max. Output [Nm]	23.0
Wirkungsgrad | Efficiency Factor [η]	0.8
Getriebestufen | Gear Stages	3
Übersetzungsverhältnis | Gear Ratio [i]	1.43
Gewicht | Weight [kg]	0.36

© Johannes Lübbering GmbH | V09.001

In-Line 6-43-18

Abtriebszahnräder
Output Socket Gears

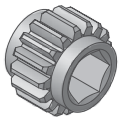

SW 14	70914334
SW 13	70914335
SW 12	70914336
SW 7/16“	70914737
SW 1/2“	70914585
SW 9/16“	70914459

weitere Größen auf Anfrage
ask for further dimensions

Technische Daten | Technical Data

Abtriebsmoment | max. Output	44.0Nm
SW max. [mm]	14.0
Radius [mm]	14.5
Höhe | Height [mm]	18

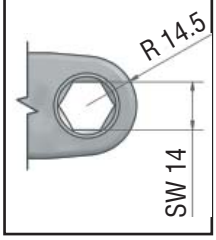

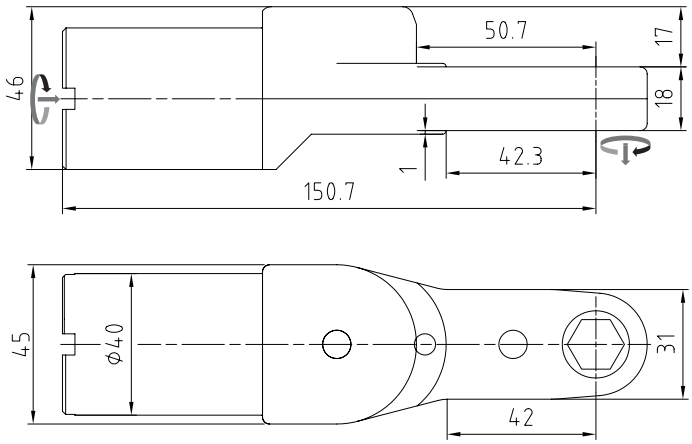

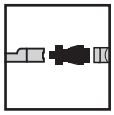

In-Line 6-43-18	**80431803**
für Standardadaption | for Standard Adaption	
Adaptergruppe | Adapter Group	**CX**

Abtriebsdrehrichtung | Output rotation direction	rechts | right
Antriebsmoment | maximum Input [Nm]	45.0
Abtriebsmoment | max. Output [Nm]	44.0
Wirkungsgrad | Efficiency Factor [η]	0.8
Getriebestufen | Gear Stages	3
Übersetzungsverhältnis | Gear Ratio [i]	1.22
Gewicht | Weight [kg]	0.95

In-Line 7-43-36

Abtriebszahnräder
Output Socket Gears

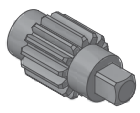

SD 3/8“	80914337

weitere Größen auf Anfrage
ask for further dimensions

Technische Daten | Technical Data

Abtriebsmoment | max. Output	40.0Nm
SW max. [mm]	SD 3/8“
Radius [mm]	10.25
Höhe | Height [mm]	36

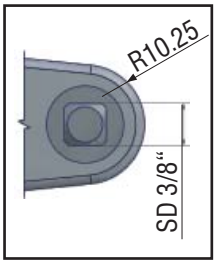

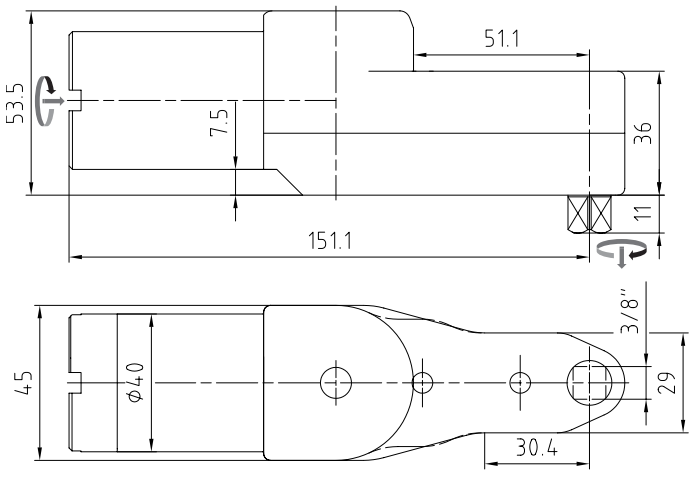

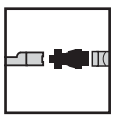

In-Line 7-43-36	**80433601**
für Standardadaption | for Standard Adaption	
Adaptergruppe | Adapter Group	**CX**

Abtriebsdrehrichtung | Output rotation direction	rechts | right
Antriebsmoment | maximum Input [Nm]	46.0
Abtriebsmoment | max. Output [Nm]	40.0
Wirkungsgrad | Efficiency Factor [η]	0.8
Getriebestufen | Gear Stages	3
Übersetzungsverhältnis | Gear Ratio [i]	1.08
Gewicht | Weight [kg]	1.36

© Johannes Lübbering GmbH | V09.001

In-Line 8-43-24

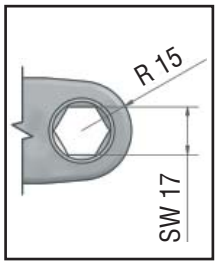

Technische Daten | Technical Data

Abtriebsmoment | max. Output	65.0Nm
SW max. [mm]	17
Radius [mm]	15
Höhe | Height [mm]	24

Abtriebszahnräder
Output Socket Gears

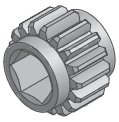

SW	**17**	70914338
SW	**16**	70914339
SW	**15**	70914341
SW	**9/16“**	70914738
SW	**5/8“**	70914739

***SW17**
für Drehmomente über 40Nm auf Anfrage!
***SW17**
for using above 40Nm on request!

weitere Größen auf Anfrage
ask for further dimensions

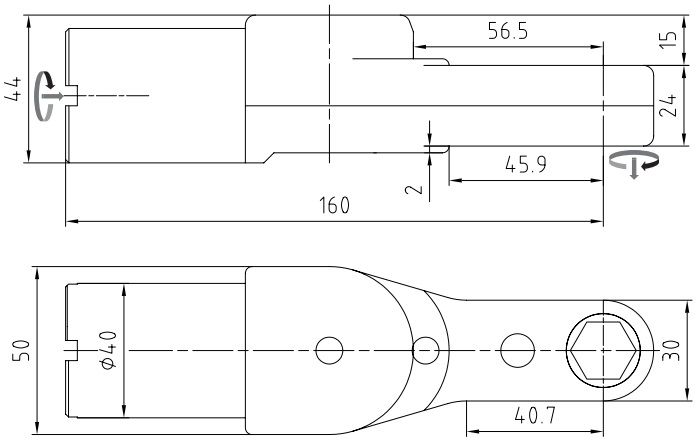

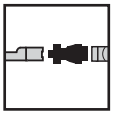

In-Line	**8-43-24**	**80432404**
für Standardadaption | for Standard Adaption		
Adaptergruppe | Adapter Group		**CX**

Abtriebsdrehrichtung | Output rotation direction	rechts | right
Antriebsmoment | maximum Input [Nm]	45.0
Abtriebsmoment | max. Output [Nm]	65.0
Wirkungsgrad | Efficiency Factor [η]	0.8
Getriebestufen | Gear Stages	3
Übersetzungsverhältnis | Gear Ratio [i]	1.82
Gewicht | Weight [kg]	1.23

In-Line 9-43-27

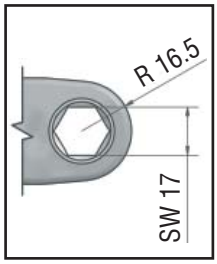

Technische Daten | Technical Data

Abtriebsmoment | max. Output	80.0Nm
SW max. [mm]	17.0
Radius [mm]	16.5
Höhe | Height [mm]	27

Abtriebszahnräder
Output Socket Gears

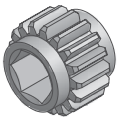

SW	**17**	70914342
SW	**16**	70914343
SW	**15**	70914344
SW	**9/16“**	70914740
SW	**5/8“**	70914741

weitere Größen auf Anfrage
ask for further dimensions

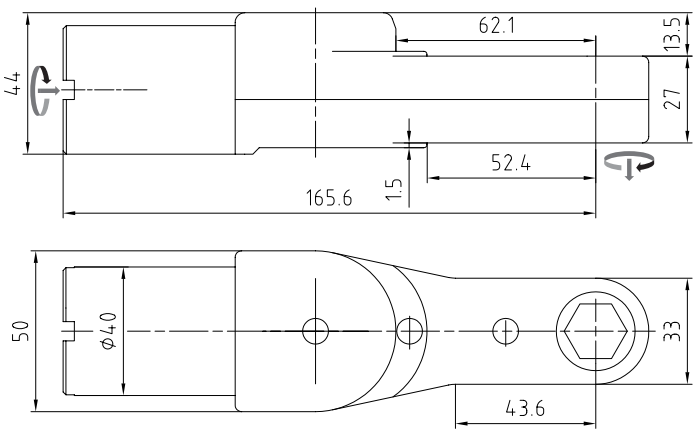

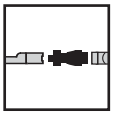

In-Line	**9-43-27**	**80432704**
für Standardadaption | for Standard Adaption		
Adaptergruppe | Adapter Group		**CX**

Abtriebsdrehrichtung | Output rotation direction	rechts | right
Antriebsmoment | maximum Input [Nm]	47.0
Abtriebsmoment | max. Output [Nm]	80.0
Wirkungsgrad | Efficiency Factor [η]	0.8
Getriebestufen | Gear Stages	3
Übersetzungsverhältnis | Gear Ratio [i]	2.12
Gewicht | Weight [kg]	0.72

© Johannes Lübbering GmbH | V09.001

In-Line 10-43-36

Abtriebszahnräder
Output Socket Gears

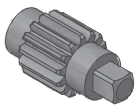

SD 3/8“	80914345

weitere Größen auf Anfrage
ask for further dimensions

Technische Daten | Technical Data

Abtriebsmoment | max. Output	80.0Nm
SW max. [mm]	SD 3/8“
Radius [mm]	13.5
Höhe | Height [mm]	36

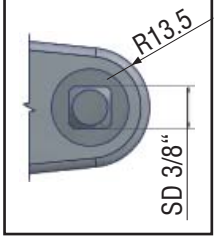

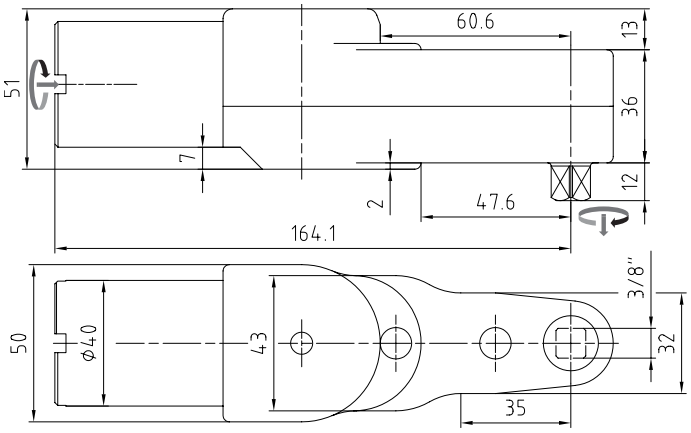

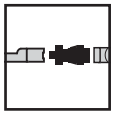

In-Line	**10-43-36**	**80433602**
für Standardadaption | for Standard Adaption		
Adaptergruppe | Adapter Group		**CX**

Abtriebsdrehrichtung | Output rotation direction	rechts | right
Antriebsmoment | maximum Input [Nm]	53.0
Abtriebsmoment | max. Output [Nm]	80.0
Wirkungsgrad | Efficiency Factor [η]	0.8
Getriebestufen | Gear Stages	3
Übersetzungsverhältnis | Gear Ratio [i]	1.87
Gewicht | Weight [kg]	1.96

In-Line 11-43-28

Abtriebszahnräder
Output Socket Gears

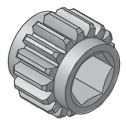

SW 19	70914346
SW 18	70914347
SW 17	70914348
SW 5/8“	70914742
SW 11/16“	70914743
SW 3/4“	70914744

weitere Größen auf Anfrage
ask for further dimensions

Technische Daten | Technical Data

Abtriebsmoment | max. Output	110.0Nm
SW max. [mm]	19
Radius [mm]	18
Höhe | Height [mm]	28

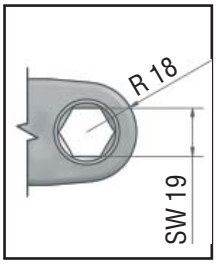

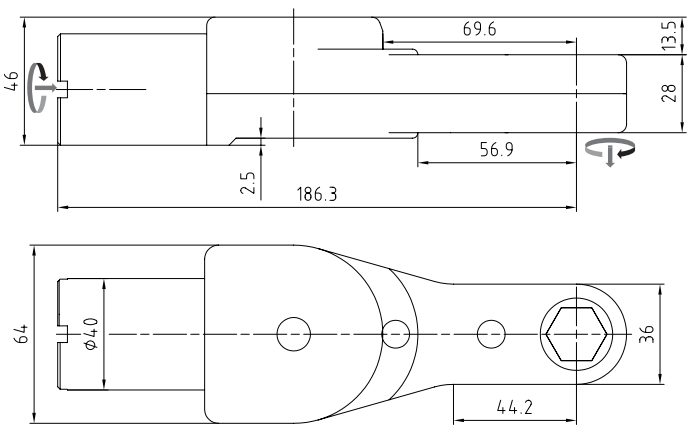

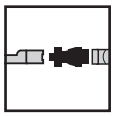

In-Line	**11-43-28**	**80432804**
für Standardadaption | for Standard Adaption		
Adaptergruppe | Adapter Group		**CX**

Abtriebsdrehrichtung | Output rotation direction	rechts | right links | left
Antriebsmoment | maximum Input [Nm]	84.0
Abtriebsmoment | max. Output [Nm]	110.0
Wirkungsgrad | Efficiency Factor [η]	0.8
Getriebestufen | Gear Stages	3
Übersetzungsverhältnis | Gear Ratio [i]	1.64
Gewicht | Weight [kg]	1.85

© Johannes Lübbering GmbH | V09.001

In-Line 12-43-32

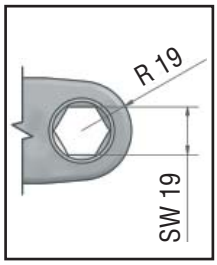

Technische Daten | Technical Data	
Abtriebsmoment | max. Output	136.0Nm
SW max. [mm]	19
Radius [mm]	19
Höhe | Height [mm]	32

Abtriebszahnräder
Output Socket Gears

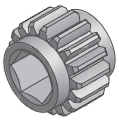

SW	**19**	70914349
SW	**18**	70914350
SW	**17**	70914351
SW	**5/8“**	70914745
SW	**11/16“**	70914746
SW	**3/4“**	70914747

weitere Größen auf Anfrage
ask for further dimensions

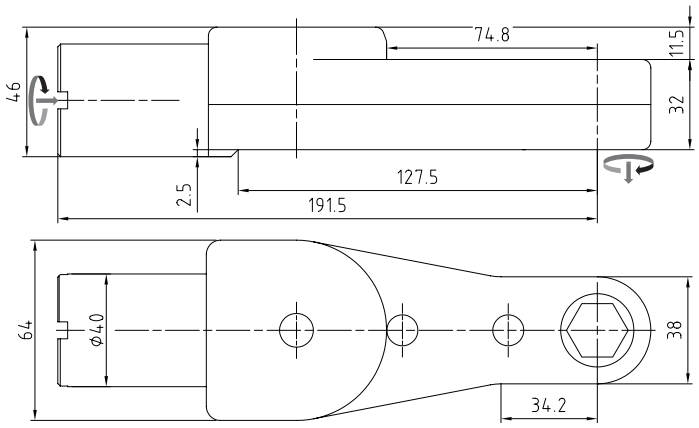

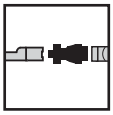

In-Line	**12-43-32**	**80433204**
für Standardadaption | for Standard Adaption		
Adaptergruppe | Adapter Group		**CX**

Abtriebsdrehrichtung | Output rotation direction	rechts | right links | left
Antriebsmoment | maximum Input [Nm]	90.0
Abtriebsmoment | max. Output [Nm]	136.0
Wirkungsgrad | Efficiency Factor [η]	0.8
Getriebestufen | Gear Stages	3
Übersetzungsverhältnis | Gear Ratio [i]	1.89
Gewicht | Weight [kg]	1.95

In-Line 13-43-50

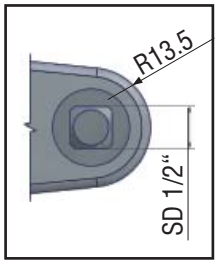

Technische Daten | Technical Data	
Abtriebsmoment | max. Output	110.0Nm
SW max. [mm]	SD 1/2“
Radius [mm]	13.5
Höhe | Height [mm]	50

Abtriebszahnräder
Output Socket Gears

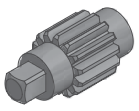

SD	**1/2“**	80914353

weitere Größen auf Anfrage
ask for further dimensions

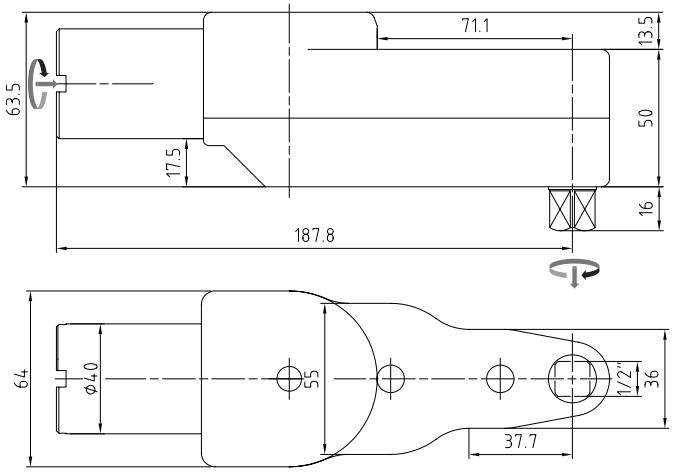

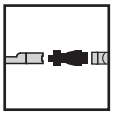

In-Line	**13-43-50**	**80435001**
für Standardadaption | for Standard Adaption		
Adaptergruppe | Adapter Group		**CX**

Abtriebsdrehrichtung | Output rotation direction	rechts | right links | left
Antriebsmoment | maximum Input [Nm]	84.0
Abtriebsmoment | max. Output [Nm]	110.0
Wirkungsgrad | Efficiency Factor [η]	0.8
Getriebestufen | Gear Stages	3
Übersetzungsverhältnis | Gear Ratio [i]	1.65
Gewicht | Weight [kg]	2.6

© Johannes Lübbering GmbH | V09.001

In-Line 14-63-20

Abtriebszahnräder
Output Socket Gears

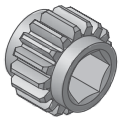

SW 22	70904698
SW 21	70904015
SW 20	70914356
SW 3/4“	70914872
SW 13/16“	70914748
SW 7/8“	70914873

weitere Größen auf Anfrage
ask for further dimensions

Technische Daten | Technical Data

Abtriebsmoment | max. Output	90.0Nm
SW max. [mm]	22
Radius [mm]	20
Höhe | Height [mm]	20

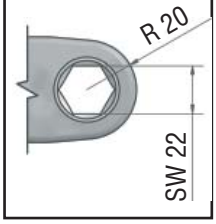

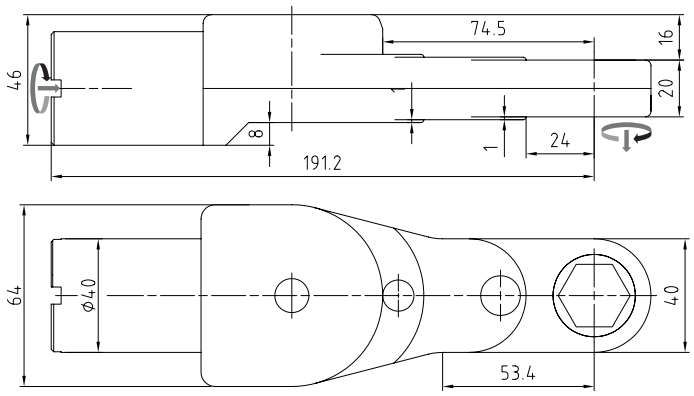

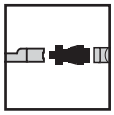

In-Line **14-63-20**	**80632004**
für Standardadaption | for Standard Adaption	
Adaptergruppe | Adapter Group	**CX**

Abtriebsdrehrichtung | Output rotation direction	rechts | right links | left
Antriebsmoment | maximum Input [Nm]	70.0
Abtriebsmoment | max. Output [Nm]	90.0
Wirkungsgrad | Efficiency Factor [η]	0.8
Getriebestufen | Gear Stages	3
Übersetzungsverhältnis | Gear Ratio [i]	1.6
Gewicht | Weight [kg]	1.75

In-Line 15-63-33

Abtriebszahnräder
Output Socket Gears

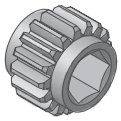

SW 22	70914357
SW 21	70914358
SW 20	70914359
SW 3/4“	70914749
SW 13/16“	70914750
SW 7/8“	70914751

weitere Größen auf Anfrage
ask for further dimensions

Technische Daten | Technical Data

Abtriebsmoment | max. Output	150.0Nm
SW max. [mm]	22
Radius [mm]	20
Höhe | Height [mm]	33

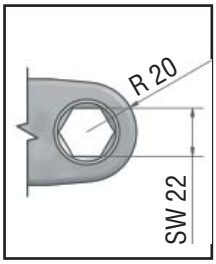

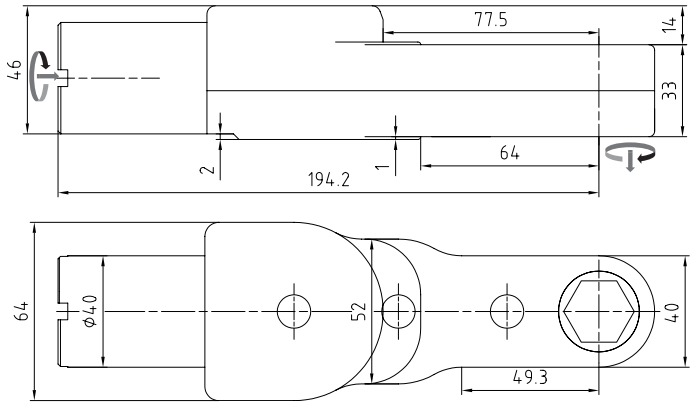

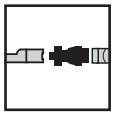

In-Line **15-63-33**	**80633304**
für Standardadaption | for Standard Adaption	
Adaptergruppe | Adapter Group	**CX**

Abtriebsdrehrichtung | Output rotation direction	rechts | right links | left
Antriebsmoment | maximum Input [Nm]	90.0
Abtriebsmoment | max. Output [Nm]	150.0
Wirkungsgrad | Efficiency Factor [η]	0.8
Getriebestufen | Gear Stages	3
Übersetzungsverhältnis | Gear Ratio [i]	2.08
Gewicht | Weight [kg]	2.02

© Johannes Lübbering GmbH | V09.001

In-Line 18-63-20

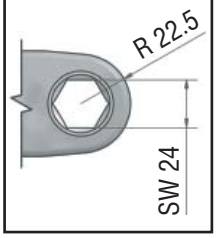

Technische Daten | Technical Data

Abtriebsmoment | max. Output	105.0Nm
SW max. [mm]	24
Radius [mm]	22.5
Höhe | Height [mm]	20

Abtriebszahnräder
Output Socket Gears

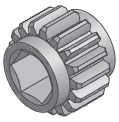

SW	**24**	70924151
SW	**22**	70924153
SW	**20**	70924154

weitere Größen auf Anfrage
ask for further dimensions

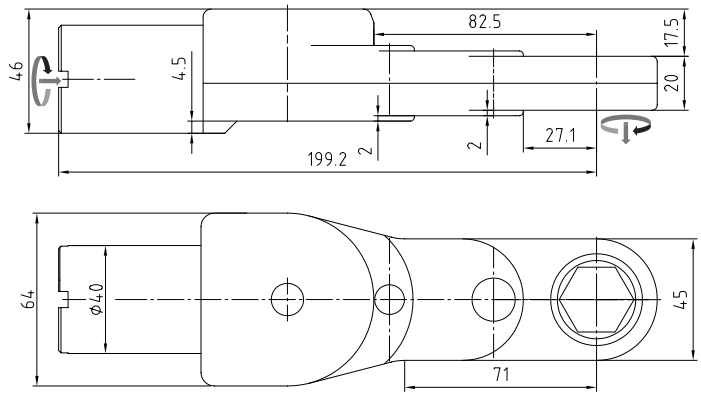

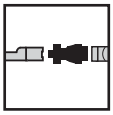

In-Line	**18-63-20**	**80632008**
für Standardadaption | for Standard Adaption		
Adaptergruppe | Adapter Group		**CX**

Abtriebsdrehrichtung | Output rotation direction	rechts | right links | left
Antriebsmoment | maximum Input [Nm]	67.0
Abtriebsmoment | max. Output [Nm]	105.0
Wirkungsgrad | Efficiency Factor [η]	0.8
Getriebestufen | Gear Stages	3
Übersetzungsverhältnis | Gear Ratio [i]	1.97
Gewicht | Weight [kg]	1.85

© Johannes Lübbering GmbH | V09.001

© Johannes Lübbering GmbH | V09.001

© Johannes Lübbering GmbH | V09.001

In-Line 1-13-11

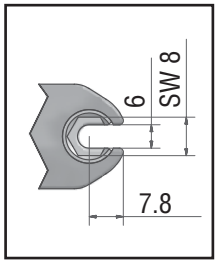

Technische Daten | Technical Data	
Abtriebsmoment | max. Output	8.5Nm
SW max. [mm]	8
Radius 1 [mm]	7.8
Höhe | Height [mm]	11
Öffnung | Opening [mm]	6

Abtriebszahnräder
Output Socket Gears

SW	**8**	70914130
SW	**7**	70914131
SW	**5/16“**	70914132

weitere Größen auf Anfrage
ask for further dimensions

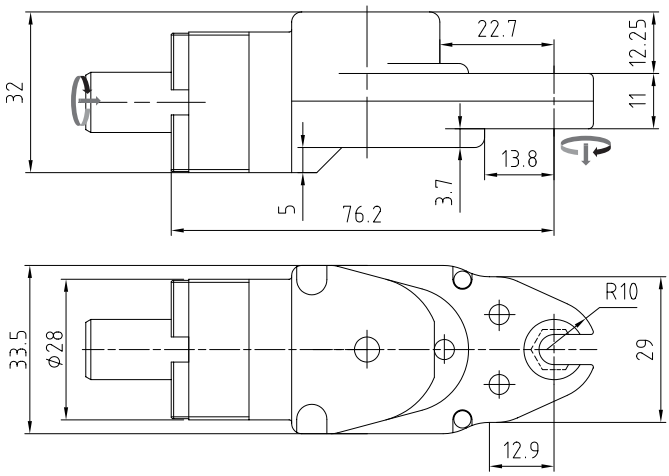

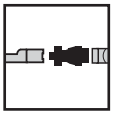

In-Line	**1-13-11**	**80131103**
für Standardadaption | for Standard Adaption		
Adaptergruppe | Adapter Group		**AX**

Abtriebsdrehrichtung | Output rotation direction	rechts | right
Antriebsmoment | maximum Input [Nm]	11.0
Abtriebsmoment | max. Output [Nm]	8.5
Wirkungsgrad | Efficiency Factor [η]	0.75
Getriebestufen | Gear Stages	3
Übersetzungsverhältnis | Gear Ratio [i]	1
Gewicht | Weight [kg]	0.3

In-Line 2-13-10

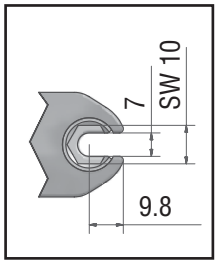

Technische Daten | Technical Data	
Abtriebsmoment | max. Output	12Nm
SW max. [mm]	10
Radius 1 [mm]	9.8
Höhe | Height [mm]	10
Öffnung | Opening [mm]	7

Abtriebszahnräder
Output Socket Gears

SW	**10**	70914135
SW	**9**	70914134
SW	**8**	70914133
SW	**5/16“**	70914136
SW	**3/8“**	70914137

weitere Größen auf Anfrage
ask for further dimensions

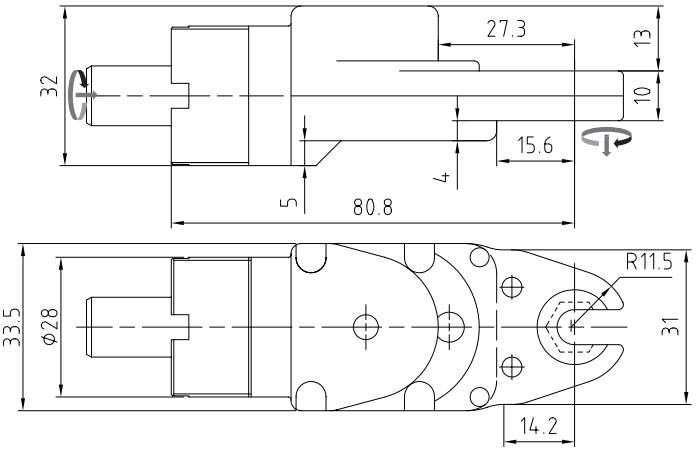

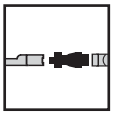

In-Line	**2-13-10**	**80131002**
für Standardadaption | for Standard Adaption		
Adaptergruppe | Adapter Group		**AX**

Abtriebsdrehrichtung | Output rotation direction	rechts | right
Antriebsmoment | maximum Input [Nm]	12.0
Abtriebsmoment | max. Output [Nm]	12.0
Wirkungsgrad | Efficiency Factor [η]	0.75
Getriebestufen | Gear Stages	3
Übersetzungsverhältnis | Gear Ratio [i]	1.32
Gewicht | Weight [kg]	0.3

© Johannes Lübbering GmbH | V09.001

In-Line 3-13-12

Abtriebszahnräder
Output Socket Gears

SW 10	70914158
SW 9	70914159
SW 8	70914160
SW 5/16“	70914161
SW 3/8“	70914162

weitere Größen auf Anfrage
ask for further dimensions

Technische Daten | Technical Data

Abtriebsmoment | max. Output	14Nm
SW max. [mm]	10
Radius 1 [mm]	9.8
Höhe | Height [mm]	12
Öffnung | Opening [mm]	7

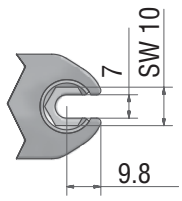

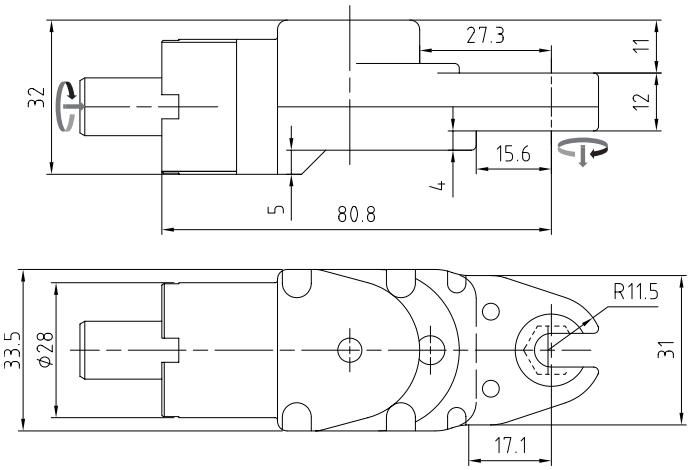

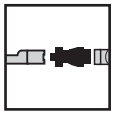

In-Line	**3-13-12**	**80131208**
für Standardadaption | for Standard Adaption		
Adaptergruppe | Adapter Group		**AX**

Abtriebsdrehrichtung | Output rotation direction	rechts | right
Antriebsmoment | maximum Input [Nm]	14.0
Abtriebsmoment | max. Output [Nm]	14.0
Wirkungsgrad | Efficiency Factor [η]	0.75
Getriebestufen | Gear Stages	3
Übersetzungsverhältnis | Gear Ratio [i]	1.32
Gewicht | Weight [kg]	0.32

In-Line 4-13-12

Abtriebszahnräder
Output Socket Gears

SW 12	70914171
SW 11	70914172
SW 10	70914173
SW 9	70914174
SW 3/8“	70914175
SW 7/16“	70914632

weitere Größen auf Anfrage
ask for further dimensions

Technische Daten | Technical Data

Abtriebsmoment | max. Output	15Nm
SW max. [mm]	12
Radius 1 [mm]	10.3
Höhe | Height [mm]	12
Öffnung | Opening [mm]	8

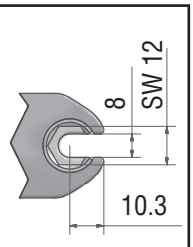

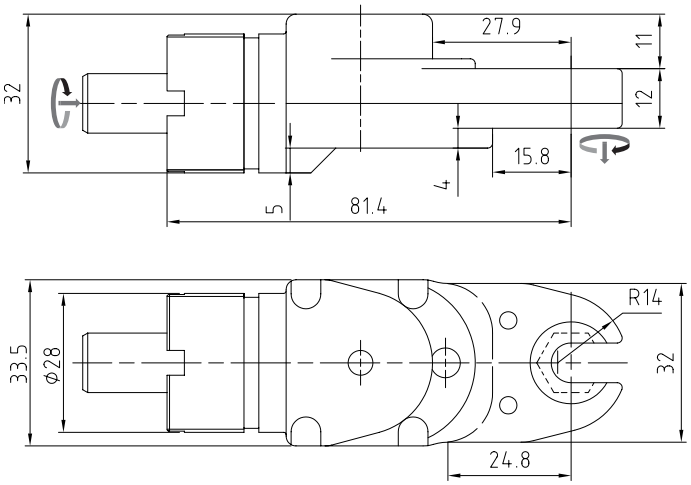

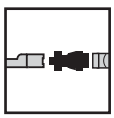

In-Line	**4-13-12**	**80131210**
für Standardadaption | for Standard Adaption		
Adaptergruppe | Adapter Group		**AX**

Abtriebsdrehrichtung | Output rotation directiont	rechts | right
Antriebsmoment | maximum Input [Nm]	14.5
Abtriebsmoment | max. Output [Nm]	15.0
Wirkungsgrad | Efficiency Factor [η]	0.75
Getriebestufen | Gear Stages	3
Übersetzungsverhältnis | Gear Ratio [i]	1.38
Gewicht | Weight [kg]	0.33

© Johannes Lübbering GmbH | V09.001

In-Line 5-13-14

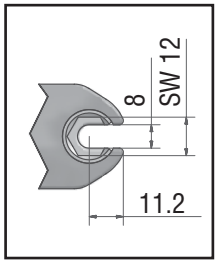

Technische Daten | Technical Data	
Abtriebsmoment | max. Output	20Nm
SW max. [mm]	12
Radius 1 [mm]	11.2
Höhe | Height [mm]	14
Öffnung | Opening [mm]	8

Abtriebszahnräder
Output Socket Gears

SW	**12**	70914182
SW	**11**	70914183
SW	**10**	70914184
SW	**9**	70914185
SW	**3/8“**	70914186
SW	**7/16“**	70914758

weitere Größen auf Anfrage
ask for further dimensions

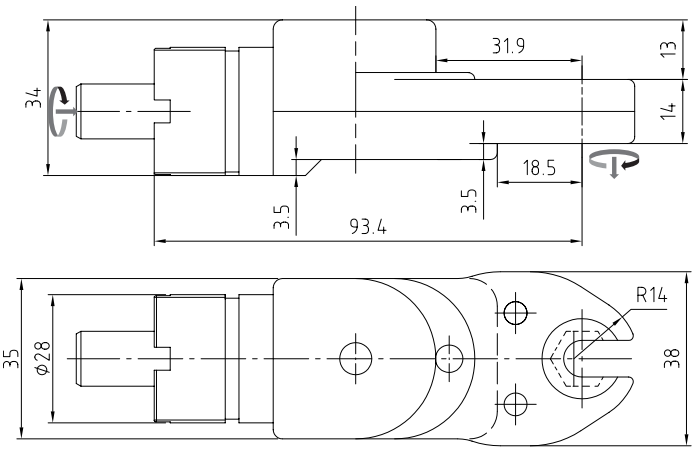

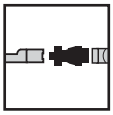

In-Line	**5-13-14**	**80131406**
für Standardadaption | for Standard Adaption		
Adaptergruppe | Adapter Group		**AX**

Abtriebsdrehrichtung | Output rotation direction	rechts | right
Antriebsmoment | maximum Input [Nm]	20.0
Abtriebsmoment | max. Output [Nm]	20.0
Wirkungsgrad | Efficiency Factor [η]	0.75
Getriebestufen | Gear Stages	3
Übersetzungsverhältnis | Gear Ratio [i]	1.33
Gewicht | Weight [kg]	0.42

In-Line 6-13-11

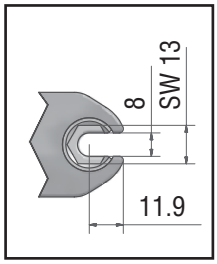

Technische Daten | Technical Data	
Abtriebsmoment | max. Output	18Nm
SW max. [mm]	13
Radius 1 [mm]	11.9
Höhe | Height [mm]	11
Öffnung | Opening [mm]	8

Abtriebszahnräder
Output Socket Gears

SW	**13**	70914191
SW	**12**	70914192
SW	**11**	70914193
SW	**10**	70914194
SW	**9**	70914453
SW	**3/8“**	70914196
SW	**7/16“**	70914760
SW	**1/2“**	70914761

weitere Größen auf Anfrage
ask for further dimensions

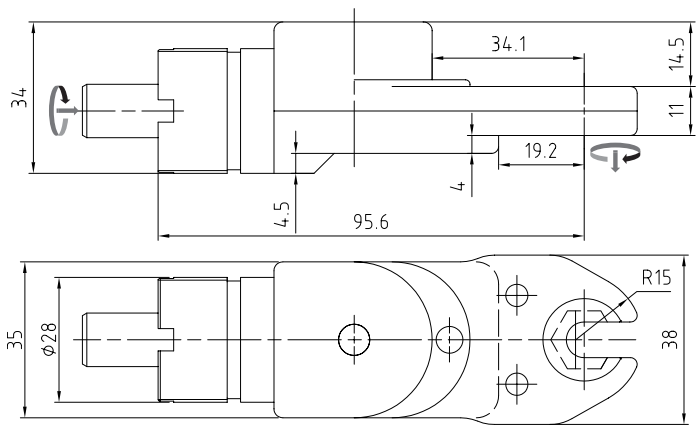

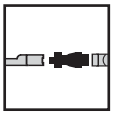

In-Line	**6-13-11**	**80131108**
für Standardadaption | for Standard Adaption		
Adaptergruppe | Adapter Group		**AX**

Abtriebsdrehrichtung | Output rotation direction	rechts | right
Antriebsmoment | maximum Input [Nm]	18.0
Abtriebsmoment | max. Output [Nm]	18.0
Wirkungsgrad | Efficiency Factor [η]	0.75
Getriebestufen | Gear Stages	3
Übersetzungsverhältnis | Gear Ratio [i]	1.33
Gewicht | Weight [kg]	0.4

© Johannes Lübbering GmbH | V09.001

In-Line 7-33-11

Abtriebszahnräder
Output Socket Gears

SW 14	70914203
SW 13	70914204
SW 12	70914205
SW 11	70914206
SW 10	70914207
SW 3/8“	70914762

SW 7/16“	70914763
SW 1/2“	70914764
SW 9/16“	70914765

weitere Größen auf Anfrage
ask for further dimensions

Technische Daten | Technical Data

Abtriebsmoment | max. Output	18Nm
SW max. [mm]	14
Radius 1 [mm]	12.4
Höhe | Height [mm]	11
Öffnung | Opening [mm]	8.5

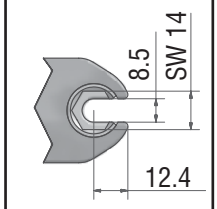

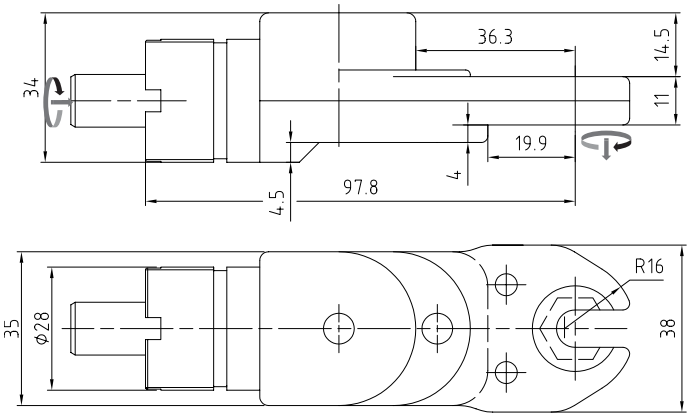

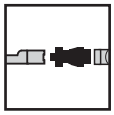

In-Line **7-33-11**	**80331106**
für Standardadaption | for Standard Adaption	
Adaptergruppe | Adapter Group	**AX**

Abtriebsdrehrichtung | Output rotation direction	rechts | right
Antriebsmoment | maximum Input [Nm]	18.0
Abtriebsmoment | max. Output [Nm]	18.0
Wirkungsgrad | Efficiency Factor [η]	0.75
Getriebestufen | Gear Stages	3
Übersetzungsverhältnis | Gear Ratio [i]	1.33
Gewicht | Weight [kg]	0.42

In-Line 8-33-18

Abtriebszahnräder
Output Socket Gears

SW 14	70914209
SW 13	70914210
SW 12	70914211
SW 11	70914212
SW 7/16“	70914983
SW 1/2“	70914766

SW 9/16“	70914666

weitere Größen auf Anfrage
ask for further dimensions

Technische Daten | Technical Data

Abtriebsmoment | max. Output	33Nm
SW max. [mm]	14
Radius 1 [mm]	12.4
Höhe | Height [mm]	18
Öffnung | Opening [mm]	10.4

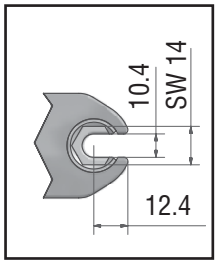

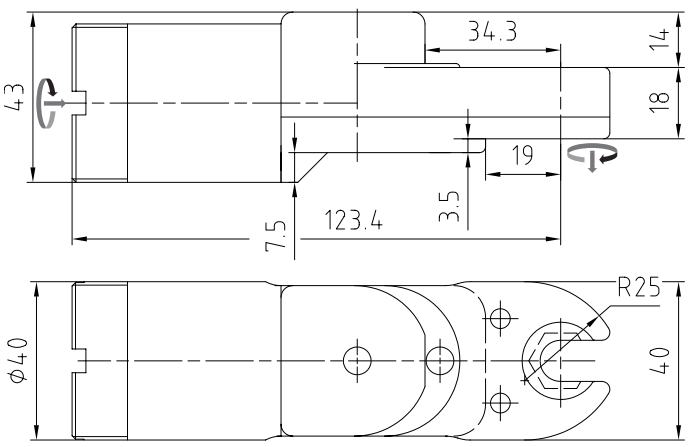

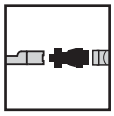

In-Line **8-33-18**	**80331804**
für Standardadaption | for Standard Adaption	
Adaptergruppe | Adapter Group	**CX**

Abtriebsdrehrichtung | Output rotation directiont	rechts | right
Antriebsmoment | maximum Input [Nm]	33.0
Abtriebsmoment | max. Output [Nm]	33.0
Wirkungsgrad | Efficiency Factor [η]	0.75
Getriebestufen | Gear Stages	3
Übersetzungsverhältnis | Gear Ratio [i]	1.32
Gewicht | Weight [kg]	0.83

© Johannes Lübbering GmbH | V09.001

In-Line 9-33-11

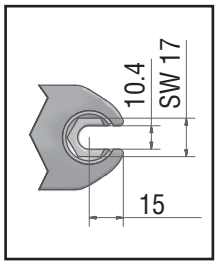

Technische Daten | Technical Data	
Abtriebsmoment | max. Output	28Nm
SW max. [mm]	17
Radius 1 [mm]	15
Höhe | Height [mm]	11
Öffnung | Opening [mm]	10.4

Abtriebszahnräder
Output Socket Gears

SW	**17**	70914218	
SW	**16**	70914219	
SW	**15**	70914220	
SW	**14**	70914221	
SW	**13**	70914222	
SW	**12**	70914223	

SW	**7/16“**	70914767
SW	**1/2“**	70914768
SW	**9/16“**	70914769
SW	**5/8“**	70914770

weitere Größen auf Anfrage
ask for further dimensions

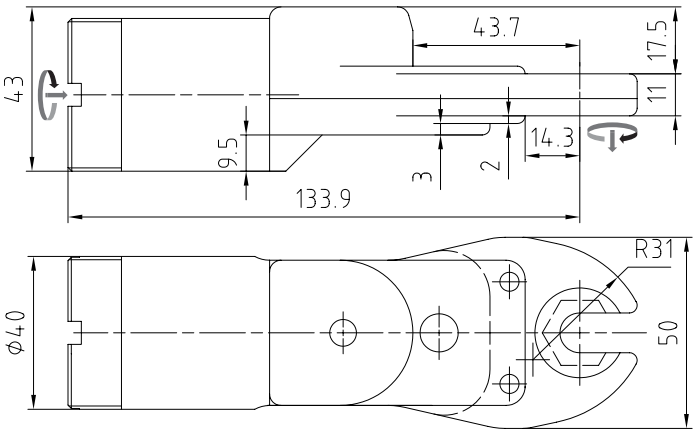

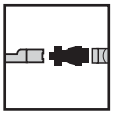

In-Line	**9-33-11**	**80331107**
für Standardadaption | for Standard Adaption		
Adaptergruppe | Adapter Group		**CX**

Abtriebsdrehrichtung | Output rotation direction	rechts | right
Antriebsmoment | maximum Input [Nm]	28.0
Abtriebsmoment | max. Output [Nm]	28.0
Wirkungsgrad | Efficiency Factor [η]	0.75
Getriebestufen | Gear Stages	3
Übersetzungsverhältnis | Gear Ratio [i]	1.33
Gewicht | Weight [kg]	0.85

In-Line 10-33-18

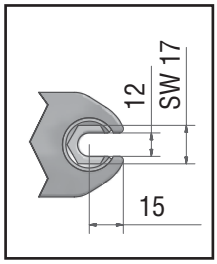

Technische Daten | Technical Data	
Abtriebsmoment | max. Output	50Nm
SW max. [mm]	17
Radius 1 [mm]	15
Höhe | Height [mm]	18
Öffnung | Opening [mm]	12

Abtriebszahnräder
Output Socket Gears

SW	**17**	70914225	
SW	**16**	70914226	
SW	**15**	70914227	
SW	**14**	70914228	
SW	**13**	70914229	
SW	**12**	70914230	

SW	**7/16“**	70914771
SW	**1/2“**	70914772
SW	**9/16“**	70914773
SW	**5/8“**	70914774

weitere Größen auf Anfrage
ask for further dimensions

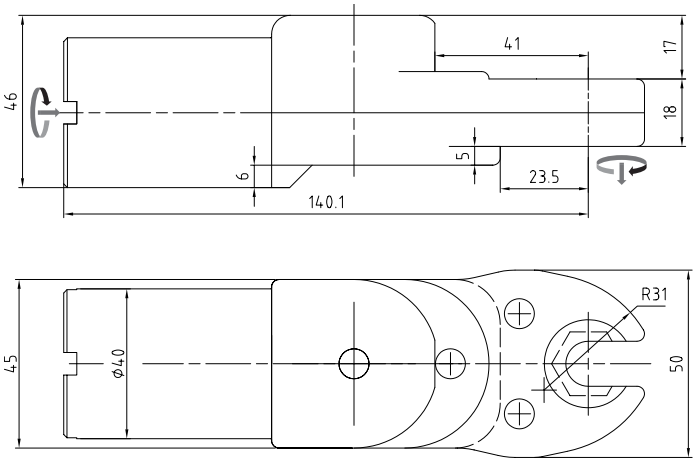

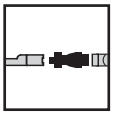

In-Line	**10-33-18**	**80331805**
für Standardadaption | for Standard Adaption		
Adaptergruppe | Adapter Group		**CX**

Abtriebsdrehrichtung | Output rotation direction	rechts | right
Antriebsmoment | maximum Input [Nm]	49.5
Abtriebsmoment | max. Output [Nm]	50.0
Wirkungsgrad | Efficiency Factor [η]	0.75
Getriebestufen | Gear Stages	3
Übersetzungsverhältnis | Gear Ratio [i]	1.35
Gewicht | Weight [kg]	1.15

© Johannes Lübbering GmbH | V09.001

In-Line 11-33-11

Abtriebszahnräder
Output Socket Gears

SW 19	70914231
SW 18	70914232
SW 17	70914233
SW 16	70914234
SW 15	70914235
SW 9/16“	70914775

SW 5/8“	70914776
SW 11/16“	70914777
SW 3/4“	70914778

weitere Größen auf Anfrage
ask for further dimensions

Technische Daten | Technical Data

Abtriebsmoment | max. Output	35Nm
SW max. [mm]	19
Radius 1 [mm]	17.2
Höhe | Height [mm]	11
Öffnung | Opening [mm]	12.5

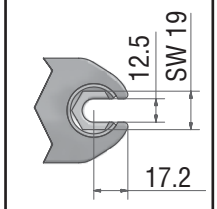

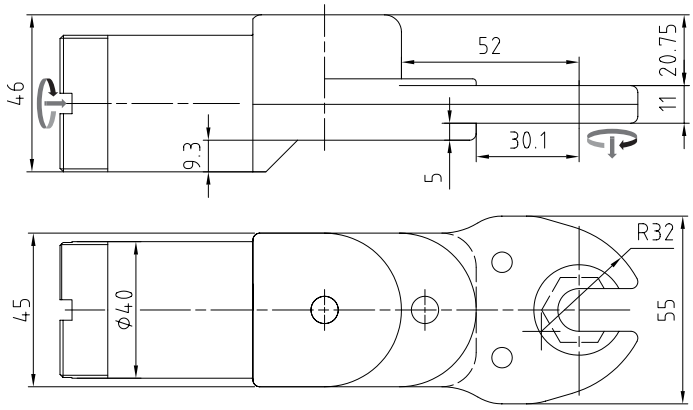

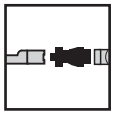

In-Line	**11-33-11**	**80331108**
für Standardadaption | for Standard Adaption		
Adaptergruppe | Adapter Group		**CX**

Abtriebsdrehrichtung | Output rotation direction	rechts | right
Antriebsmoment | maximum Input [Nm]	35.0
Abtriebsmoment | max. Output [Nm]	35.0
Wirkungsgrad | Efficiency Factor [η]	0.75
Getriebestufen | Gear Stages	3
Übersetzungsverhältnis | Gear Ratio [i]	1.34
Gewicht | Weight [kg]	1.04

In-Line 12-33-18

Abtriebszahnräder
Output Socket Gears

SW 19	70914242
SW 18	70914243
SW 17	70914244
SW 16	70914245
SW 15	70914246
SW 9/16“	70914779

SW 5/8“	70914780
SW 11/16“	70914781
SW 3/4“	70914782

weitere Größen auf Anfrage
ask for further dimensions

Technische Daten | Technical Data

Abtriebsmoment | max. Output	60Nm
SW max. [mm]	19
Radius 1 [mm]	17.2
Höhe | Height [mm]	18
Öffnung | Opening [mm]	14.0

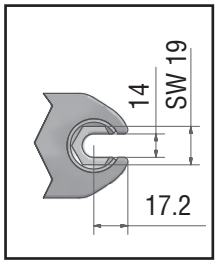

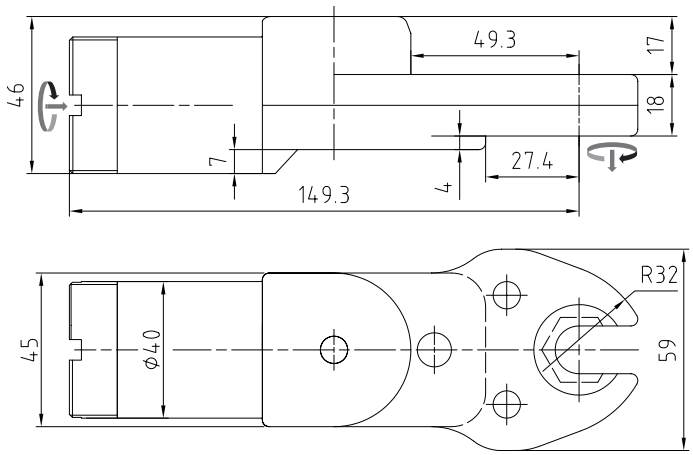

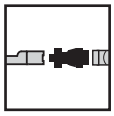

In-Line	**12-33-18**	**80331806**
für Standardadaption | for Standard Adaption		
Adaptergruppe | Adapter Group		**CX**

Abtriebsdrehrichtung | Output rotation directiont	rechts | right
Antriebsmoment | maximum Input [Nm]	59.0
Abtriebsmoment | max. Output [Nm]	60.0
Wirkungsgrad | Efficiency Factor [η]	0.75
Getriebestufen | Gear Stages	3
Übersetzungsverhältnis | Gear Ratio [i]	1.36
Gewicht | Weight [kg]	1.22

© Johannes Lübbering GmbH | V09.001

In-Line 13-53-12

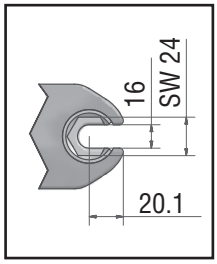

Technische Daten | Technical Data	
Abtriebsmoment | max. Output	55Nm
SW max. [mm]	24
Radius 1 [mm]	20.1
Höhe | Height [mm]	12
Öffnung | Opening [mm]	16

Abtriebszahnräder
Output Socket Gears

SW	**24**	70914250
SW	**22**	70914252
SW	**21**	70914253
SW	**20**	70914254
SW	**3/4“**	70914783
SW	**13/16“**	70914784

SW	**7/8“**	70914785
SW	**15/16“**	70914786

weitere Größen auf Anfrage
ask for further dimensions

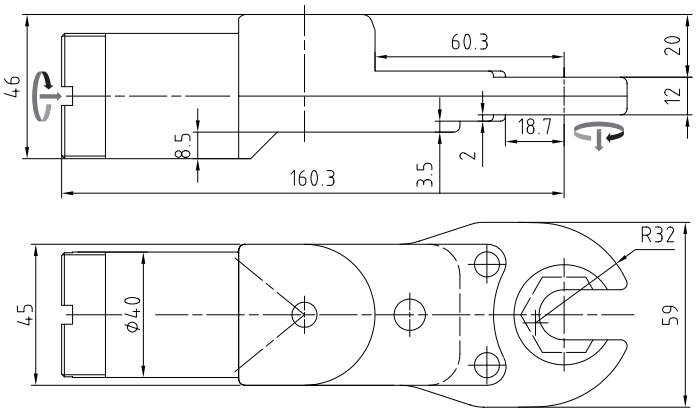

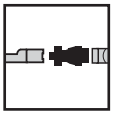

In-Line	**13-53-12**	**80531201**
für Standardadaption | for Standard Adaption		
Adaptergruppe | Adapter Group		**CX**

Abtriebsdrehrichtung | Output rotation direction	rechts | right
Antriebsmoment | maximum Input [Nm]	50.0
Abtriebsmoment | max. Output [Nm]	55.0
Wirkungsgrad | Efficiency Factor [η]	0.75
Getriebestufen | Gear Stages	3
Übersetzungsverhältnis | Gear Ratio [i]	1.46
Gewicht | Weight [kg]	1.1

In-Line 14-53-18

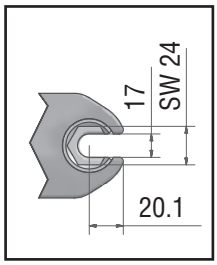

Technische Daten | Technical Data	
Abtriebsmoment | max. Output	80Nm
SW max. [mm]	24
Radius 1 [mm]	20.1
Höhe | Height [mm]	18
Öffnung | Opening [mm]	17

Abtriebszahnräder
Output Socket Gears

SW	**24**	70914256
SW	**22**	70914258
SW	**21**	70914259
SW	**20**	70914260
SW	**3/4“**	70914787
SW	**13/16“**	70914788

SW	**7/8“**	70914667
SW	**15/16“**	70914789

weitere Größen auf Anfrage
ask for further dimensions

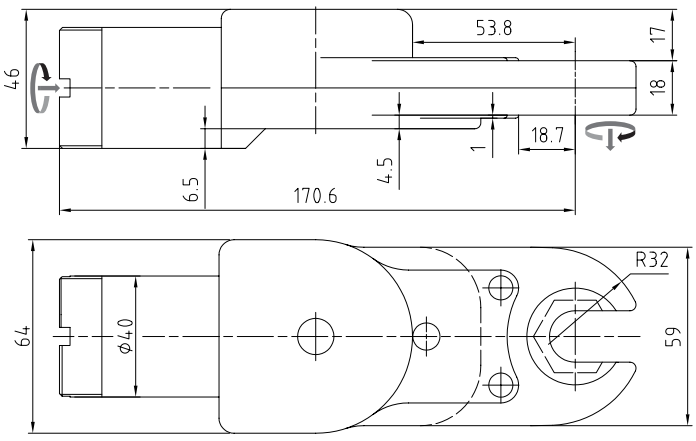

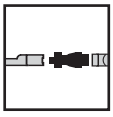

In-Line	**14-53-18**	**80531801**
für Standardadaption | for Standard Adaption		
Adaptergruppe | Adapter Group		**CX**

Abtriebsdrehrichtung | Output rotation direction	rechts | right
Antriebsmoment | maximum Input [Nm]	56.5
Abtriebsmoment | max. Output [Nm]	80.0
Wirkungsgrad | Efficiency Factor [η]	0.75
Getriebestufen | Gear Stages	3
Übersetzungsverhältnis | Gear Ratio [i]	1.89
Gewicht | Weight [kg]	1.73

© Johannes Lübbering GmbH | V09.001

In-Line 15-53-20

Abtriebszahnräder
Output Socket Gears

SW 27	70914265
SW 24	70914266
SW 22	70914267
SW 21	70914268
SW 7/8“	70914790
SW 15/16“	70914791

SW 1“	70914792
SW 1-1/16“	70914793

weitere Größen auf Anfrage
ask for further dimensions

Technische Daten | Technical Data

Abtriebsmoment | max. Output	100Nm
SW max. [mm]	27
Radius 1 [mm]	22.3
Höhe | Height [mm]	20
Öffnung | Opening [mm]	18.0

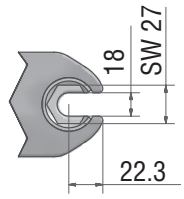

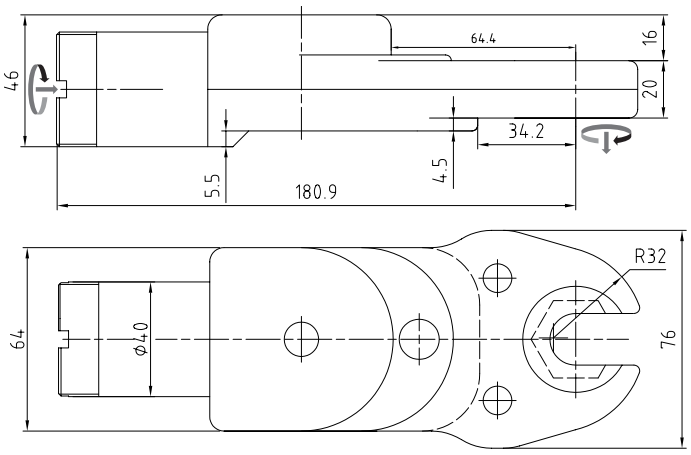

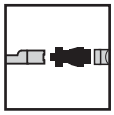

In-Line	**15-53-20**	**80532001**
für Standardadaption | for Standard Adaption		
Adaptergruppe | Adapter Group		**CX**

Abtriebsdrehrichtung | Output rotation direction	rechts | right
Antriebsmoment | maximum Input [Nm]	71.0
Abtriebsmoment | max. Output [Nm]	100.0
Wirkungsgrad | Efficiency Factor [η]	0.75
Getriebestufen | Gear Stages	3
Übersetzungsverhältnis | Gear Ratio [i]	1.89
Gewicht | Weight [kg]	2.07

In-Line 16-73-20

Abtriebszahnräder
Output Socket Gears

SW 30	70914281
SW 27	70914282
SW 1-1/16“	70914794
SW 1-1/8“	70914795
SW 1-3/16“	70914796

weitere Größen auf Anfrage
ask for further dimensions

Technische Daten | Technical Data

Abtriebsmoment | max. Output	110Nm
SW max. [mm]	30
Radius 1 [mm]	24.6
Höhe | Height [mm]	20
Öffnung | Opening [mm]	20.5

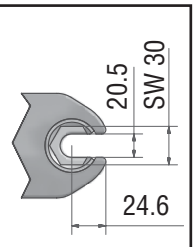

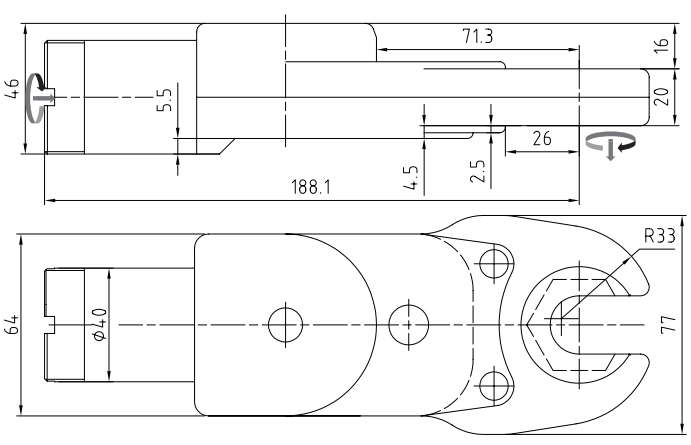

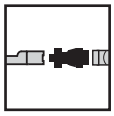

In-Line	**16-73-20**	**80732001**
für Standardadaption | for Standard Adaption		
Adaptergruppe | Adapter Group		**CX**

Abtriebsdrehrichtung | Output rotation directiont	rechts | right
Antriebsmoment | maximum Input [Nm]	70.0
Abtriebsmoment | max. Output [Nm]	110
Wirkungsgrad | Efficiency Factor [η]	0.75
Getriebestufen | Gear Stages	3
Übersetzungsverhältnis | Gear Ratio [i]	2.1
Gewicht | Weight [kg]	2.11

© Johannes Lübbering GmbH | V09.001

© Johannes Lübbering GmbH | V09.001

Die Ausbaustufe des Basic-Line Flachabtriebs mit höherer Genauigkeit.

Dem stetig steigenden Anspruch an höheren Genauigkeiten für die Standardschraubtechnik kommt in ergonomischer Form der High-Line G - Flachabtrieb nach. Im Zusammenspiel mit optimierten Verzahnungsgeometrien und Herstellungsverfahren bieten die High-Line G - Flachabtriebe, zum Teil den Geometrien des Basic-Line Programm entsprechend, eine um 30% erhöhte Schraubgenauigkeit.

Individuelle Merkmale

Genauigkeit:
- ≤ 7%

Bauform:
- geschlossen für die klassische Schraubverbindung

Aufbau:
- je Typ und Leistungsklasse modular in 3 unterschiedlichen Längen

Eigenschaften:
- optimale Lagerung aller Getriebestufen
- formschlüssige Klauenverbindung zur Reaktionsaufnahme zwischen den Schnittstellen

Variante – Basic-Line … S
- zur Adaption an handelsübliche Winkelschrauber oder Schraubspindeln

Abtriebsseite:
- Standardabtriebszahnräder nach Katalog.
- individuelle, anwendungsspezifische Abtriebszahnräder auf Anfrage

Antriebsseite:
- individuelle Adapter sichern die Kompatibilität zu allen handelsüblichen Schraubern

Schnittstelle:
- eine Steckverzahnung dient zur individuellen und ergonomischen Positionierung um 360°
- die zur Fixierung dienende Überwurfmutter lässt ein schnelles und einfaches Wechseln des Flachabtriebes zu

The extended level of the Basic-Line Geared Offset Head with higher precision.

The High-Line G Geared Offset Head meets, in ergonomical design. The demands of higher precision for the standard fastening technology.
In combination with the optimized gearing geometry and manufacturing process, the High-Line G Geared Offset Heads offer a fastening precision, advanced by 30%, partially according to the geometries of the Basic-Line program.

Individual Characteristics

Accuracy:
- ≤ 7%

Model:
- closed for standard screw connections

Assembly:
- according to type and capacity class modular in 3 different lengths

Characteristics:
- optimized bearing in all gear stages
- positive claw-connection to the reaction acceptance between the interfaces

Type – Basic-Line… S
- for adaption of customized angle fasteners or screw spindles

Output-Side:
- standard output gears according to catalogue
- individual, custom-designed output Geared Offset Head gears on request

Input-Gears:
- individual adapters ensure the compatibility to all customized fasteners

Interface:
- a plug-in gearing serves an individual and ergonomic positioning at 360°
- the sleeve nut for fixation allows a quick and simple change of the Geared Offset Head

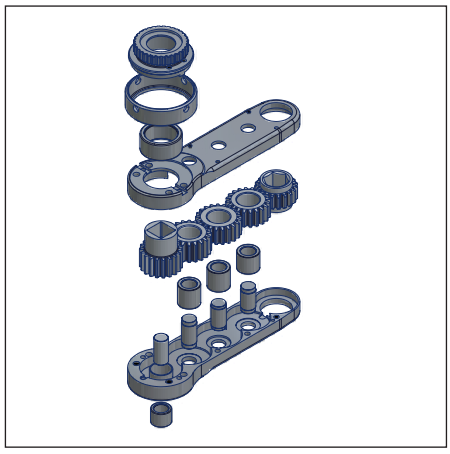

© Johannes Lübbering GmbH | V09.001

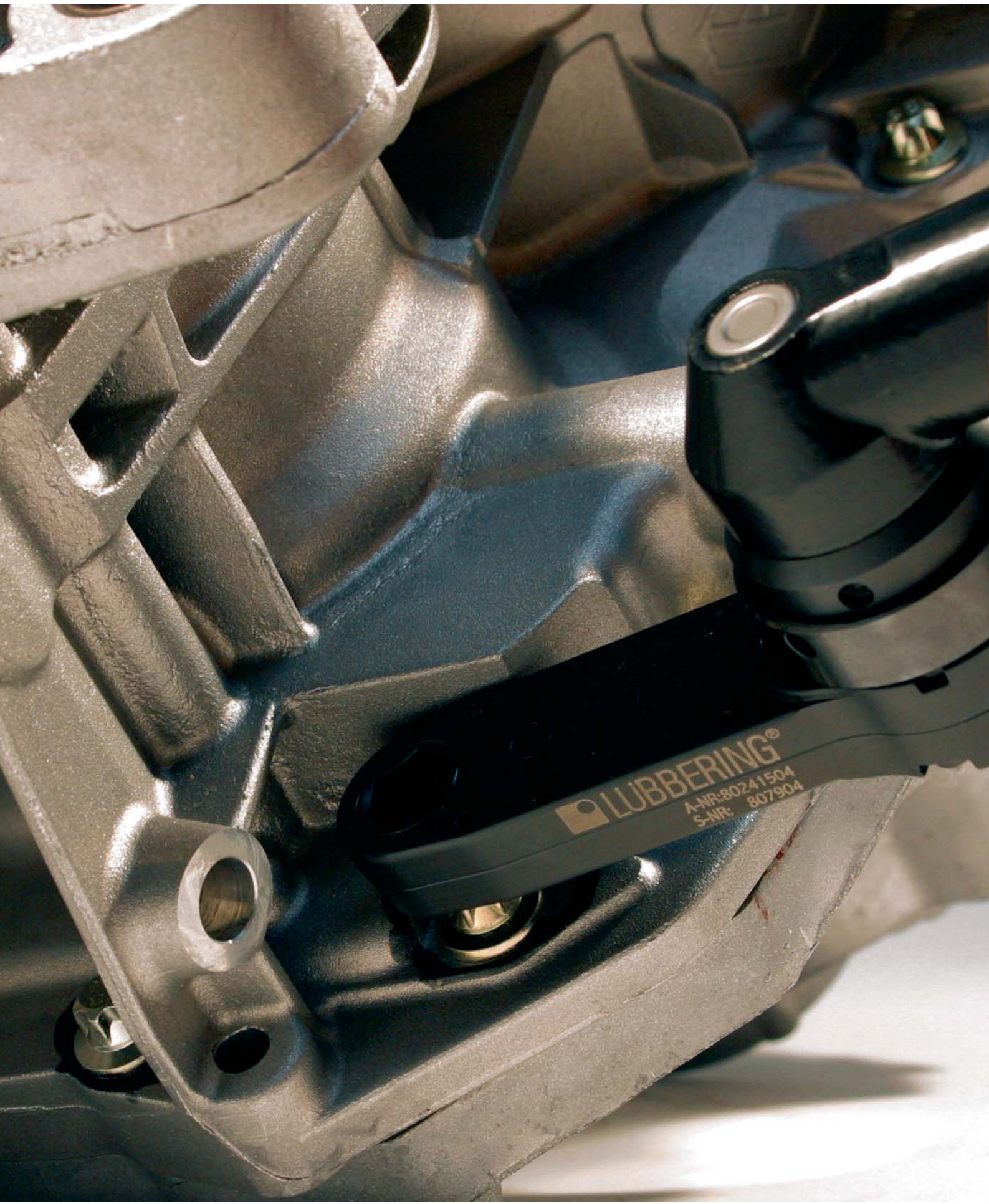
LUBBERING®
A-NR:80241504
S-NR: 807904

Inklusiv Einlaufzertifikat!

Including running-in certificate!

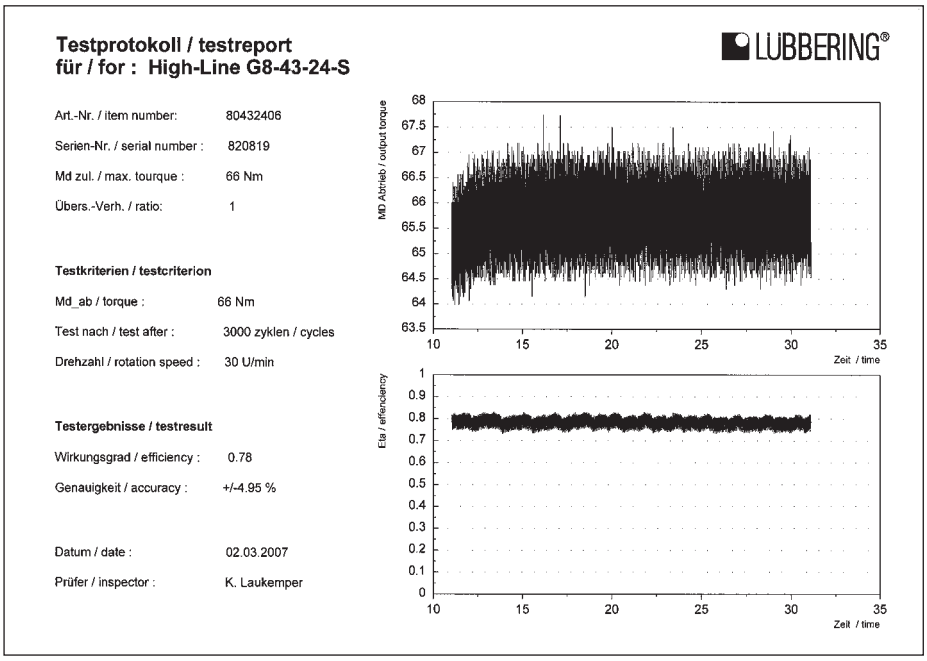

Testprotokoll / testreport
für / for : High-Line G8-43-24-S

LÜBBERING®

Art.-Nr. / item number:	80432406
Serien-Nr. / serial number :	820819
Md zul. / max. tourque :	66 Nm
Übers.-Verh. / ratio:	1

Testkriterien / testcriterion

Md_ab / torque :	66 Nm
Test nach / test after :	3000 zyklen / cycles
Drehzahl / rotation speed :	30 U/min

Testergebnisse / testresult

Wirkungsgrad / efficiency :	0.78
Genauigkeit / accuracy :	+/-4.95 %
Datum / date :	02.03.2007
Prüfer / inspector :	K. Laukemper

Nähere technische Informationen und Bestellhinweise entnehmen Sie bitte den Legenden oder dem Anhang.
Unser Vertriebsteam steht Ihnen jederzeit unter der Telefonnummer +49 (5245) 8309-371 oder info@luebbering.de zur Verfügung.

For further technical information or order advice please refer to the caption or the appendix.
Our sales team is always at your disposal (telephone no: +49 (52 45) 83 09-371 or e-mail: info@luebbering.de).

© Johannes Lübbering GmbH | V09.001

High-Line G1-2x-09-S

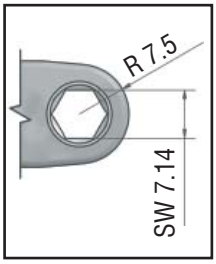

Technische Daten | Technical Data	
Abtriebsmoment | max. Output	5Nm
SW max. [mm]	7.14
Radius [mm]	7.5
Höhe | Height [mm]	9

Abtriebszahnräder
Output Socket Gears

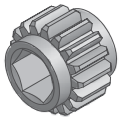

SW 7	70914922
SW 6	70914923
SW 5	70914924
SW 9/32“	70934011
SW 1/4“	70924653

weitere Größen auf Anfrage
ask for further dimensions

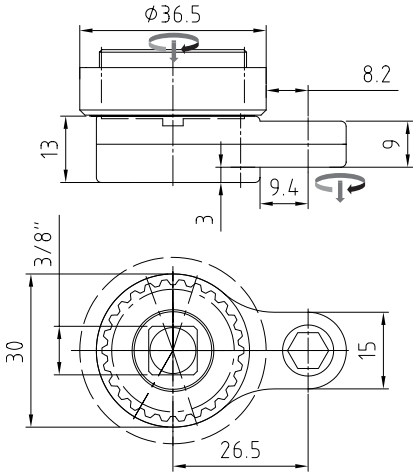

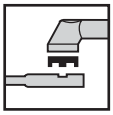

High-Line G1-22-09-S	**80220904**
für Standardadaption | for Standard Adaption	
Adaptergruppe | Adapter Group	**A**

Antriebsmoment | maximum Input [Nm]	6.2
Abtriebsmoment | max. Output [Nm]	5
Wirkungsgrad | Efficiency Factor [η]	0.8
Getriebestufen | Gear Stages	2
Übersetzungsverhältnis | Gear Ratio [i]	1
Gewicht | Weight [kg]	0.12

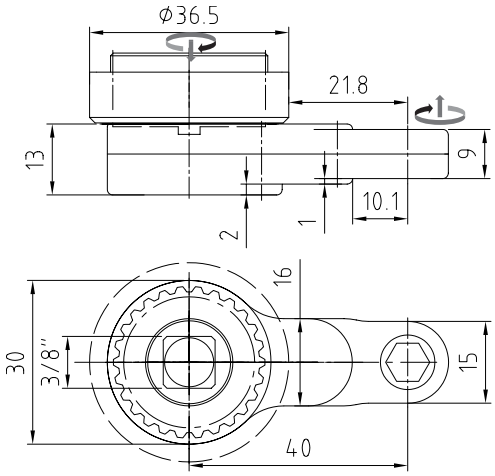

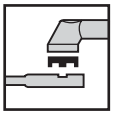

High-Line G1-23-09-S	**80230906**
für Standardadaption | for Standard Adaption	
Adaptergruppe | Adapter Group	**A**

Antriebsmoment | maximum Input [Nm]	6.7
Abtriebsmoment | max. Output [Nm]	5
Wirkungsgrad | Efficiency Factor [η]	0.75
Getriebestufen | Gear Stages	3
Übersetzungsverhältnis | Gear Ratio [i]	1
Gewicht | Weight [kg]	0.14

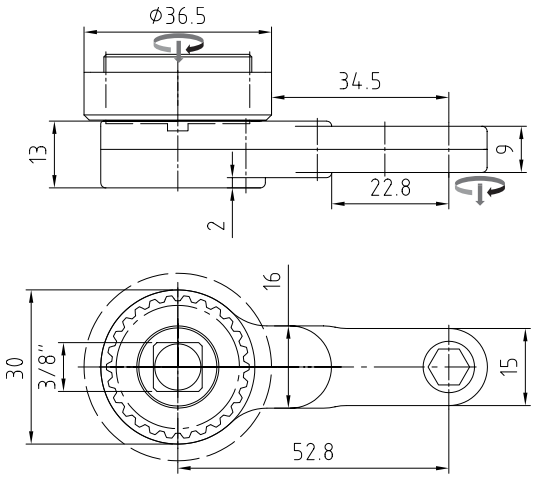

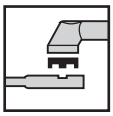

High-Line G1-24-09-S	**80240912**
für Standardadaption | for Standard Adaption	
Adaptergruppe | Adapter Group	**A**

Antriebsmoment | maximum Input [Nm]	7.1
Abtriebsmoment | max. Output [Nm]	5
Wirkungsgrad | Efficiency Factor [η]	0.7
Getriebestufen | Gear Stages	4
Übersetzungsverhältnis | Gear Ratio [i]	1
Gewicht | Weight [kg]	0.17

© Johannes Lübbering GmbH | V09.001

High-Line G2-2x-14-S

Abtriebszahnräder
Output Socket Gears

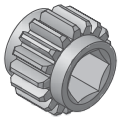

SW 8	70914925
SW 7	70914926
SW 6	70914927
SW 5/16“	70914561
SW 9/32“	70914586

weitere Größen auf Anfrage
ask for further dimensions

Technische Daten | Technical Data

Abtriebsmoment | max. Output	9.5Nm
SW max. [mm]	8
Radius [mm]	8
Höhe | Height [mm]	14

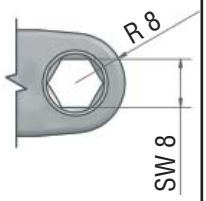

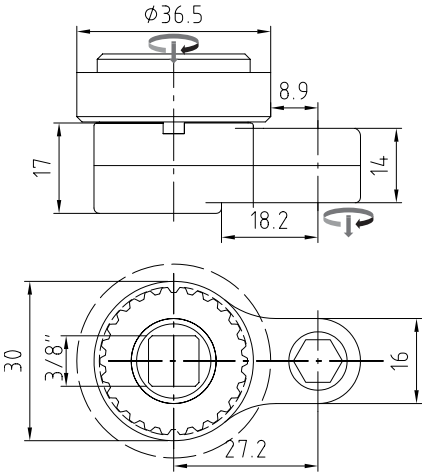

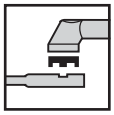

High-Line G2-22-14-S	**80221420**
für Standardadaption | for Standard Adaption	
Adaptergruppe | Adapter Group	**A**

Antriebsmoment | maximum Input [Nm]	12
Abtriebsmoment | max. Output [Nm]	9.5
Wirkungsgrad | Efficiency Factor [η]	0.8
Getriebestufen | Gear Stages	2
Übersetzungsverhältnis | Gear Ratio [i]	1
Gewicht | Weight [kg]	0.16

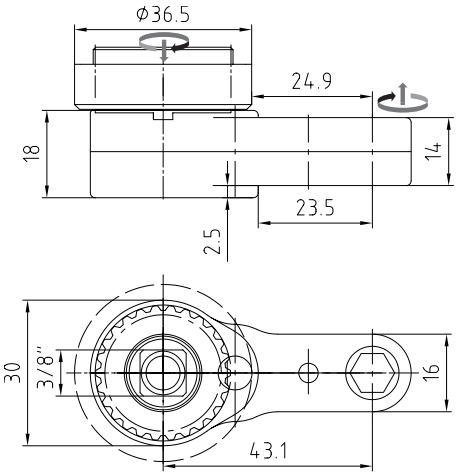

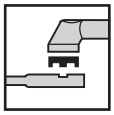

High-Line G2-23-14-S	**80231405**
für Standardadaption | for Standard Adaption	
Adaptergruppe | Adapter Group	**A**

Antriebsmoment | maximum Input [Nm]	12.7
Abtriebsmoment | max. Output [Nm]	9.5
Wirkungsgrad | Efficiency Factor [η]	0.75
Getriebestufen | Gear Stages	3
Übersetzungsverhältnis | Gear Ratio	1
Gewicht | Weight [kg]	0.17

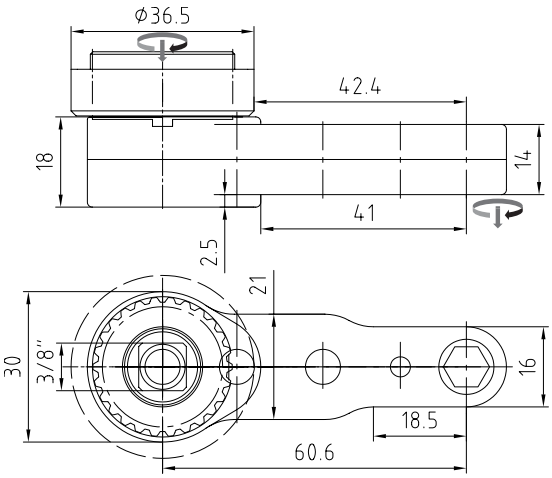

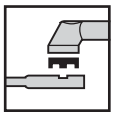

High-Line G2-24-14-S	**80241422**
für Standardadaption | for Standard Adaption	
Adaptergruppe | Adapter Group	**A**

Antriebsmoment | maximum Input [Nm]	13.6
Abtriebsmoment | max. Output [Nm]	9.5
Wirkungsgrad | Efficiency Factor [η]	0.7
Getriebestufen | Gear Stages	4
Übersetzungsverhältnis | Gear Ratio [i]	1
Gewicht | Weight [kg]	0.2

© Johannes Lübbering GmbH | V09.001

High-Line G3-2x-10-S

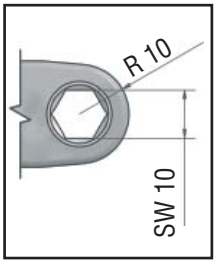

Technische Daten | Technical Data	
Abtriebsmoment | max. Output	11Nm
SW max. [mm]	10
Radius [mm]	10
Höhe | Height [mm]	10

Abtriebszahnräder
Output Socket Gears

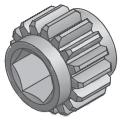

SW 10	70914933
SW 9	70934014
SW 8	70934015
SW 3/8“	70934016
SW 5/16“	70934017

weitere Größen auf Anfrage
ask for further dimensions

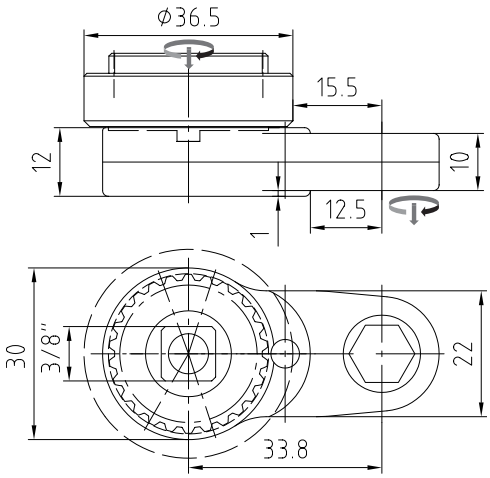

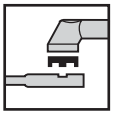

High-Line G3-22-10-S	**80221009**
für Standardadaption | for Standard Adaption	
Adaptergruppe | Adapter Group	**A**

Antriebsmoment | maximum Input [Nm]	13.8
Abtriebsmoment | max. Output [Nm]	11
Wirkungsgrad | Efficiency Factor [η]	0.7
Getriebestufen | Gear Stages	2
Übersetzungsverhältnis | Gear Ratio [i]	1
Gewicht | Weight [kg]	0.14

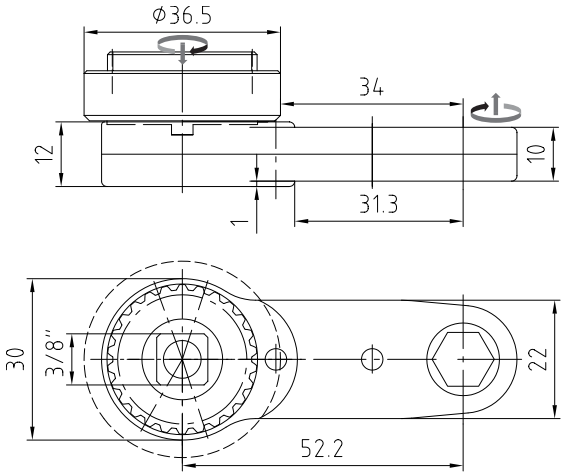

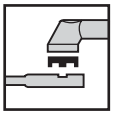

High-Line G3-23-10-S	**80231010**
für Standardadaption | for Standard Adaption	
Adaptergruppe | Adapter Group	**A**

Antriebsmoment | maximum Input [Nm]	14.7
Abtriebsmoment | max. Output [Nm]	11
Wirkungsgrad | Efficiency Factor [η]	0.75
Getriebestufen | Gear Stages	3
Übersetzungsverhältnis | Gear Ratio [i]	1
Gewicht | Weight [kg]	0.17

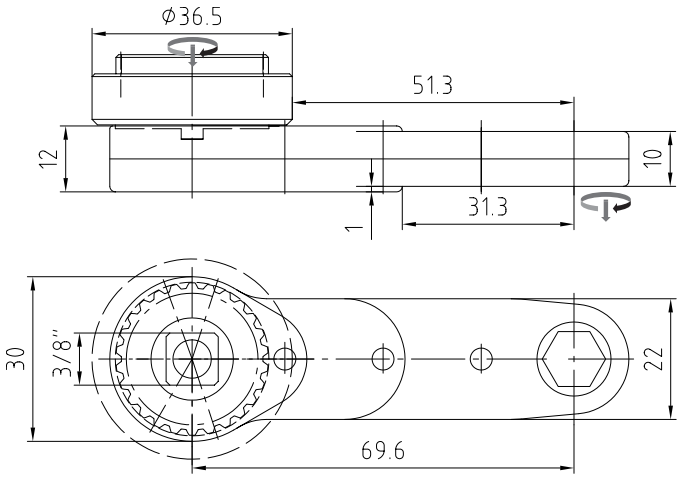

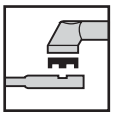

High-Line G3-24-10-S	**80241038**
für Standardadaption | for Standard Adaption	
Adaptergruppe | Adapter Group	**A**

Antriebsmoment | maximum Input [Nm]	16
Abtriebsmoment | max. Output [Nm]	11
Wirkungsgrad | Efficiency Factor [η]	0.7
Getriebestufen | Gear Stages	4
Übersetzungsverhältnis | Gear Ratio [i]	1
Gewicht | Weight [kg]	0.19

© Johannes Lübbering GmbH | V09.001

Abtriebszahnräder
Output Socket Gears

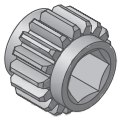

SW 10	70924847
SW 9	70914929
SW 8	70914930
SW 3/8“	70914928
SW 5/16“	70914931

weitere Größen auf Anfrage
ask for further dimensions

Technische Daten | Technical Data

Abtriebsmoment | max. Output	18Nm
SW max. [mm]	10
Radius [mm]	10
Höhe | Height [mm]	15

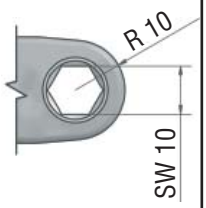

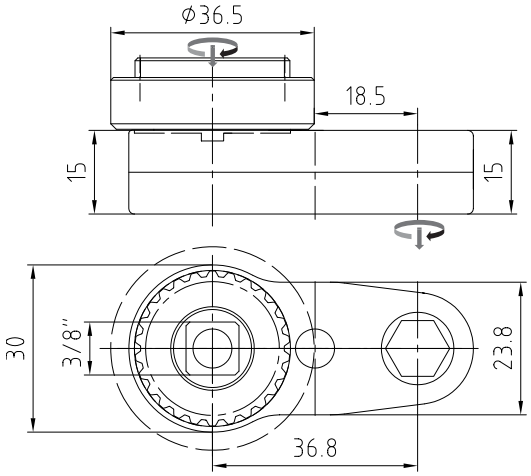

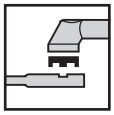

High-Line G3-22-15-S	**80221524**
für Standardadaption | for Standard Adaption	
Adaptergruppe | Adapter Group	**A**

Antriebsmoment | maximum Input [Nm]	22.5
Abtriebsmoment | max. Output [Nm]	18
Wirkungsgrad | Efficiency Factor [η]	0.8
Getriebestufen | Gear Stages	2
Übersetzungsverhältnis | Gear Ratio [i]	1
Gewicht | Weight [kg]	0.13

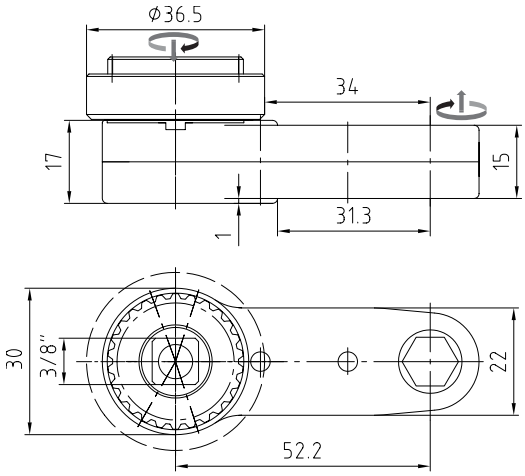

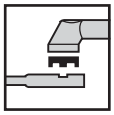

High-Line G3-23-15-S	**80231512**
für Standardadaption | for Standard Adaption	
Adaptergruppe | Adapter Group	**A**

Antriebsmoment | maximum Input [Nm]	24
Abtriebsmoment | max. Output [Nm]	18
Wirkungsgrad | Efficiency Factor [η]	0.75
Getriebestufen | Gear Stages	3
Übersetzungsverhältnis | Gear Ratio	1
Gewicht | Weight [kg]	0.23

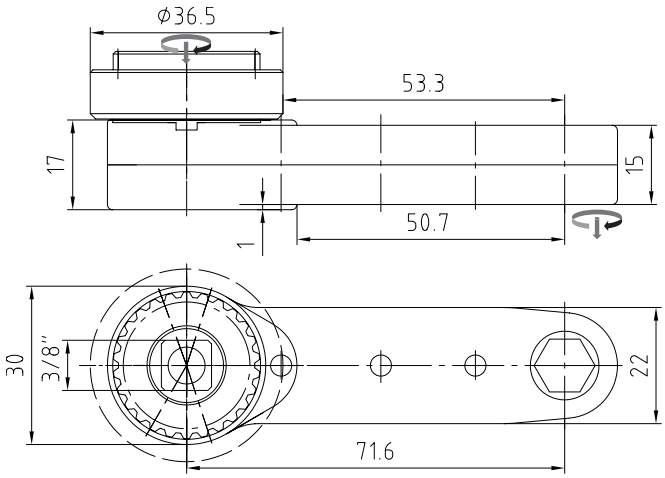

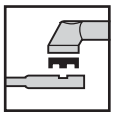

High-Line G3-24-15-S	**80241529**
für Standardadaption | for Standard Adaption	
Adaptergruppe | Adapter Group	**A**

Antriebsmoment | maximum Input [Nm]	26
Abtriebsmoment | max. Output [Nm]	18
Wirkungsgrad | Efficiency Factor [η]	0.7
Getriebestufen | Gear Stages	4
Übersetzungsverhältnis | Gear Ratio [i]	1
Gewicht | Weight [kg]	0.25

© Johannes Lübbering GmbH | V09.001

High-Line G4-2x-15-S

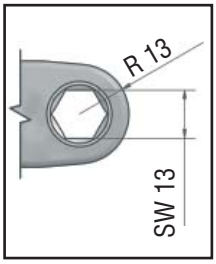

Technische Daten | **Technical Data**	
Abtriebsmoment | max. Output	28Nm
SW max. [mm]	13
Radius [mm]	13
Höhe | Height [mm]	15

Abtriebszahnräder
Output Socket Gears

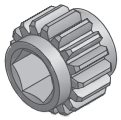

SW 13	70914934
SW 12	70934018
SW 11	70934019
SW 1/2“	70934020
SW 7/16“	70914937

weitere Größen auf Anfrage
ask for further dimensions

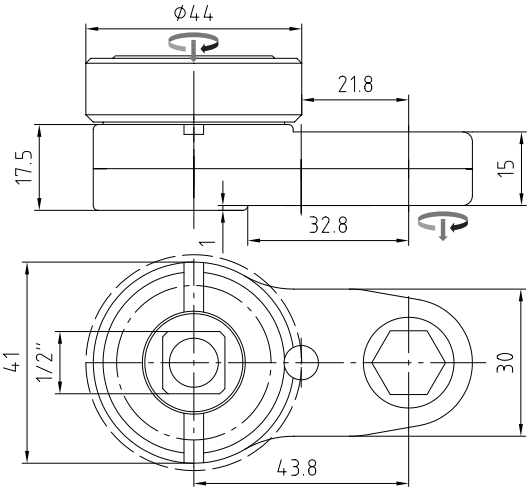

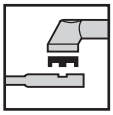

High-Line G4-22-15-S	**80221525**
für Standardadaption | for Standard Adaption	
Adaptergruppe | Adapter Group	**B**

Antriebsmoment | maximum Input [Nm]	35
Abtriebsmoment | max. Output [Nm]	28
Wirkungsgrad | Efficiency Factor [η]	0.8
Getriebestufen | Gear Stages	2
Übersetzungsverhältnis | Gear Ratio [i]	1
Gewicht | Weight [kg]	0.26

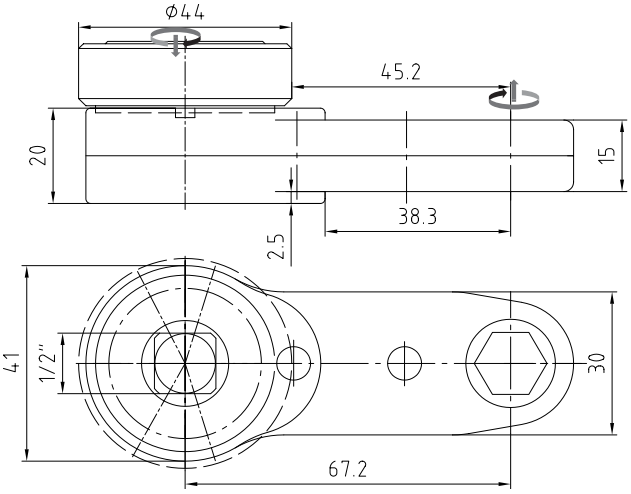

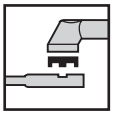

High-Line G4-23-15-S	**80231513**
für Standardadaption | for Standard Adaption	
Adaptergruppe | Adapter Group	**B**

Antriebsmoment | maximum Input [Nm]	37
Abtriebsmoment | max. Output [Nm]	28
Wirkungsgrad | Efficiency Factor [η]	0.75
Getriebestufen | Gear Stages	3
Übersetzungsverhältnis | Gear Ratio [i]	1
Gewicht | Weight [kg]	0.32

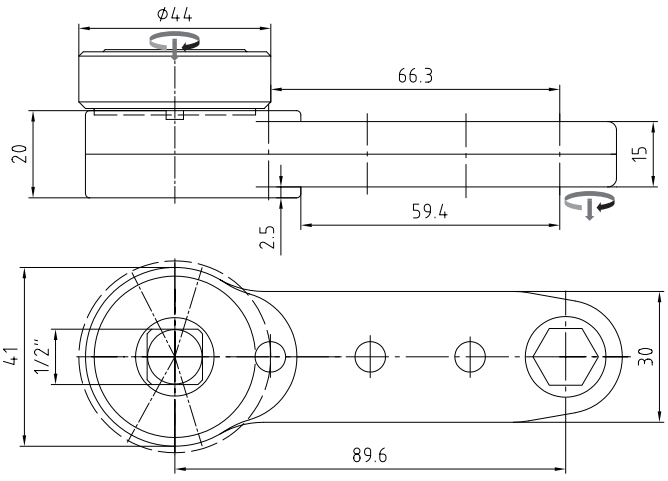

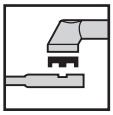

High-Line G4-24-15-S	**80241530**
für Standardadaption | for Standard Adaption	
Adaptergruppe | Adapter Group	**B**

Antriebsmoment | maximum Input [Nm]	40
Abtriebsmoment | max. Output [Nm]	28
Wirkungsgrad | Efficiency Factor [η]	0.7
Getriebestufen | Gear Stages	4
Übersetzungsverhältnis | Gear Ratio [i]	1
Gewicht | Weight [kg]	0.47

© Johannes Lübbering GmbH | V09.001

Abtriebszahnräder
Output Socket Gears

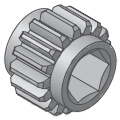

SW 14	70934027
SW 13	70934028
SW 12	70934029
SW 9/16“	70934030
SW 1/2“	70934031

weitere Größen auf Anfrage
ask for further dimensions

Technische Daten | Technical Data

Abtriebsmoment | max. Output	21Nm
SW max. [mm]	14.3
Radius [mm]	14.5
Höhe | Height [mm]	10

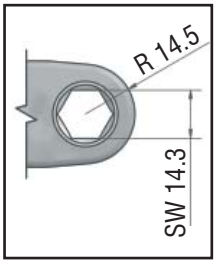

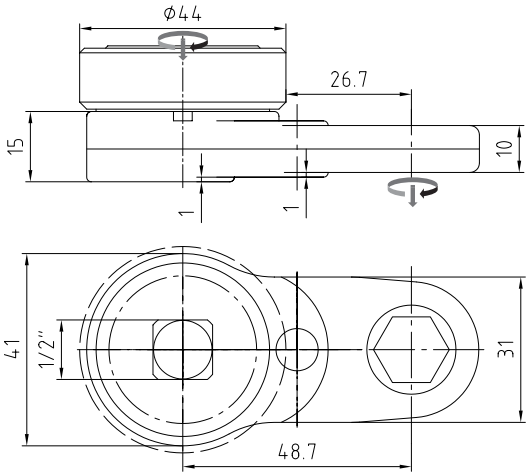

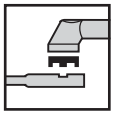

High-Line G5-42-10-S	**80421006**
für Standardadaption | for Standard Adaption	
Adaptergruppe | Adapter Group	**B**

Antriebsmoment | maximum Input [Nm]	26.3
Abtriebsmoment | max. Output [Nm]	21
Wirkungsgrad | Efficiency Factor [η]	0.8
Getriebestufen | Gear Stages	2
Übersetzungsverhältnis | Gear Ratio [i]	1
Gewicht | Weight [kg]	0.28

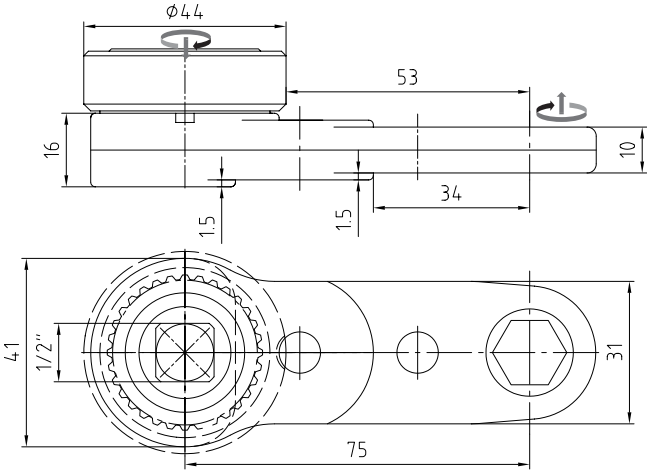

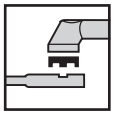

High-Line G5-43-10-S	**80431007**
für Standardadaption | for Standard Adaption	
Adaptergruppe | Adapter Group	**B**

Antriebsmoment | maximum Input [Nm]	28
Abtriebsmoment | max. Output [Nm]	21
Wirkungsgrad | Efficiency Factor [η]	0.75
Getriebestufen | Gear Stages	3
Übersetzungsverhältnis | Gear Ratio	1
Gewicht | Weight [kg]	0.34

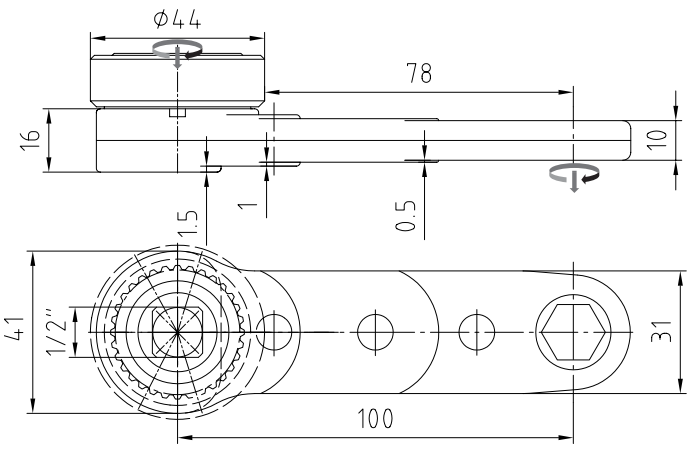

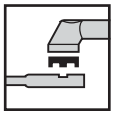

High-Line G5-44-10-S	**80441004**
für Standardadaption | for Standard Adaption	
Adaptergruppe | Adapter Group	**B**

Antriebsmoment | maximum Input [Nm]	30
Abtriebsmoment | max. Output [Nm]	21
Wirkungsgrad | Efficiency Factor [η]	0.7
Getriebestufen | Gear Stages	4
Übersetzungsverhältnis | Gear Ratio [i]	1
Gewicht | Weight [kg]	0.4

© Johannes Lübbering GmbH | V09.001

High-Line G6-4x-18-S

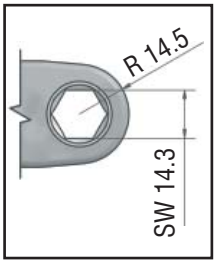

Technische Daten | Technical Data	
Abtriebsmoment | max. Output	42Nm
SW max. [mm]	14.3
Radius [mm]	14.5
Höhe | Height [mm]	18

Abtriebszahnräder
Output Socket Gears

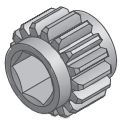

SW 14	70914938
SW 13	70914939
SW 12	70934025
SW 9/16“	70934026
SW 1/2“	70914940

weitere Größen auf Anfrage
ask for further dimensions

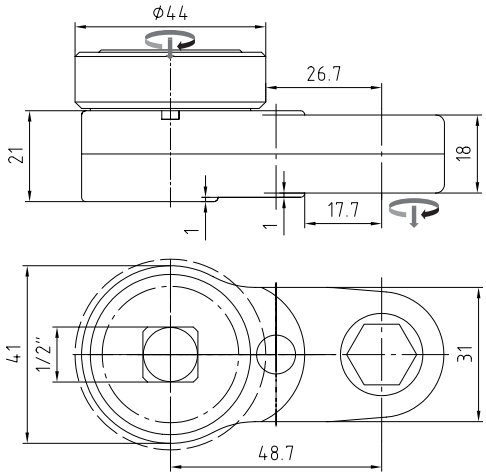

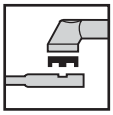

High-Line G6-42-18-S	**80421813**
für Standardadaption | for Standard Adaption	
Adaptergruppe | Adapter Group	**B**

Antriebsmoment | maximum Input [Nm]	52
Abtriebsmoment | max. Output [Nm]	42
Wirkungsgrad | Efficiency Factor [η]	0.8
Getriebestufen | Gear Stages	2
Übersetzungsverhältnis | Gear Ratio [i]	1
Gewicht | Weight [kg]	0.41

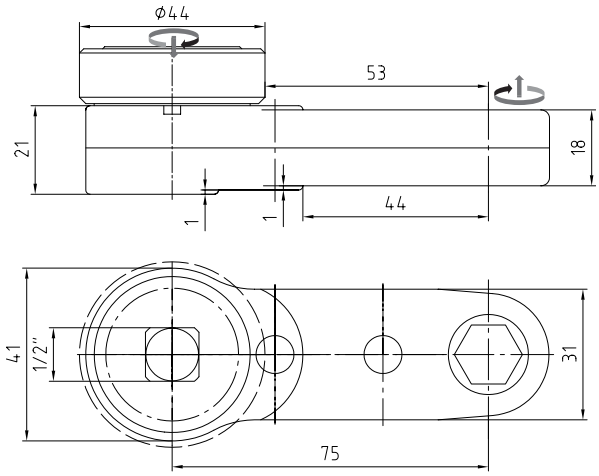

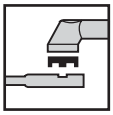

High-Line G6-43-18-S	**80431806**
für Standardadaption | for Standard Adaption	
Adaptergruppe | Adapter Group	**B**

Antriebsmoment | maximum Input [Nm]	56
Abtriebsmoment | max. Output [Nm]	42
Wirkungsgrad | Efficiency Factor [η]	0.75
Getriebestufen | Gear Stages	3
Übersetzungsverhältnis | Gear Ratio [i]	1
Gewicht | Weight [kg]	0.45

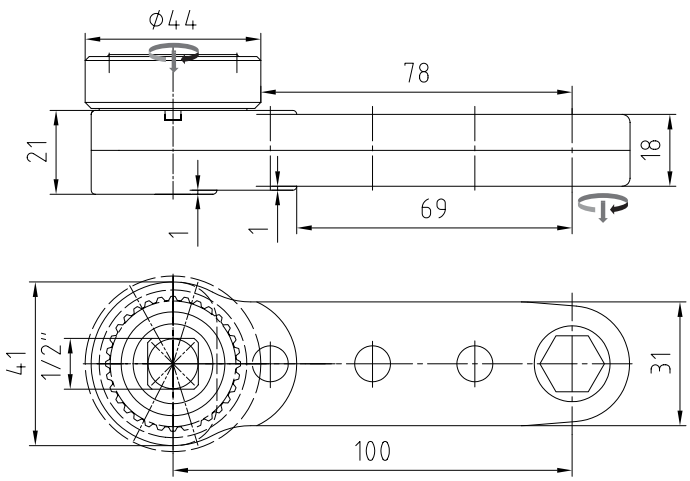

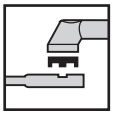

High-Line G6-44-18-S	**80441821**
für Standardadaption | for Standard Adaption	
Adaptergruppe | Adapter Group	**B**

Antriebsmoment | maximum Input [Nm]	60
Abtriebsmoment | max. Output [Nm]	42
Wirkungsgrad | Efficiency Factor [η]	0.7
Getriebestufen | Gear Stages	4
Übersetzungsverhältnis | Gear Ratio [i]	1
Gewicht | Weight [kg]	0.56

© Johannes Lübbering GmbH | V09.001

Abtriebszahnräder
Output Socket Gears

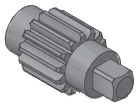

SD 3/8“	80934032

weitere Größen auf Anfrage
ask for further dimensions

Technische Daten | Technical Data

Abtriebsmoment | max. Output	35Nm
SW max. [mm]	SD 3/8“
Radius [mm]	10.25
Höhe | Height [mm]	36

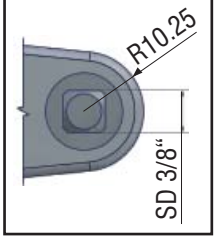

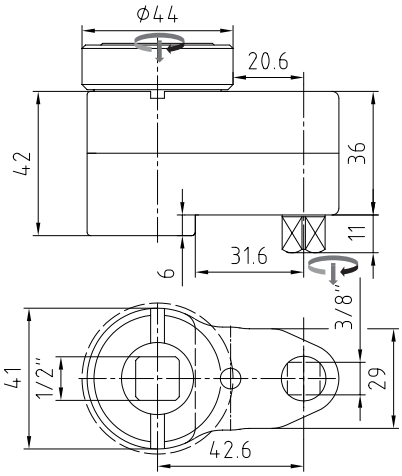

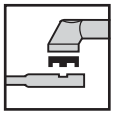

High-Line G7-42-36-S	**80423607**
für Standardadaption | for Standard Adaption	
Adaptergruppe | Adapter Group	**B**

Antriebsmoment | maximum Input [Nm]	44
Abtriebsmoment | max. Output [Nm]	35
Wirkungsgrad | Efficiency Factor [η]	0.8
Getriebestufen | Gear Stages	2
Übersetzungsverhältnis | Gear Ratio [i]	1
Gewicht | Weight [kg]	0.58

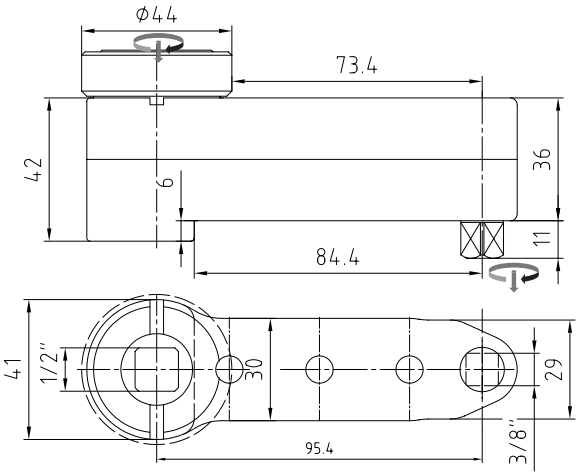

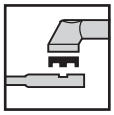

High-Line G7-44-36-S	**80443607**
für Standardadaption | for Standard Adaption	
Adaptergruppe | Adapter Group	**B**

Antriebsmoment | maximum Input [Nm]	50
Abtriebsmoment | max. Output [Nm]	35
Wirkungsgrad | Efficiency Factor [η]	0.7
Getriebestufen | Gear Stages	4
Übersetzungsverhältnis | Gear Ratio	1
Gewicht | Weight [kg]	0.92

© Johannes Lübbering GmbH | V09.001

High-Line G8-4x-24-S

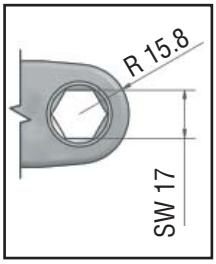

Technische Daten | Technical Data	
Abtriebsmoment | max. Output	66Nm
SW max. [mm]	17
Radius [mm]	15.8
Höhe | Height [mm]	24

Abtriebszahnräder
Output Socket Gears

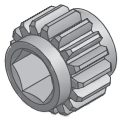

SW 17	70934033
SW 16	70934034
SW 15	70934035
SW 5/8“	70934037
SW 9/16“	70934036

weitere Größen auf Anfrage
ask for further dimensions

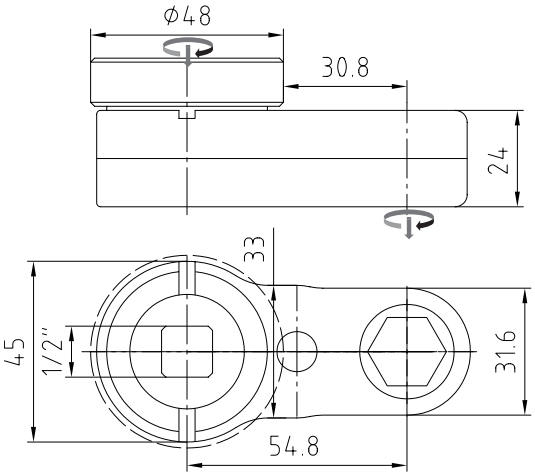

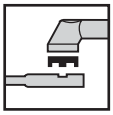

High-Line G8-42-24-S	**80422404**
für Standardadaption | for Standard Adaption	
Adaptergruppe | Adapter Group	**C**

Antriebsmoment | maximum Input [Nm]	82.5
Abtriebsmoment | max. Output [Nm]	66
Wirkungsgrad | Efficiency Factor [η]	0.8
Getriebestufen | Gear Stages	2
Übersetzungsverhältnis | Gear Ratio [i]	1
Gewicht | Weight [kg]	0.48

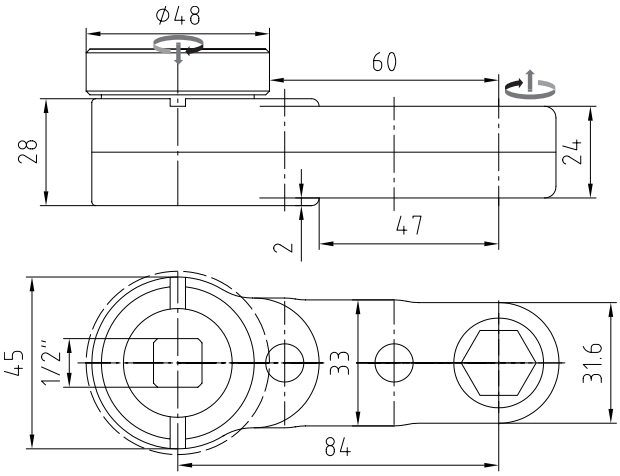

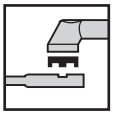

High-Line G8-43-24-S	**80432406**
für Standardadaption | for Standard Adaption	
Adaptergruppe | Adapter Group	**C**

Antriebsmoment | maximum Input [Nm]	88
Abtriebsmoment | max. Output [Nm]	66
Wirkungsgrad | Efficiency Factor [η]	0.75
Getriebestufen | Gear Stages	3
Übersetzungsverhältnis | Gear Ratio [i]	1
Gewicht | Weight [kg]	0.68

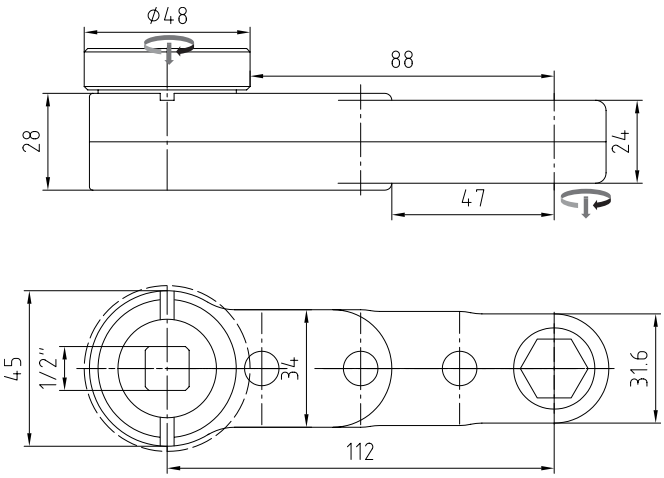

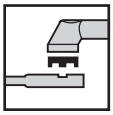

High-Line G8-44-24-S	**80442404**
für Standardadaption | for Standard Adaption	
Adaptergruppe | Adapter Group	**C**

Antriebsmoment | maximum Input [Nm]	94
Abtriebsmoment | max. Output [Nm]	66
Wirkungsgrad | Efficiency Factor [η]	0.7
Getriebestufen | Gear Stages	4
Übersetzungsverhältnis | Gear Ratio [i]	1
Gewicht | Weight [kg]	0.83

© Johannes Lübbering GmbH | V09.001

High-Line G9-4x-27-S

Abtriebszahnräder
Output Socket Gears

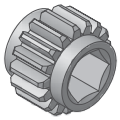

SW 17	70934039
SW 16	70934040
SW 15	70934041
SW 5/8“	70934043
SW 9/16“	70934042

weitere Größen auf Anfrage
ask for further dimensions

Technische Daten | Technical Data

Abtriebsmoment | max. Output	80Nm
SW max. [mm]	17
Radius [mm]	16.5
Höhe | Height [mm]	27

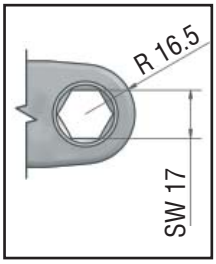

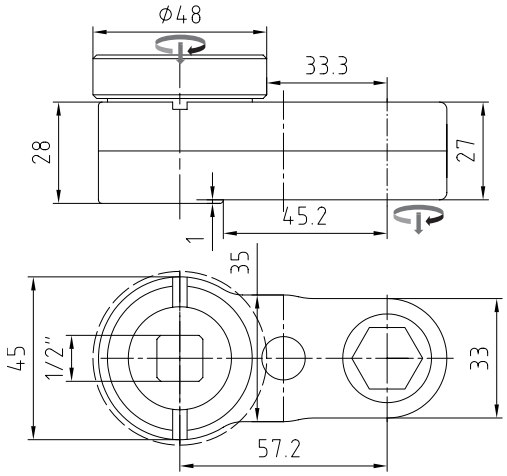

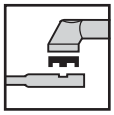

High-Line G9-42-27-S	**80422706**
für Standardadaption | for Standard Adaption	
Adaptergruppe | Adapter Group	**C**

Antriebsmoment | maximum Input [Nm]	100
Abtriebsmoment | max. Output [Nm]	80
Wirkungsgrad | Efficiency Factor [η]	0.8
Getriebestufen | Gear Stages	2
Übersetzungsverhältnis | Gear Ratio [i]	1
Gewicht | Weight [kg]	0.57

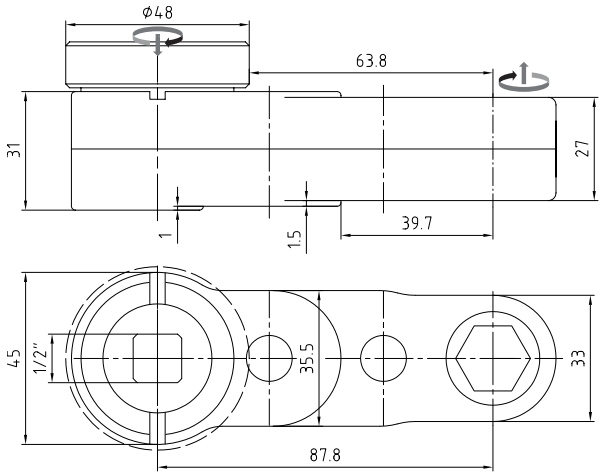

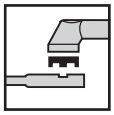

High-Line G9-43-27-S	**80432706**
für Standardadaption | for Standard Adaption	
Adaptergruppe | Adapter Group	**C**

Antriebsmoment | maximum Input [Nm]	107
Abtriebsmoment | max. Output [Nm]	80
Wirkungsgrad | Efficiency Factor [η]	0.75
Getriebestufen | Gear Stages	3
Übersetzungsverhältnis | Gear Ratio	1
Gewicht | Weight [kg]	0.73

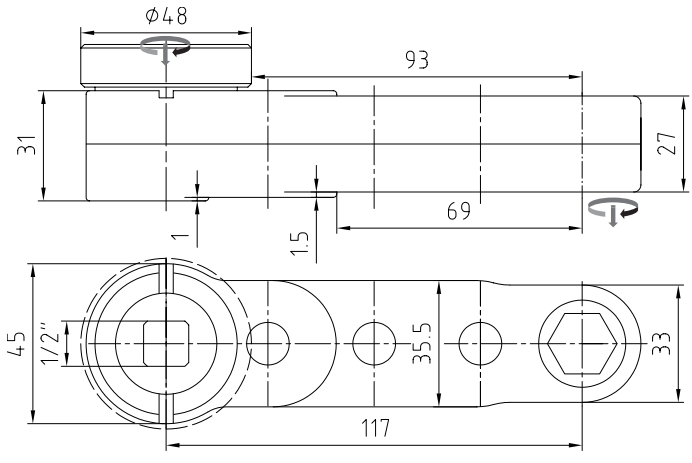

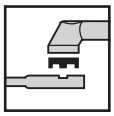

High-Line G9-44-27-S	**80442704**
für Standardadaption | for Standard Adaption	
Adaptergruppe | Adapter Group	**C**

Antriebsmoment | maximum Input [Nm]	114
Abtriebsmoment | max. Output [Nm]	80
Wirkungsgrad | Efficiency Factor [η]	0.7
Getriebestufen | Gear Stages	4
Übersetzungsverhältnis | Gear Ratio [i]	1
Gewicht | Weight [kg]	0.89

© Johannes Lübbering GmbH | V09.001

High-Line G11-4x-28-S

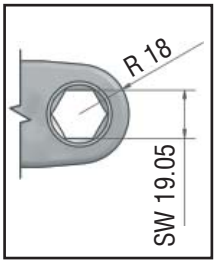

Technische Daten | Technical Data	
Abtriebsmoment | max. Output	102Nm
SW max. [mm]	19.05
Radius [mm]	18
Höhe | Height [mm]	28

Abtriebszahnräder
Output Socket Gears

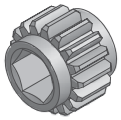

SW 19	70914346
SW 18	70914347
SW 17	70914348
SW 5/8“	70914742
SW 11/16“	70914743
SW 3/4“	70914744

weitere Größen auf Anfrage
ask for further dimensions

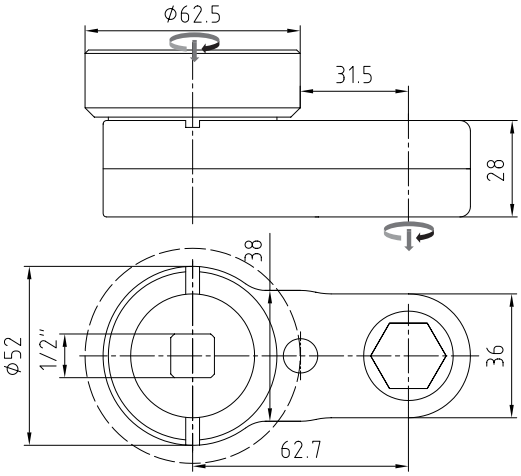

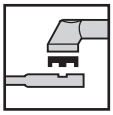

High-Line G11-42-28-S	**80422804**
für Standardadaption | for Standard Adaption	
Adaptergruppe | Adapter Group	**D**

Antriebsmoment | maximum Input [Nm]	127.5
Abtriebsmoment | max. Output [Nm]	102
Wirkungsgrad | Efficiency Factor [η]	0.8
Getriebestufen | Gear Stages	2
Übersetzungsverhältnis | Gear Ratio [i]	1
Gewicht | Weight [kg]	0.8

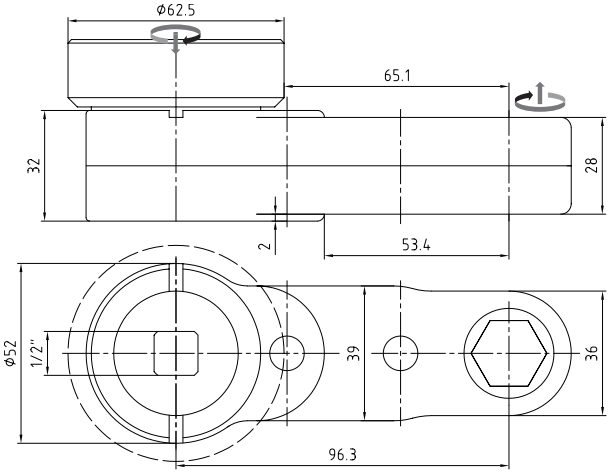

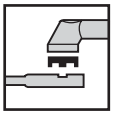

High-Line G11-43-28-S	**80432806**
für Standardadaption | for Standard Adaption	
Adaptergruppe | Adapter Group	**D**

Antriebsmoment | maximum Input [Nm]	136
Abtriebsmoment | max. Output [Nm]	102
Wirkungsgrad | Efficiency Factor [η]	0.75
Getriebestufen | Gear Stages	3
Übersetzungsverhältnis | Gear Ratio [i]	1
Gewicht | Weight [kg]	0.98

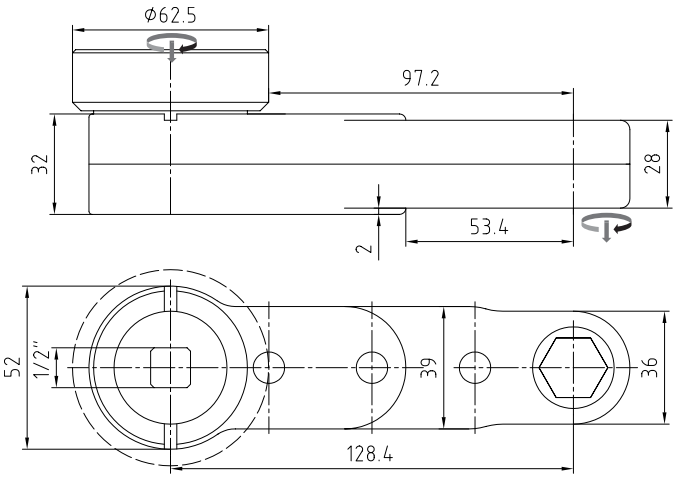

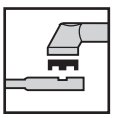

High-Line G11-44-28-S	**80442804**
für Standardadaption | for Standard Adaption	
Adaptergruppe | Adapter Group	**D**

Antriebsmoment | maximum Input [Nm]	145
Abtriebsmoment | max. Output [Nm]	102
Wirkungsgrad | Efficiency Factor [η]	0.7
Getriebestufen | Gear Stages	4
Übersetzungsverhältnis | Gear Ratio [i]	1
Gewicht | Weight [kg]	1.38

© Johannes Lübbering GmbH | V09.001

Abtriebszahnräder
Output Socket Gears

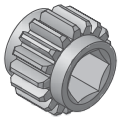

SW 20	70934044
SW 19	70934045
SW 18	70934046
SW 5/8“	70934047
SW 11/16“	70934048
SW 3/4“	70934049

weitere Größen auf Anfrage
ask for further dimensions

Technische Daten | Technical Data

Abtriebsmoment | max. Output	135Nm
SW max. [mm]	20
Radius [mm]	19
Höhe | Height [mm]	32

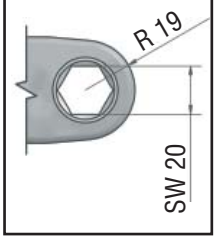

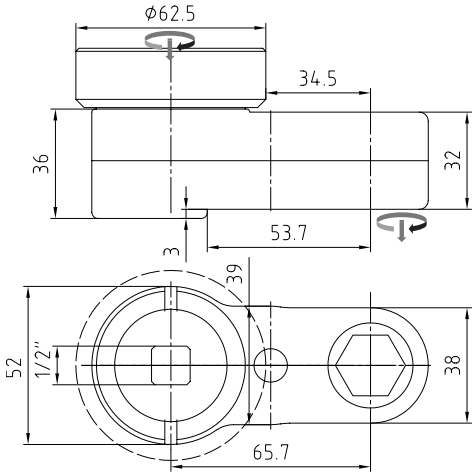

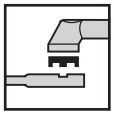

High-Line G12-42-32-S	**80423204**
für Standardadaption | for Standard Adaption	
Adaptergruppe | Adapter Group	**D**

Antriebsmoment | maximum Input [Nm]	169
Abtriebsmoment | max. Output [Nm]	135
Wirkungsgrad | Efficiency Factor [η]	0.8
Getriebestufen | Gear Stages	2
Übersetzungsverhältnis | Gear Ratio [i]	1
Gewicht | Weight [kg]	0.96

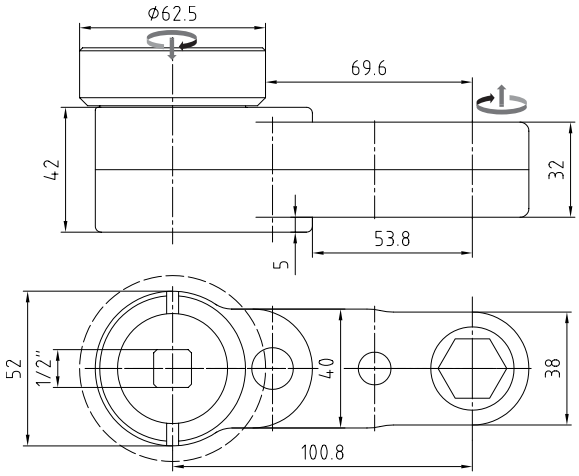

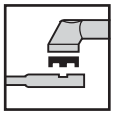

High-Line G12-43-32-S	**80433206**
für Standardadaption | for Standard Adaption	
Adaptergruppe | Adapter Group	**D**

Antriebsmoment | maximum Input [Nm]	180
Abtriebsmoment | max. Output [Nm]	135
Wirkungsgrad | Efficiency Factor [η]	0.75
Getriebestufen | Gear Stages	3
Übersetzungsverhältnis | Gear Ratio	1
Gewicht | Weight [kg]	1.22

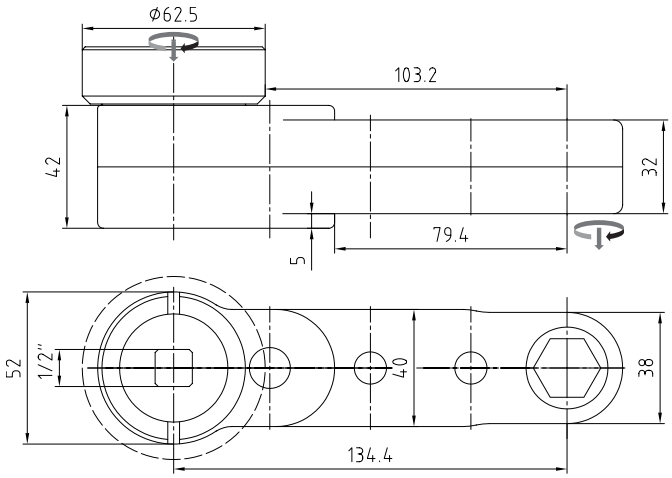

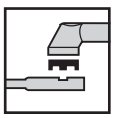

High-Line G12-44-32-S	**80443204**
für Standardadaption | for Standard Adaption	
Adaptergruppe | Adapter Group	**D**

Antriebsmoment | maximum Input [Nm]	193
Abtriebsmoment | max. Output [Nm]	135
Wirkungsgrad | Efficiency Factor [η]	0.7
Getriebestufen | Gear Stages	4
Übersetzungsverhältnis | Gear Ratio [i]	1
Gewicht | Weight [kg]	1.45

© Johannes Lübbering GmbH | V09.001

High-Line G14-6x-20-S

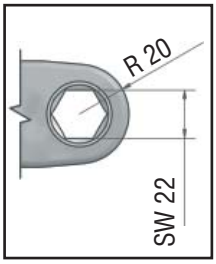

Technische Daten | Technical Data	
Abtriebsmoment | max. Output	85Nm
SW max. [mm]	22
Radius [mm]	20
Höhe | Height [mm]	20

Abtriebszahnräder
Output Socket Gears

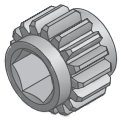

SW 22	70904698
SW 21	70904015
SW 20	70914356
SW 13/16	70914748
SW 3/4“	70904872

weitere Größen auf Anfrage
ask for further dimensions

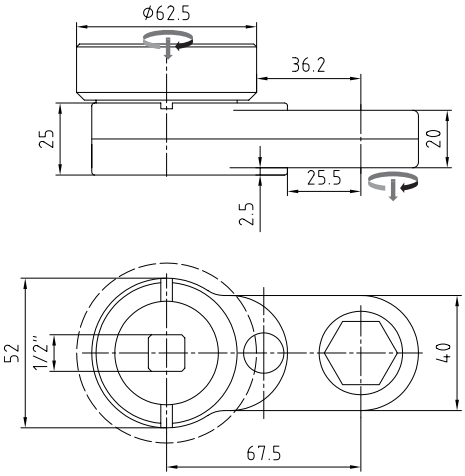

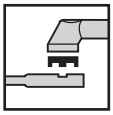

High-Line G14-62-20-S	**80622007**
für Standardadaption | for Standard Adaption	
Adaptergruppe | Adapter Group	**D**

Antriebsmoment | maximum Input [Nm]	106
Abtriebsmoment | max. Output [Nm]	85
Wirkungsgrad | Efficiency Factor [η]	0.8
Getriebestufen | Gear Stages	2
Übersetzungsverhältnis | Gear Ratio [i]	1
Gewicht | Weight [kg]	0.76

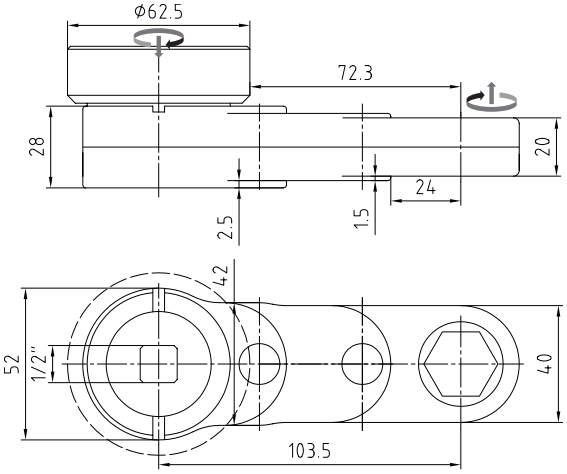

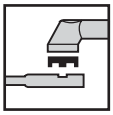

High-Line G14-63-20-S	**80632013**
für Standardadaption | for Standard Adaption	
Adaptergruppe | Adapter Group	**D**

Antriebsmoment | maximum Input [Nm]	113
Abtriebsmoment | max. Output [Nm]	85
Wirkungsgrad | Efficiency Factor [η]	0.75
Getriebestufen | Gear Stages	3
Übersetzungsverhältnis | Gear Ratio [i]	1
Gewicht | Weight [kg]	0.97

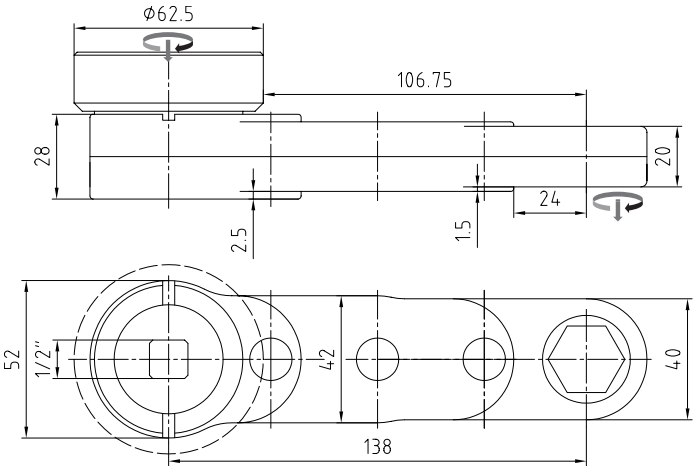

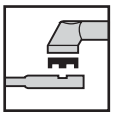

High-Line G14-64-20-S	**80642007**
für Standardadaption | for Standard Adaption	
Adaptergruppe | Adapter Group	**D**

Antriebsmoment | maximum Input [Nm]	121
Abtriebsmoment | max. Output [Nm]	85
Wirkungsgrad | Efficiency Factor [η]	0.7
Getriebestufen | Gear Stages	4
Übersetzungsverhältnis | Gear Ratio [i]	1
Gewicht | Weight [kg]	1.17

© Johannes Lübbering GmbH | V09.001

High-Line G15-6x-33-S

Abtriebszahnräder
Output Socket Gears

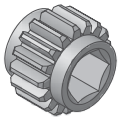

SW 22	70934051
SW 21	70934052
SW 20	70934053
SW 13/16“	70934055
SW 3/4“	70934054

weitere Größen auf Anfrage
ask for further dimensions

Technische Daten | Technical Data

Abtriebsmoment | max. Output	150Nm
SW max. [mm]	22
Radius [mm]	20
Höhe | Height [mm]	33

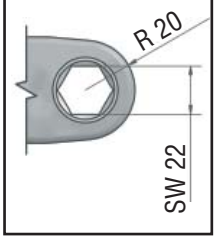

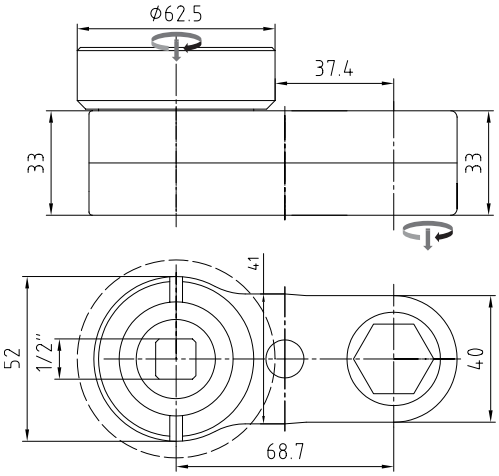

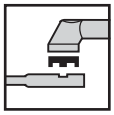

High-Line G15-62-33-S	**80623307**
für Standardadaption | for Standard Adaption	
Adaptergruppe | Adapter Group	**D**

Antriebsmoment | maximum Input [Nm]	188
Abtriebsmoment | max. Output [Nm]	150
Wirkungsgrad | Efficiency Factor [η]	0.8
Getriebestufen | Gear Stages	2
Übersetzungsverhältnis | Gear Ratio [i]	1
Gewicht | Weight [kg]	0.99

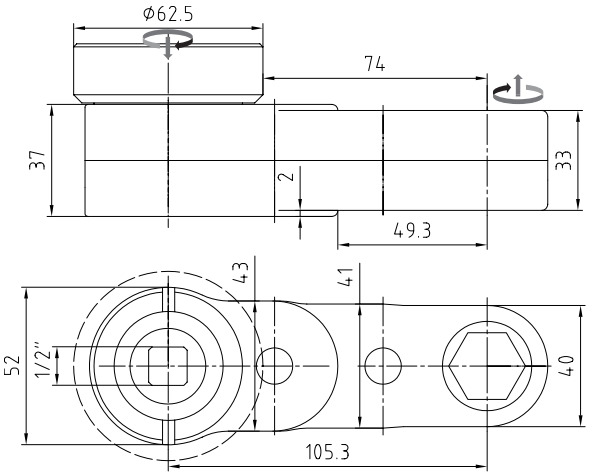

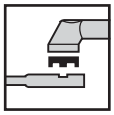

High-Line G15-63-33-S	**80633306**
für Standardadaption | for Standard Adaption	
Adaptergruppe | Adapter Group	**D**

Antriebsmoment | maximum Input [Nm]	200
Abtriebsmoment | max. Output [Nm]	150
Wirkungsgrad | Efficiency Factor [η]	0.75
Getriebestufen | Gear Stages	3
Übersetzungsverhältnis | Gear Ratio	1
Gewicht | Weight [kg]	1.2

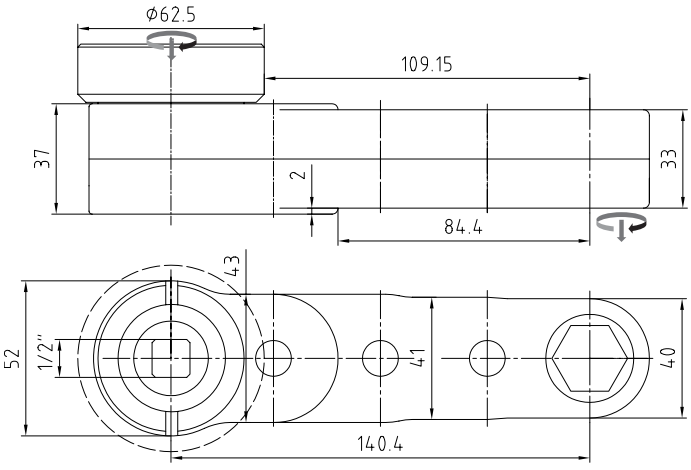

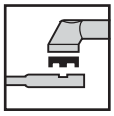

High-Line G15-64-33-S	**80643304**
für Standardadaption | for Standard Adaption	
Adaptergruppe | Adapter Group	**D**

Antriebsmoment | maximum Input [Nm]	214
Abtriebsmoment | max. Output [Nm]	150
Wirkungsgrad | Efficiency Factor [η]	0.7
Getriebestufen | Gear Stages	4
Übersetzungsverhältnis | Gear Ratio [i]	1
Gewicht | Weight [kg]	2.48

© Johannes Lübbering GmbH | V09.001

High-Line G16-6x-40-S

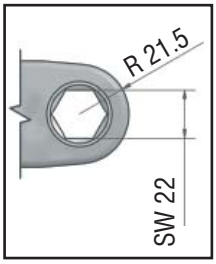

Technische Daten | Technical Data

Abtriebsmoment | max. Output	205Nm
SW max. [mm]	22
Radius [mm]	21.5
Höhe | Height [mm]	40

Abtriebszahnräder
Output Socket Gears

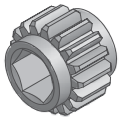

SW 22	70934058
SW 21	70934059
SW 13/16	70934060
SW 3/4“	70934061

weitere Größen auf Anfrage
ask for further dimensions

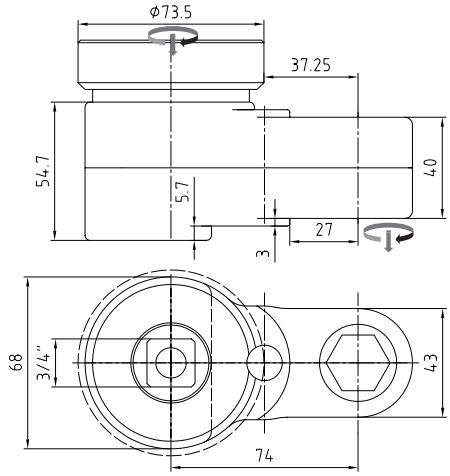

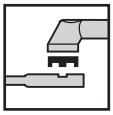

High-Line G16-62-40-S	**80624005**
für Standardadaption | for Standard Adaption	
Adaptergruppe | Adapter Group	**E**

Antriebsmoment | maximum Input [Nm]	256
Abtriebsmoment | max. Output [Nm]	205
Wirkungsgrad | Efficiency Factor [η]	0.8
Getriebestufen | Gear Stages	2
Übersetzungsverhältnis | Gear Ratio [i]	1
Gewicht | Weight [kg]	1.95

© Johannes Lübbering GmbH | V09.001

Abtriebszahnräder
Output Socket Gears

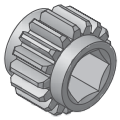

SW 27	70934062
SW 24	70934063
SW 1“	70934064
SW 1-1/16“	70934065

weitere Größen auf Anfrage
ask for further dimensions

Technische Daten | Technical Data

Abtriebsmoment | max. Output	480Nm
SW max. [mm]	27
Radius [mm]	27
Höhe | Height [mm]	60

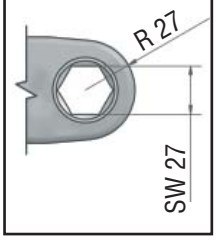

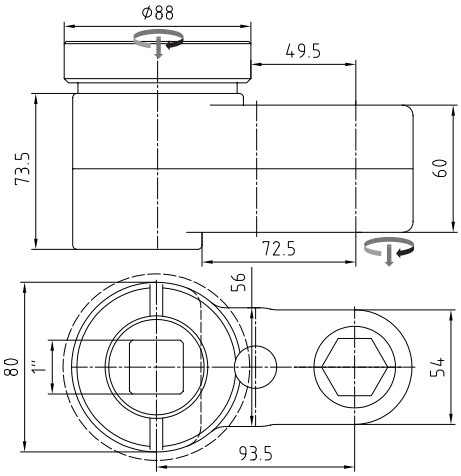

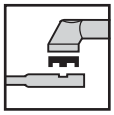

High-Line G17-62-60-S	**80626004**
für Standardadaption | for Standard Adaption	
Adaptergruppe | Adapter Group	**F**

Antriebsmoment | maximum Input [Nm]	600
Abtriebsmoment | max. Output [Nm]	480
Wirkungsgrad | Efficiency Factor [η]	0.8
Getriebestufen | Gear Stages	2
Übersetzungsverhältnis | Gear Ratio [i]	1
Gewicht | Weight [kg]	4.2

© Johannes Lübbering GmbH | V09.001

High-Line G18-6x-20-S

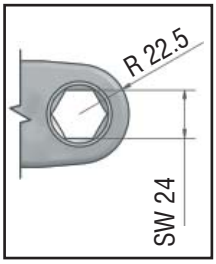

Technische Daten | Technical Data	
Abtriebsmoment | max. Output	105Nm
SW max. [mm]	24
Radius [mm]	22.5
Höhe | Height [mm]	20

Abtriebszahnräder
Output Socket Gears

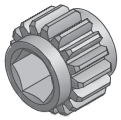

SW 24	70924151
SW 22	70924153
SW 20	70924154
SW 7/8	70934067
SW 13/16	70934068

weitere Größen auf Anfrage
ask for further dimensions

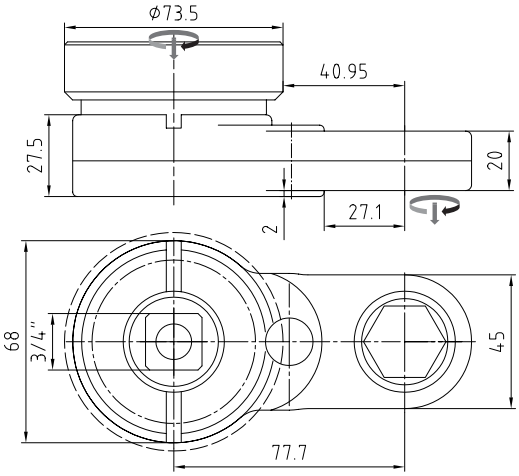

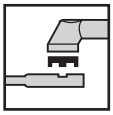

High-Line G18-62-20-S	**80622008**
für Standardadaption | for Standard Adaption	
Adaptergruppe | Adapter Group	**E**

Antriebsmoment | maximum Input [Nm]	131
Abtriebsmoment | max. Output [Nm]	105
Wirkungsgrad | Efficiency Factor [η]	0.8
Getriebestufen | Gear Stages	2
Übersetzungsverhältnis | Gear Ratio [i]	1
Gewicht | Weight [kg]	1.62

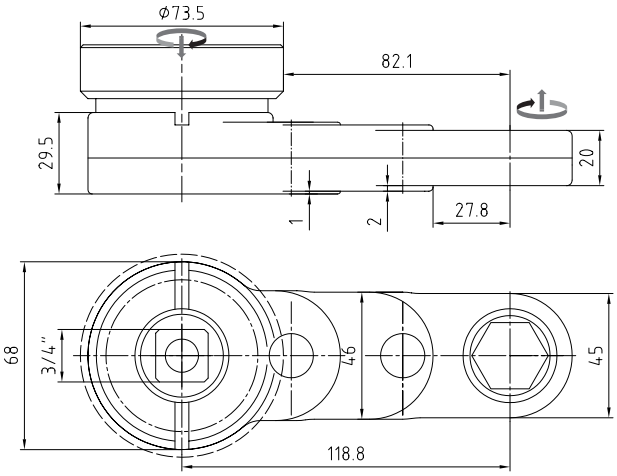

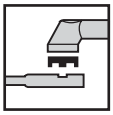

High-Line G18-63-20-S	**80632014**
für Standardadaption | for Standard Adaption	
Adaptergruppe | Adapter Group	**E**

Antriebsmoment | maximum Input [Nm]	140
Abtriebsmoment | max. Output [Nm]	105
Wirkungsgrad | Efficiency Factor [η]	0.75
Getriebestufen | Gear Stages	3
Übersetzungsverhältnis | Gear Ratio [i]	1
Gewicht | Weight [kg]	1.79

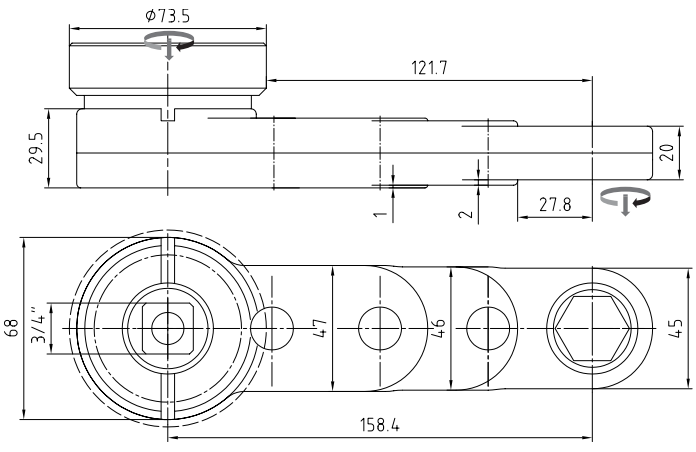

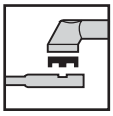

High-Line G18-64-20-S	**80642008**
für Standardadaption | for Standard Adaption	
Adaptergruppe | Adapter Group	**E**

Antriebsmoment | maximum Input [Nm]	150
Abtriebsmoment | max. Output [Nm]	105
Wirkungsgrad | Efficiency Factor [η]	0.7
Getriebestufen | Gear Stages	4
Übersetzungsverhältnis | Gear Ratio [i]	1
Gewicht | Weight [kg]	1.95

© Johannes Lübbering GmbH | V09.001

High-Line G19-6x-37-S

Abtriebszahnräder
Output Socket Gears

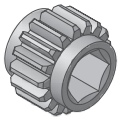

SW 24	70924155
SW 22	70924156
SW 20	70924157
SW 7/8“	70934073
SW 13/16“	70934074

weitere Größen auf Anfrage
ask for further dimensions

Technische Daten | Technical Data

Abtriebsmoment | max. Output	200Nm
SW max. [mm]	24
Radius [mm]	22.5
Höhe | Height [mm]	37

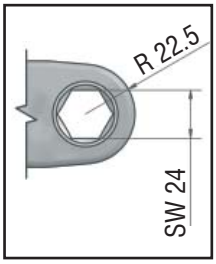

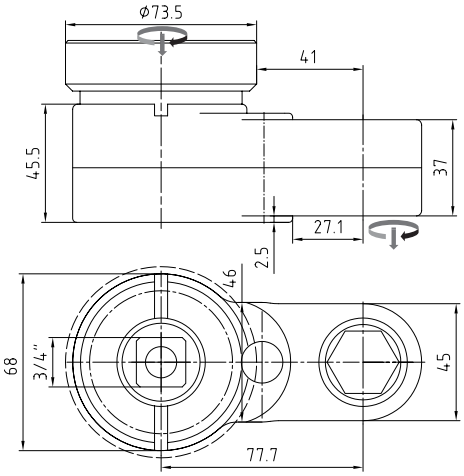

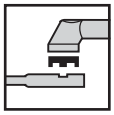

High-Line G19-62-37-S	**80623703**
für Standardadaption | for Standard Adaption	
Adaptergruppe | Adapter Group	**E**

Antriebsmoment | maximum Input [Nm]	250
Abtriebsmoment | max. Output [Nm]	200
Wirkungsgrad | Efficiency Factor [η]	0.8
Getriebestufen | Gear Stages	2
Übersetzungsverhältnis | Gear Ratio [i]	1
Gewicht | Weight [kg]	1.96

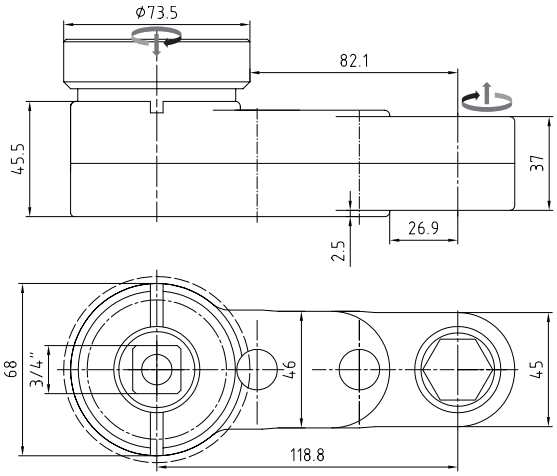

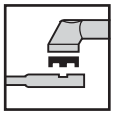

High-Line G19-63-37-S	**80633702**
für Standardadaption | for Standard Adaption	
Adaptergruppe | Adapter Group	**E**

Antriebsmoment | maximum Input [Nm]	266
Abtriebsmoment | max. Output [Nm]	200
Wirkungsgrad | Efficiency Factor [η]	0.75
Getriebestufen | Gear Stages	3
Übersetzungsverhältnis | Gear Ratio	1
Gewicht | Weight [kg]	2.3

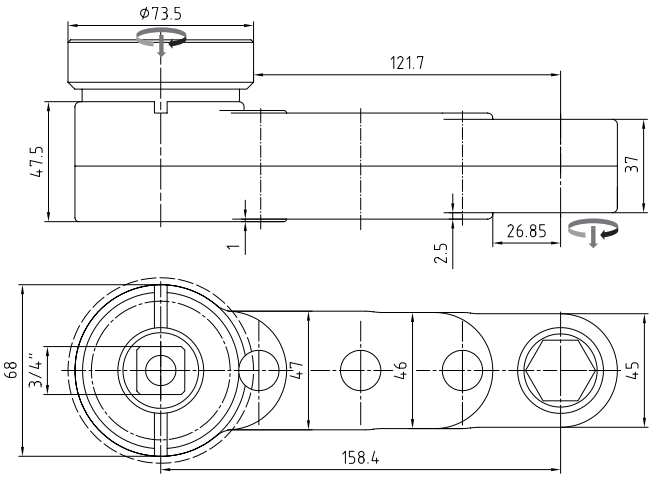

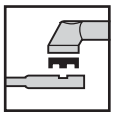

High-Line G19-64-37-S	**80643703**
für Standardadaption | for Standard Adaption	
Adaptergruppe | Adapter Group	**E**

Antriebsmoment | maximum Input [Nm]	285
Abtriebsmoment | max. Output [Nm]	200
Wirkungsgrad | Efficiency Factor [η]	0.7
Getriebestufen | Gear Stages	4
Übersetzungsverhältnis | Gear Ratio [i]	1
Gewicht | Weight [kg]	3.3

© Johannes Lübbering GmbH | V09.001

© Johannes Lübbering GmbH | V09.001

Der perfekte Flachabtrieb ohne Kompromisse.

Die High-Line W - Flachabtriebe erreichen nach dem heutigen Stand der Technik das Höchstmaß an Genauigkeit. Auf Grund der äußeren Abmessungen, vornehmlich für den stationären Einsatz gedacht, finden sie vermehrt den Einsatz an handgehaltenen Schraubsystemen.

Individuelle Merkmale

Genauigkeit:
- ≤ 3%

Bauform:
- geschlossen für die klassische Schraubverbindung

Aufbau:
- je Typ und Leistungsklasse modular in 2 unterschiedlichen Längen

Eigenschaften:
- Wälzlagerung und Schrägverzahnung aller Getriebestufen

Abtriebsseite:
- Standardabtriebszahnräder nach Katalog
- individuelle, anwendungsspezifische Abtriebszahnräder auf Anfrage

Antriebsseite:
- individuelle Adapter sichern die Kompatibilität zu allen handelsüblichen Schraubern

Schnittstelle:
- formschlüssige Keilnutverbindung sichert eine optimale, spielfreie Kraftübertragung

The perfect Geared Offset Head without compromise.

The High-Line W Geared Offset Heads achieve a maximum accuracy according to the latest state-of-the-art. Due to the outer admeasurements, which are for the stationary application primarily, they are assembled in hand-held fastening systems in most cases.

Individual Characteristics

Accuracy:
- ≤ 3%

Model:
- closed for standard screw connections

Assembly:
- according to type and capacity class modular in 3 different lengths

Characteristics:
- rolling contact bearing and helical gearing in all gear stages

Output-Side:
- standard output spindle gear according to catalogue
- individual, custom-designed output spindle gears on request

Input-Side:
- individual adapters ensure the compatibility to all customized fasteners.

Interface:
- positive-fitting key way connection ensures an optimized transmission free of clearance

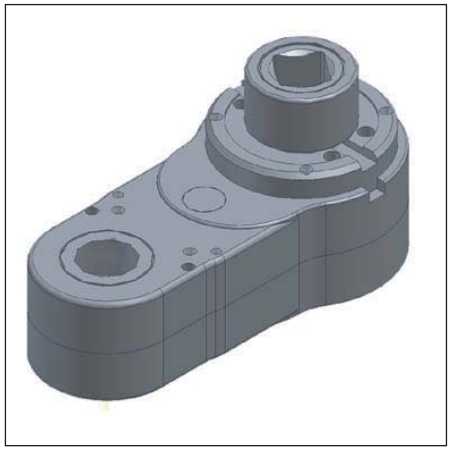

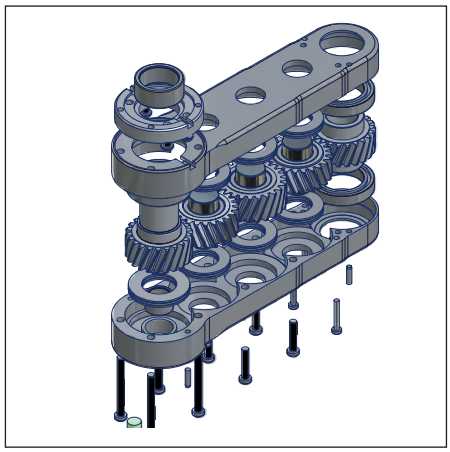

© Johannes Lübbering GmbH | V09.001

© Johannes Lübbering GmbH | V09.001

Inklusiv Einlaufzertifikat!

Including a running-in certificate!

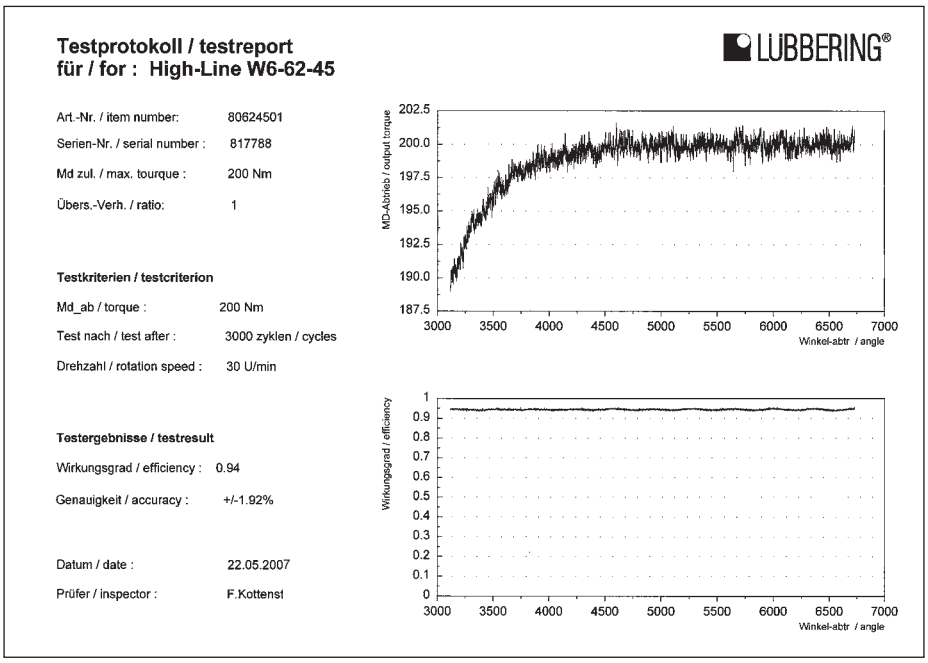

Testprotokoll / testreport
für / for : High-Line W6-62-45

LÜBBERING®

Art.-Nr. / item number: 80624501
Serien-Nr. / serial number : 817788
Md zul. / max. tourque : 200 Nm
Übers.-Verh. / ratio: 1

Testkriterien / testcriterion

Md_ab / torque : 200 Nm
Test nach / test after : 3000 zyklen / cycles
Drehzahl / rotation speed : 30 U/min

Testergebnisse / testresult

Wirkungsgrad / efficiency : 0.94
Genauigkeit / accuracy : +/-1.92%

Datum / date : 22.05.2007
Prüfer / inspector : F.Kottenst

Nähere technische Informationen und Bestellhinweise entnehmen Sie bitte den Legenden oder dem Anhang.
Unser Vertriebsteam steht Ihnen jederzeit unter der Telefonnummer +49 (5245) 8309-371 oder info@luebbering.de zur Verfügung.

For further technical information or order advice please refer to the caption or the appendix.
Our sales team is always at your disposal (telephone no: +49 (52 45) 83 09-371 or e-mail: info@luebbering.de).

© Johannes Lübbering GmbH | V09.001

High-Line W1-2x-19.5

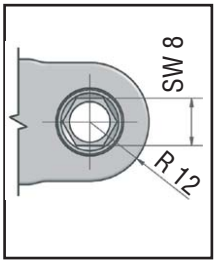

Technische Daten | Technical Data

Abtriebsmoment | max. Output	17Nm
SW max. [mm]	8
Radius [mm]	12
Höhe | Height [mm]	19.5

Abtriebszahnräder
Output Socket Gears

SW 8	70924151
SW 7	70924153
SW 6	70924154
SW 5/16“	70934067

weitere Größen auf Anfrage
ask for further dimensions

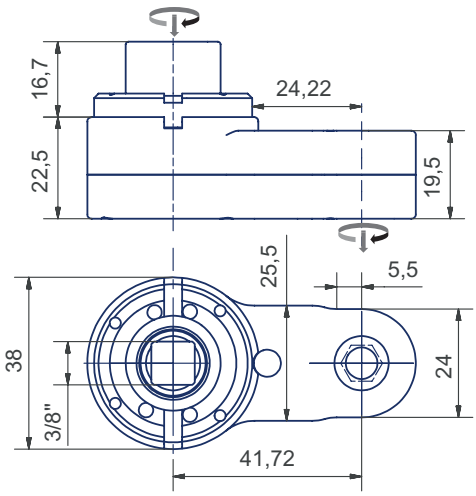

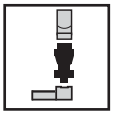

High-Line W1-22-19.5	**80221901**
für Standardadaption | for Standard Adaption	
Adaptergruppe | Adapter Group	**AO**

Antriebsmoment | maximum Input [Nm]	18.5
Abtriebsmoment | max. Output [Nm]	17
Wirkungsgrad | Efficiency Factor [η]	0.92
Getriebestufen | Gear Stages	2
Übersetzungsverhältnis | Gear Ratio [i]	1
Gewicht | Weight [kg]	0.31

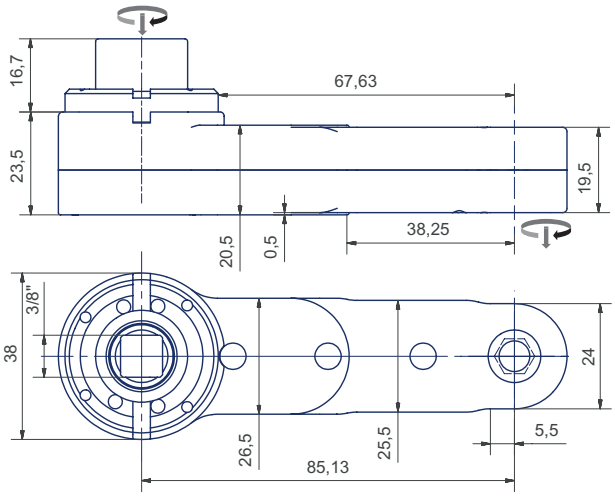

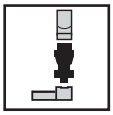

High-Line W1-24-19.5	**80241901**
für Standardadaption | for Standard Adaption	
Adaptergruppe | Adapter Group	**AO**

Antriebsmoment | maximum Input [Nm]	20
Abtriebsmoment | max. Output [Nm]	17
Wirkungsgrad | Efficiency Factor [η]	0.85
Getriebestufen | Gear Stages	4
Übersetzungsverhältnis | Gear Ratio [i]	1
Gewicht | Weight [kg]	0.53

© Johannes Lübbering GmbH | V09.001

Abtriebszahnräder
Output Socket Gears

SW 11	70934120
SW 10	70934121
SW 9	70934122
SW 3/8“	70934144

weitere Größen auf Anfrage
ask for further dimensions

Technische Daten | Technical Data

Abtriebsmoment | max. Output	24Nm
SW max. [mm]	11
Radius [mm]	13.5
Höhe | Height [mm]	21

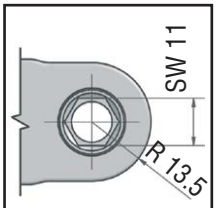

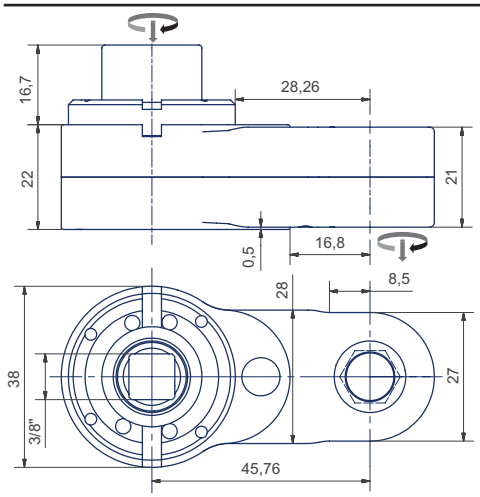

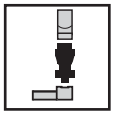

High-Line W2-22-21	**80222101**
für Standardadaption | for Standard Adaption	
Adaptergruppe | Adapter Group	**A0**

Antriebsmoment | maximum Input [Nm]	26
Abtriebsmoment | max. Output [Nm]	24
Wirkungsgrad | Efficiency Factor [η]	0.92
Getriebestufen | Gear Stages	2
Übersetzungsverhältnis | Gear Ratio [i]	1
Gewicht | Weight [kg]	0.33

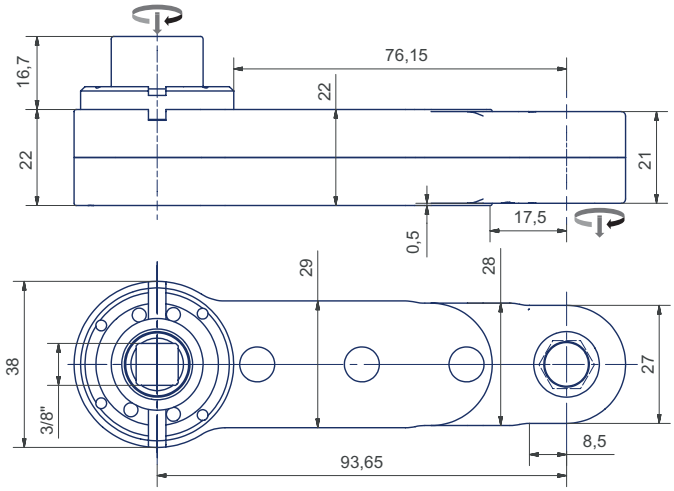

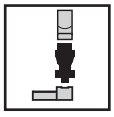

High-Line W2-24-21	**80242101**
für Standardadaption | for Standard Adaption	
Adaptergruppe | Adapter Group	**A0**

Antriebsmoment | maximum Input [Nm]	28.3
Abtriebsmoment | max. Output [Nm]	24
Wirkungsgrad | Efficiency Factor [η]	0.85
Getriebestufen | Gear Stages	4
Übersetzungsverhältnis | Gear Ratio	1
Gewicht | Weight [kg]	0.50

© Johannes Lübbering GmbH | V09.001

High-Line W3-2x-22

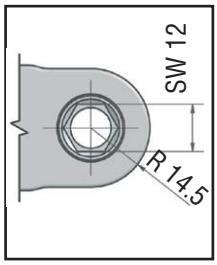

Technische Daten | Technical Data	
Abtriebsmoment | max. Output	35Nm
SW max. [mm]	12
Radius [mm]	14.5
Höhe | Height [mm]	22

Abtriebszahnräder
Output Socket Gears

SW 12	70934086
SW 11	70934123
SW 10	70934124
SW 7/16“	70934145

weitere Größen auf Anfrage
ask for further dimensions

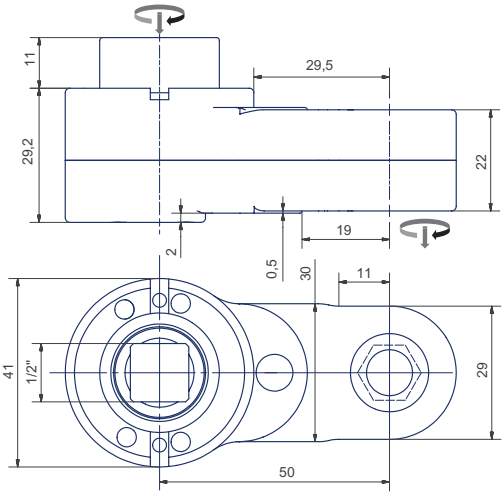

High-Line W3-22-22	**80222201**
für Standardadaption | for Standard Adaption	
Adaptergruppe | Adapter Group	**BO**

Antriebsmoment | maximum Input [Nm]	38
Abtriebsmoment | max. Output [Nm]	35
Wirkungsgrad | Efficiency Factor [η]	0.92
Getriebestufen | Gear Stages	2
Übersetzungsverhältnis | Gear Ratio [i]	1
Gewicht | Weight [kg]	0.40

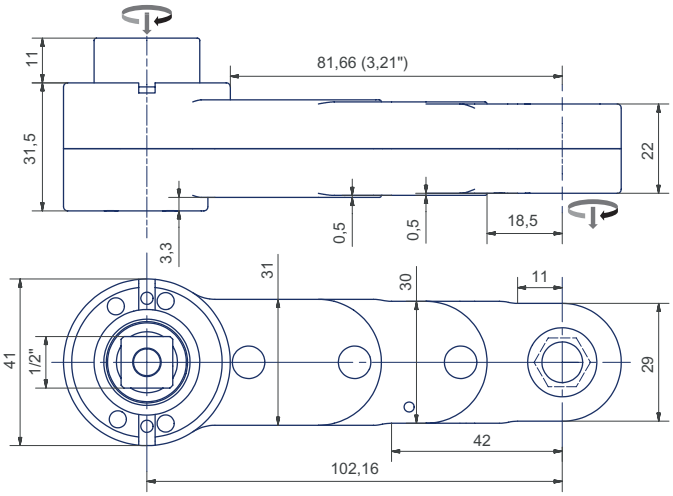

High-Line W3-24-22	**80242201**
für Standardadaption | for Standard Adaption	
Adaptergruppe | Adapter Group	**BO**

Antriebsmoment | maximum Input [Nm]	41.2
Abtriebsmoment | max. Output [Nm]	35
Wirkungsgrad | Efficiency Factor [η]	0.85
Getriebestufen | Gear Stages	4
Übersetzungsverhältnis | Gear Ratio [i]	1
Gewicht | Weight [kg]	0.70

© Johannes Lübbering GmbH | V09.001

Abtriebszahnräder
Output Socket Gears

SW 14	70934125
SW 13	70934126
SW 12	70934127
SW 9/16“	70934147

weitere Größen auf Anfrage
ask for further dimensions

Technische Daten | Technical Data

Abtriebsmoment | max. Output	80Nm
SW max. [mm]	14.3
Radius [mm]	17.5
Höhe | Height [mm]	32

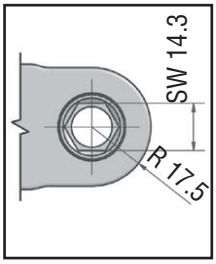

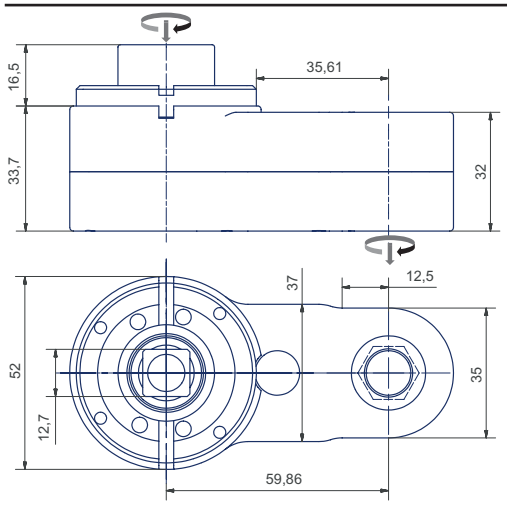

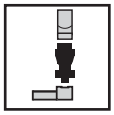

High-Line W4-42-32	**80423205**
für Standardadaption | for Standard Adaption	
Adaptergruppe | Adapter Group	**BO**

Antriebsmoment | maximum Input [Nm]	87.5
Abtriebsmoment | max. Output [Nm]	80
Wirkungsgrad | Efficiency Factor [η]	0.92
Getriebestufen | Gear Stages	2
Übersetzungsverhältnis | Gear Ratio [i]	1
Gewicht | Weight [kg]	0.9

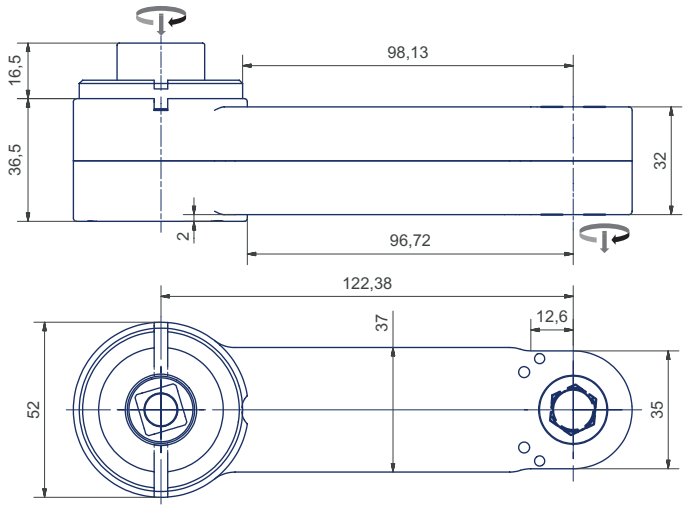

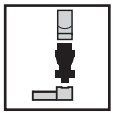

High-Line W4-44-32	**80443205**
für Standardadaption | for Standard Adaption	
Adaptergruppe | Adapter Group	**BO**

Antriebsmoment | maximum Input [Nm]	94
Abtriebsmoment | max. Output [Nm]	80
Wirkungsgrad | Efficiency Factor [η]	0.85
Getriebestufen | Gear Stages	4
Übersetzungsverhältnis | Gear Ratio	1
Gewicht | Weight [kg]	1.7

© Johannes Lübbering GmbH | V09.001

High-Line W5-4x-32

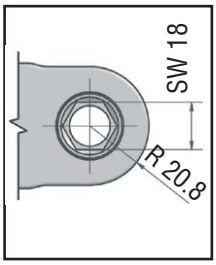

Technische Daten | Technical Data	
Abtriebsmoment | max. Output	118Nm
SW max. [mm]	18
Radius [mm]	20.8
Höhe | Height [mm]	32

Abtriebszahnräder
Output Socket Gears

SW 18	70934128
SW 17	70934129
SW 16	70934130
SW 11/16“	70934148

weitere Größen auf Anfrage
ask for further dimensions

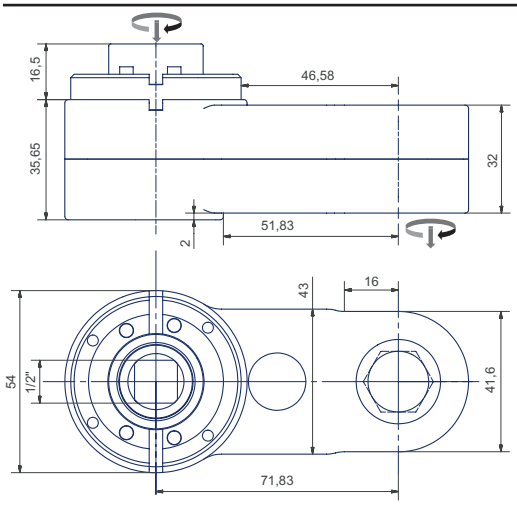

High-Line W5-42-32	**80423206**
für Standardadaption | for Standard Adaption	
Adaptergruppe | Adapter Group	**CO**

Antriebsmoment | maximum Input [Nm]	128
Abtriebsmoment | max. Output [Nm]	118
Wirkungsgrad | Efficiency Factor [η]	0.92
Getriebestufen | Gear Stages	2
Übersetzungsverhältnis | Gear Ratio [i]	1
Gewicht | Weight [kg]	1.2

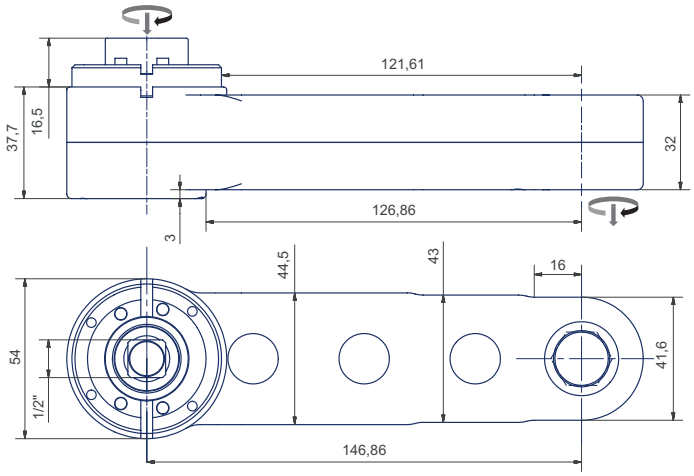

High-Line W5-44-32	**80443206**
für Standardadaption | for Standard Adaption	
Adaptergruppe | Adapter Group	**CO**

Antriebsmoment | maximum Input [Nm]	139
Abtriebsmoment | max. Output [Nm]	118
Wirkungsgrad | Efficiency Factor [η]	0.85
Getriebestufen | Gear Stages	4
Übersetzungsverhältnis | Gear Ratio [i]	1
Gewicht | Weight [kg]	1.9

© Johannes Lübbering GmbH | V09.001

Abtriebszahnräder
Output Socket Gears

SW 22	70934131
SW 21	70934132
SW 20	70934133
SW 13/16“	70934149

weitere Größen auf Anfrage
ask for further dimensions

Technische Daten | Technical Data

Abtriebsmoment | max. Output	200Nm
SW max. [mm]	22
Radius [mm]	23.5
Höhe | Height [mm]	45

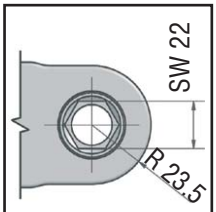

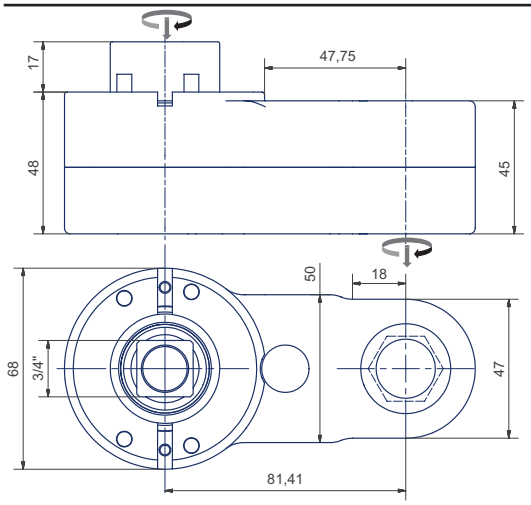

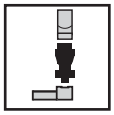

High-Line W6-62-45	**80624501**
für Standardadaption | for Standard Adaption	
Adaptergruppe | Adapter Group	**E0**

Antriebsmoment | maximum Input [Nm]	217.5
Abtriebsmoment | max. Output [Nm]	200
Wirkungsgrad | Efficiency Factor [η]	0.92
Getriebestufen | Gear Stages	2
Übersetzungsverhältnis | Gear Ratio [i]	1
Gewicht | Weight [kg]	2.1

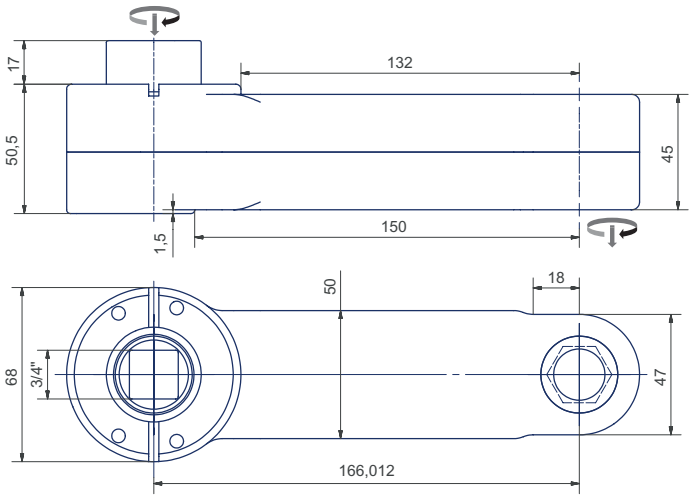

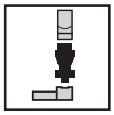

High-Line W6-64-45	**80644501**
für Standardadaption | for Standard Adaption	
Adaptergruppe | Adapter Group	**E0**

Antriebsmoment | maximum Input [Nm]	235
Abtriebsmoment | max. Output [Nm]	200
Wirkungsgrad | Efficiency Factor [η]	0.85
Getriebestufen | Gear Stages	4
Übersetzungsverhältnis | Gear Ratio	1
Gewicht | Weight [kg]	3.5

© Johannes Lübbering GmbH | V09.001

High-Line W7-6x-42.5

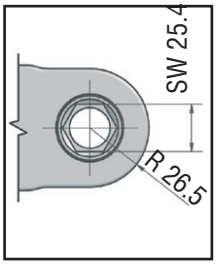

Technische Daten | Technical Data	
Abtriebsmoment | max. Output	260Nm
SW max. [mm]	25.4
Radius [mm]	26.5
Höhe | Height [mm]	42.5

Abtriebszahnräder
Output Socket Gears

SW 25	70934134
SW 24	70934135
SW 23	70934136
SW 1“	70934150

weitere Größen auf Anfrage
ask for further dimensions

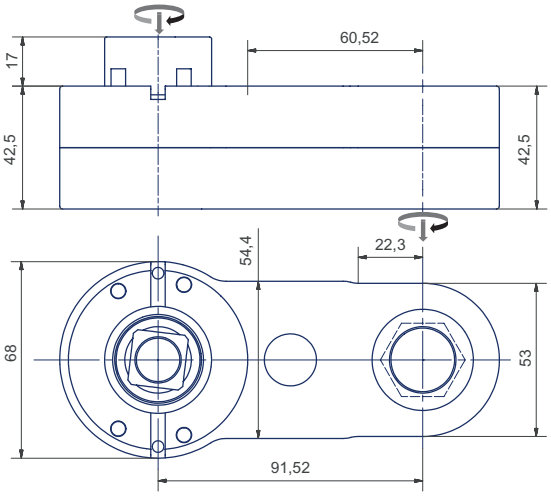

High-Line W7-62-42.5	**80624201**
für Standardadaption | for Standard Adaption	
Adaptergruppe | Adapter Group	**E0**

Antriebsmoment | maximum Input [Nm]	283
Abtriebsmoment | max. Output [Nm]	260
Wirkungsgrad | Efficiency Factor [η]	0.92
Getriebestufen | Gear Stages	2
Übersetzungsverhältnis | Gear Ratio [i]	1
Gewicht | Weight [kg]	2.2

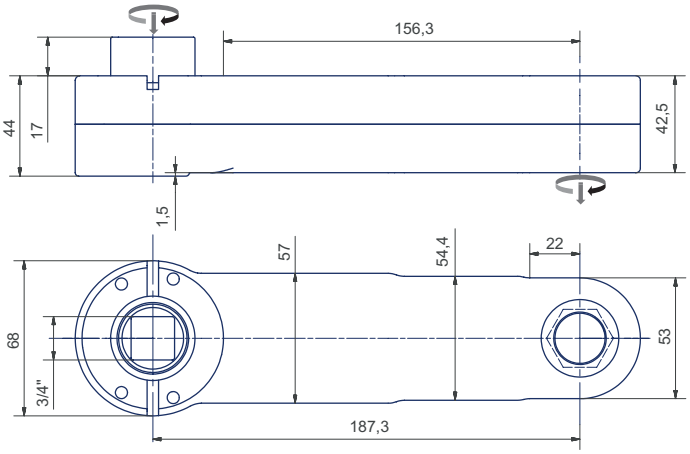

High-Line W7-64-42.5	**80644201**
für Standardadaption | for Standard Adaption	
Adaptergruppe | Adapter Group	**E0**

Antriebsmoment | maximum Input [Nm]	306
Abtriebsmoment | max. Output [Nm]	260
Wirkungsgrad | Efficiency Factor [η]	0.85
Getriebestufen | Gear Stages	4
Übersetzungsverhältnis | Gear Ratio [i]	1
Gewicht | Weight [kg]	3.7

© Johannes Lübbering GmbH | V09.001

Abtriebszahnräder
Output Socket Gears

SW 29	70934137
SW 28	70934138
SW 27	70934139
SW 1-1/8“	70934151

weitere Größen auf Anfrage
ask for further dimensions

Technische Daten | Technical Data

Abtriebsmoment | max. Output	300Nm
SW max. [mm]	29
Radius [mm]	28.8
Höhe | Height [mm]	44

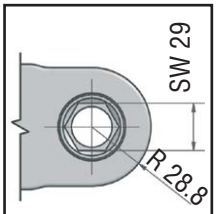

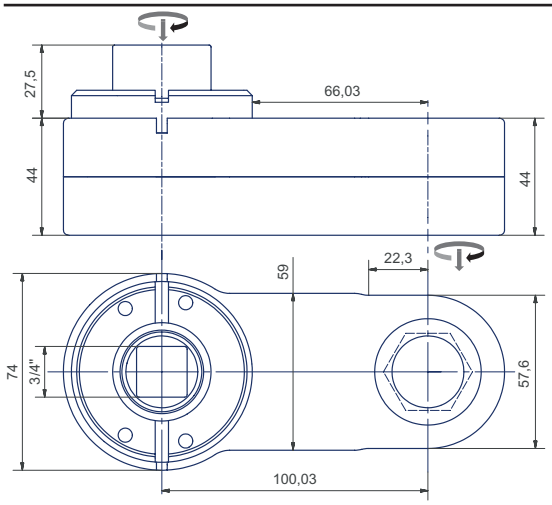

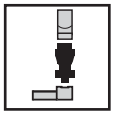

High-Line W8-62-44	**80624401**
für Standardadaption | for Standard Adaption	
Adaptergruppe | Adapter Group	**E0**

Antriebsmoment | maximum Input [Nm]	326
Abtriebsmoment | max. Output [Nm]	300
Wirkungsgrad | Efficiency Factor [η]	0.92
Getriebestufen | Gear Stages	2
Übersetzungsverhältnis | Gear Ratio [i]	1
Gewicht | Weight [kg]	3.6

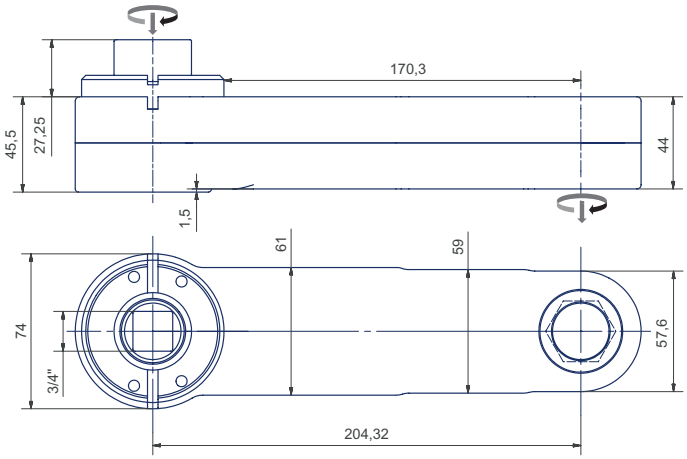

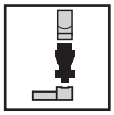

High-Line W8-64-44	**80644401**
für Standardadaption | for Standard Adaption	
Adaptergruppe | Adapter Group	**E0**

Antriebsmoment | maximum Input [Nm]	353
Abtriebsmoment | max. Output [Nm]	300
Wirkungsgrad | Efficiency Factor [η]	0.85
Getriebestufen | Gear Stages	4
Übersetzungsverhältnis | Gear Ratio	1
Gewicht | Weight [kg]	5.5

© Johannes Lübbering GmbH | V09.001

High-Line W9-8x-45

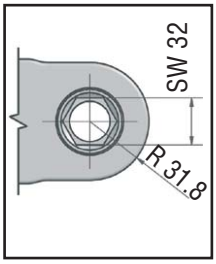

Technische Daten | Technical Data

Abtriebsmoment | max. Output	350Nm
SW max. [mm]	32
Radius [mm]	31.8
Höhe | Height [mm]	45

Abtriebszahnräder
Output Socket Gears

SW 32	70934140
SW 30	70934141
SW 37	70934142
SW 1-1/4“	70934152

weitere Größen auf Anfrage
ask for further dimensions

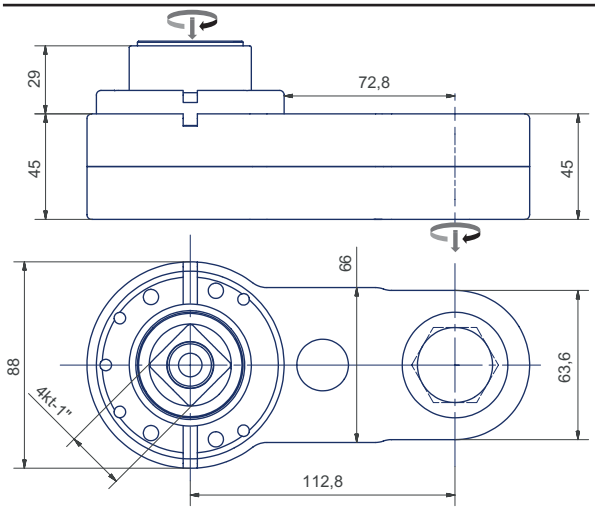

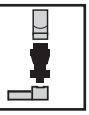

High-Line W9-82-45	**80824502**
für Standardadaption | for Standard Adaption	
Adaptergruppe | Adapter Group	**FO**

Antriebsmoment | maximum Input [Nm]	380
Abtriebsmoment | max. Output [Nm]	350
Wirkungsgrad | Efficiency Factor [η]	0.92
Getriebestufen | Gear Stages	2
Übersetzungsverhältnis | Gear Ratio	1
Gewicht | Weight [kg]	3.86

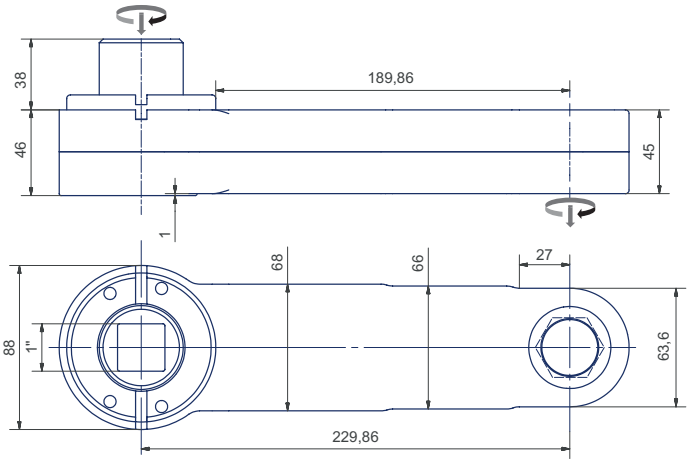

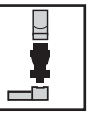

High-Line W9-84-45	**80844501**
für Standardadaption | for Standard Adaption	
Adaptergruppe | Adapter Group	**FO**

Antriebsmoment | maximum Input [Nm]	412
Abtriebsmoment | max. Output [Nm]	350
Wirkungsgrad | Efficiency Factor [η]	0.85
Getriebestufen | Gear Stages	4
Übersetzungsverhältnis | Gear Ratio	1
Gewicht | Weight [kg]	7.1

© Johannes Lübbering GmbH | V09.001

© Johannes Lübbering GmbH | V09.001

© Johannes Lübbering GmbH | V09.001

Die perfekte und ergonomische Ergänzung zu unseren Flachabtrieben stellen die Winkelköpfe in 90° und 110° da.
Ohne separaten Adapter sind sie mit allen Basic-Line Flachabtrieben kompatibel.

The Angle Heads with 90° and 110° present the perfect and ergonomic supplement to our Geared Offset Heads. They are compatible with all Basic-Line Geared Offset Heads without a separate adapter.

Individuelle Merkmale

Genauigkeit:
- ≤ +/- 10% in Verbindung mit einem geschlossenen Basic-Line Flachabtrieb
- ≤ +/- 15% in Verbindung mit einem offenen Basic-Line Flachabtrieb

Bauform:
- wahlweise mit 90° oder 110° Winkelgehäuse

Leistungsbereich:
- 90° Winkelköpfe von 26Nm bis 214Nm
- 110° Winkelköpfe von 26Nm bis 118 Nm

Aufbau:
- einstufiges Winkelgetriebe.
- geringe Bauhöhe durch integrierte Adaption zum Flachabtrieb.
- Flachabtriebtausch innerhalb eines Leistungsbereiches möglich

Eigenschaften:
- hohe Laufkultur durch Cyclopaloidverzahnung
- optimal gelagertes Kegelradgetriebe
- Links/Rechtsbetrieb

Abtriebsseite:
- kompatibel mit allen Basic-Line … L Flachabtrieben; High-Line auf Anfrage
- durchgehende Antriebsachse zur optimalen Kraftübertragung

Antriebsseite:
- individuelle Adapter sichern die Kompatibilität zu allen handelsüblichen Schraubern

Schnittstelle:
- Adapter mit 45°-Teilung zur individuellen und ergonomischen Positionierung um 360°

Optionen auf Anfrage
- Schnellverstelladapter; um 360°, federbeaufschlagt
- Winkelkopf mit integriertem Adapter zur Antriebstechnik

Individual Characteristics

Accuracy:
- ≤ +/- 10% in combination with a closed Basic-Line Geared Offset Head
- ≤ +/- 15% in combination with an open Basic-Line Geared Offset Head

Model:
- optionally with 90° or 110° angle frame

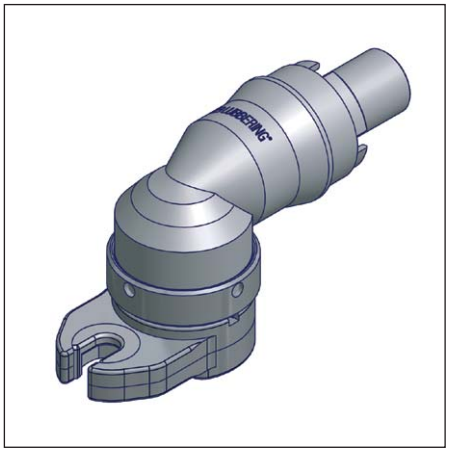

Capacity Type:
- 90°Angle Heads from 26Nm to 214Nm
- 110°Angle Heads from 26Nm to 214Nm

Assembly:
- single stage angle drive
- low assembly height due to integrated adaption to the Geared Offset Head
- change of Geared Offset Head within the capacity area possible

Characteristics:
- high running level due to Cyclopaloid gearing
- optimal beared bevel gear drive
- left/right handed mode

Output-Side:
- compatible with all Basic-Line… L Geared Offset Heads; High-Line on request
- end-to-end input axle for optimized transmission

Input-Side:
- individual adapter ensure the compatibility to all customized screwdrivers

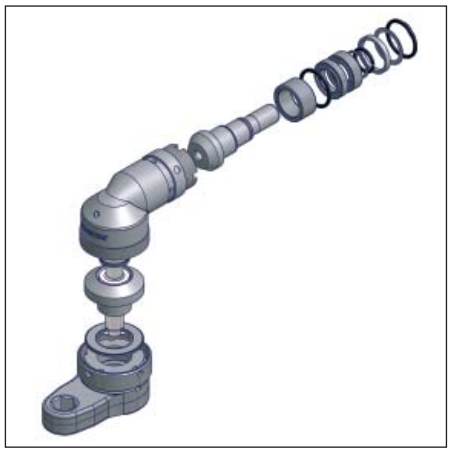

Interface:
- 45° splitted adapter for individual and ergonomic positioning by 360°

Options on request:
- quick adjustment adapter: by 360°, flute pressurized
- Angle Head with integrated adapter for input techniques

© Johannes Lübbering GmbH | V09.001

LUBBERING

Optional mit Einlaufzertifikat!

Optionally running-in certificate!

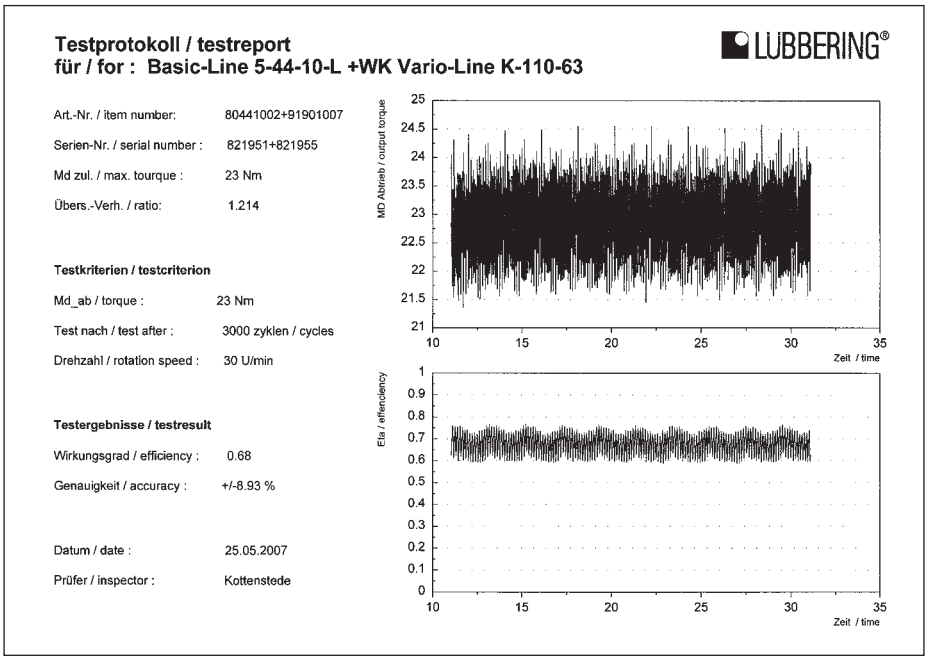

Testprotokoll / testreport
für / for : Basic-Line 5-44-10-L +WK Vario-Line K-110-63

LÜBBERING®

Art.-Nr. / item number:	80441002+91901007
Serien-Nr. / serial number :	821951+821955
Md zul. / max. tourque :	23 Nm
Übers.-Verh. / ratio:	1.214

Testkriterien / testcriterion

Md_ab / torque :	23 Nm
Test nach / test after :	3000 zyklen / cycles
Drehzahl / rotation speed :	30 U/min

Testergebnisse / testresult

Wirkungsgrad / efficiency :	0.68
Genauigkeit / accuracy :	+/-8.93 %
Datum / date :	25.05.2007
Prüfer / inspector :	Kottenstede

Nähere technische Informationen und Bestellhinweise entnehmen Sie bitte den Legenden oder dem Anhang.
Unser Vertriebsteam steht Ihnen jederzeit unter der Telefonnummer +49 (5245) 8309-371 oder info@luebbering.de zur Verfügung

For further technical information or order advice please refer to the caption or the appendix.
Our sales team is always at your disposal (telephone no: +49 (52 45) 83 09-371 or e-mail: info@luebbering.de).

© Johannes Lübbering GmbH | V09.001

Vario-Line J-90-26

Technische Daten | Technical Data	
Abtriebsmoment | max. Output [Nm]	26Nm
Winkel | Angle [°]	90
Höhe | Height [mm]	31.5

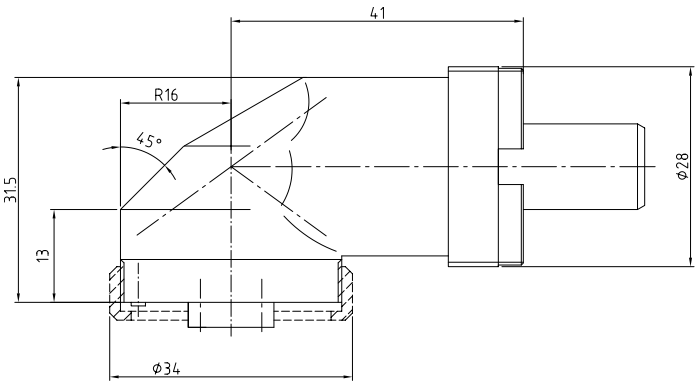

Vario-Line J-90-26	**91901011**
für Standardadaption | for Standard Adaption	
Adaptergruppe | Adapter Group	**AX**

Abtriebsdrehrichtung | Output rotation direction	rechts | right links | left
Antriebsmoment | maximum Input [Nm]	20
Abtriebsmoment | max. Output [Nm]	26
Wirkungsgrad | Efficiency Factor [η]	0.95
Übersetzung | Gear Ratio	1.36
Getriebestufen| Gear Stages [i]	1
Gewicht | Weight [kg]	0.18

Vario-Line J-110-26

Technische Daten | Technical Data	
Abtriebsmoment | max. Output [Nm]	26Nm
Winkel | Angle [°]	110
Höhe | Height [mm]	30.3

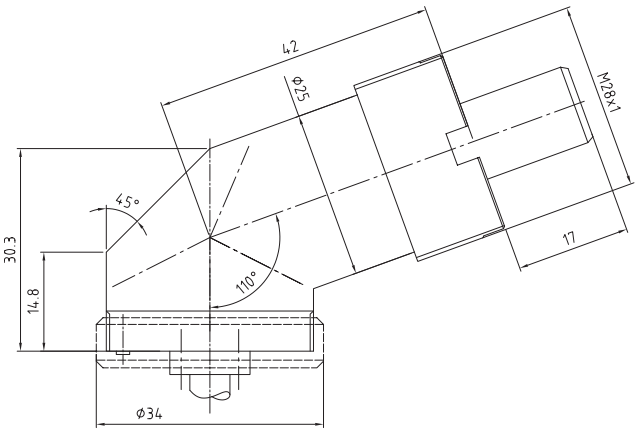

Vario-Line J-110-26	**91901006**
für Standardadaption | for Standard Adaption	
Adaptergruppe | Adapter Group	**AX**

Abtriebsdrehrichtung | Output rotation direction	rechts
Antriebsmoment | maximum Input [Nm]	22.4
Abtriebsmoment | max. Output [Nm]	26
Wirkungsgrad | Efficiency Factor [η]	0.95
Übersetzung | Gear Ratio	1.222
Getriebestufen| Gear Stages [i]	1
Gewicht | Weight [kg]	0.13

© Johannes Lübbering GmbH | V09.001

Vario-Line K-90-35

Technische Daten | **Technical Data**	
Abtriebsmoment | max. Output [Nm]	35Nm
Winkel | Angle [°]	90
Höhe | Height [mm]	42

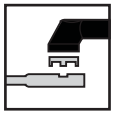

Vario-Line K-90-35	**91901012**
für Standardadaption | for Standard Adaption	
Adaptergruppe | Adapter Group	**AX**

Abtriebsdrehrichtung | Output rotation direction	rechts | right links | left
Antriebsmoment | maximum Input [Nm]	25.5
Abtriebsmoment | max. Output [Nm]	35
Wirkungsgrad | Efficiency Factor [η]	0.95
Übersetzung | Gear Ratio	1.444
Getriebestufen| Gear Stages [i]	1
Gewicht | Weight [kg]	0.55

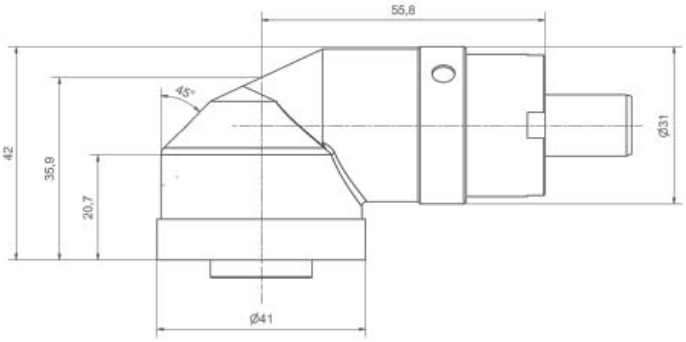

Vario-Line K-110-35

Technische Daten | **Technical Data**	
Abtriebsmoment | max. Output [Nm]	35Nm
Winkel | Angle [°]	110
Höhe | Height [mm]	37

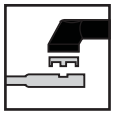

Vario-Line K-110-35	**91901013**
für Standardadaption | for Standard Adaption	
Adaptergruppe | Adapter Group	**AX**

Abtriebsdrehrichtung | Output rotation direction	rechts | right links | left
Antriebsmoment | maximum Input [Nm]	25
Abtriebsmoment | max. Output [Nm]	35
Wirkungsgrad | Efficiency Factor [η]	0.95
Übersetzung | Gear Ratio	1.474
Getriebestufen| Gear Stages [i]	1
Gewicht | Weight [kg]	0.22

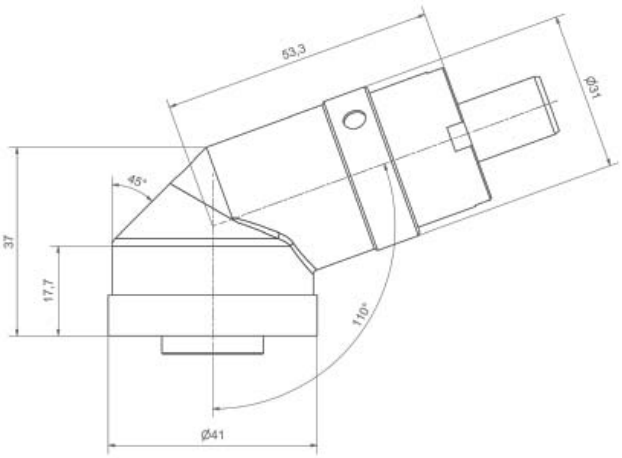

© Johannes Lübbering GmbH | V09.001

Vario-Line K-90-63

Technische Daten | Technical Data

Abtriebsmoment | max. Output [Nm]	63Nm
Winkel | Angle [°]	90
Höhe | Height [mm]	46

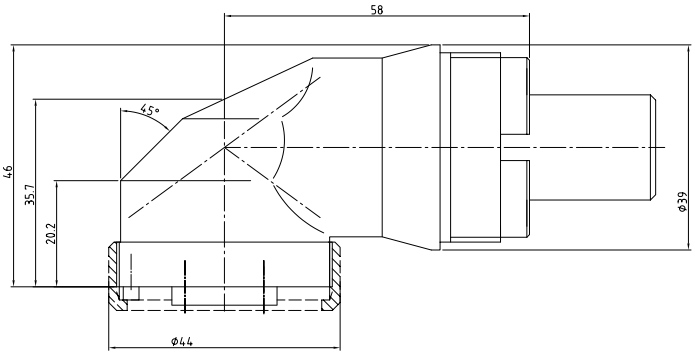

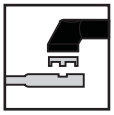

Vario-Line K-90-63	**91901002**
für Standardadaption | for Standard Adaption	
Adaptergruppe | Adapter Group	**BX**

Abtriebsdrehrichtung | Output rotation direction	rechts | right
Antriebsmoment | maximum Input [Nm]	48.5
Abtriebsmoment | max. Output [Nm]	63
Wirkungsgrad | Efficiency Factor [η]	0.95
Übersetzung | Gear Ratio	1.364
Getriebestufen| Gear Stages [i]	1
Gewicht | Weight [kg]	0.6

Vario-Line K-110-52

Technische Daten | Technical Data

Abtriebsmoment | max. Output [Nm]	52Nm
Winkel | Angle [°]	110
Höhe | Height [mm]	42.6

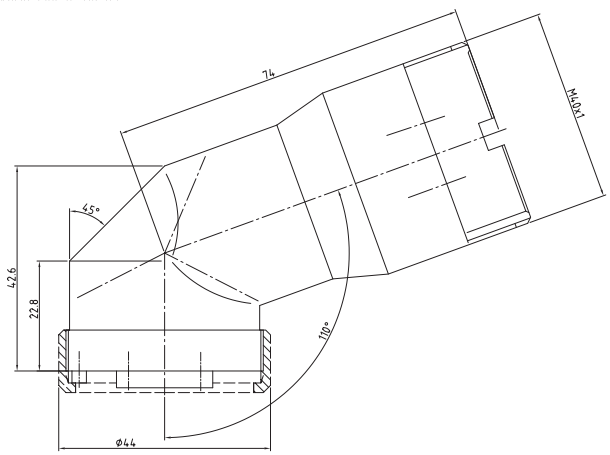

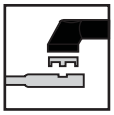

Vario-Line K-110-52	**91901007**
für Standardadaption | for Standard Adaption	
Adaptergruppe | Adapter Group	**CX**

Abtriebsdrehrichtung | Output rotation direction	rechts | right links | left
Antriebsmoment | maximum Input [Nm]	45.1
Abtriebsmoment | max. Output [Nm]	52
Wirkungsgrad | Efficiency Factor [η]	0.95
Übersetzung | Gear Ratio	1.214
Getriebestufen| Gear Stages [i]	1
Gewicht | Weight [kg]	0.54

© Johannes Lübbering GmbH | V09.001

Vario-Line L-90-157

Technische Daten | **Technical Data**	
Abtriebsmoment | max. Output [Nm]	157Nm
Winkel | Angle [°]	90
Höhe | Height [mm]	60

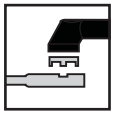

Vario-Line L-90-157	**91901003**
für Standardadaption | for Standard Adaption	
Adaptergruppe | Adapter Group	**DX**

Abtriebsdrehrichtung | Output rotation direction	rechts | right
Antriebsmoment | maximum Input [Nm]	121
Abtriebsmoment | max. Output [Nm]	157
Wirkungsgrad | Efficiency Factor [η]	0.95
Übersetzung | Gear Ratio	1.364
Getriebestufen| Gear Stages [i]	1
Gewicht | Weight [kg]	1.19

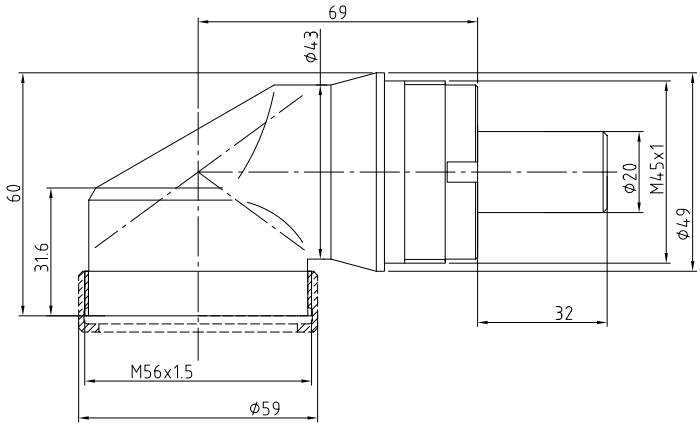

Vario-Line L-110-118

Technische Daten | **Technical Data**	
Abtriebsmoment | max. Output [Nm]	118Nm
Winkel | Angle [°]	110
Höhe | Height [mm]	54.4

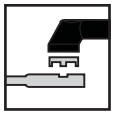

Vario-Line L-110-118	**91901008**
für Standardadaption | for Standard Adaption	
Adaptergruppe | Adapter Group	**DX**

Abtriebsdrehrichtung | Output rotation direction	rechts | right links | left
Antriebsmoment | maximum Input [Nm]	93
Abtriebsmoment | max. Output [Nm]	118
Wirkungsgrad | Efficiency Factor [η]	0.95
Übersetzung | Gear Ratio	1.333
Getriebestufen| Gear Stages [i]	1
Gewicht | Weight [kg]	0.93

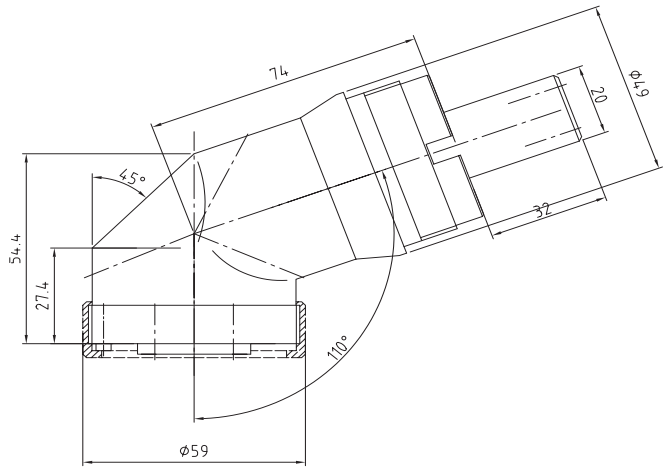

© Johannes Lübbering GmbH | V09.001

Vario-Line M-90-214

Technische Daten | Technical Data

Abtriebsmoment | max. Output [Nm]	214Nm
Winkel | Angle [°]	90
Höhe | Height [mm]	64.5

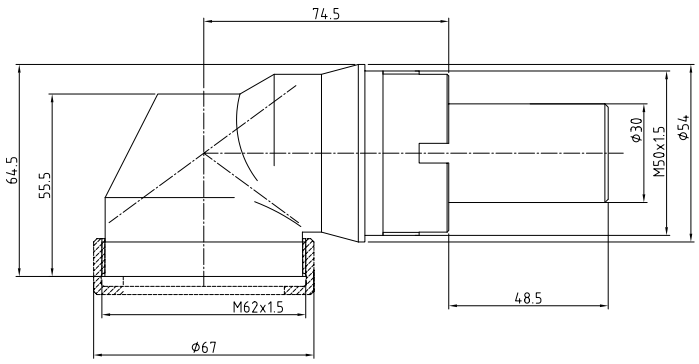

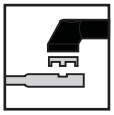

Vario-Line M-90-214	**91901004**
für Standardadaption | for Standard Adaption	
Adaptergruppe | Adapter Group	**EX**

Abtriebsdrehrichtung | Output rotation direction	rechts | right
Antriebsmoment | maximum Input [Nm]	165
Abtriebsmoment | max. Output [Nm]	214
Wirkungsgrad | Efficiency Factor [η]	0.95
Übersetzung | Gear Ratio	1.364
Getriebestufen| Gear Stages [i]	1
Gewicht | Weight [kg]	1.78

© Johannes Lübbering GmbH | V09.001

© Johannes Lübbering GmbH | V09.001

Legende | Key Multi-Line

Drehrichtung rechts
Direction of rotation right

Drehrichtung links
Direction of rotation left

Abtriebsprofilrichtung
Direction of output-profile

WK = Winkelkopf
AH = Angle Head

Alle folgenden Informationen werden im Anhang detailliert erklärt.
Following information is explained in more detail in the attachment.

Abtriebsprofile | Output Profile

HEX
Innensechskant
Hexagon profile

DH
Doppelsechskant
Doublehex

BH
Bitholder
Bitholder

SFD
Surface-Drive
Surface-Drive

PF
Pathfinder

NH
Innenvierkant
Nutholder

Torx E
Innensechsrund

Torx TX
Außensechsrund

SD
Außenvierkant
Squaredrive male

HD
Außensechskant
Hexdrive male

AVZ
Außenvielzahn
AVZ
XZN-profile male

IVZ
Innenvielzahn
IVZ
XZN-profile female

Abtriebsdetails | Output details

Standard Bitbefestigung
Standard Bit fixation

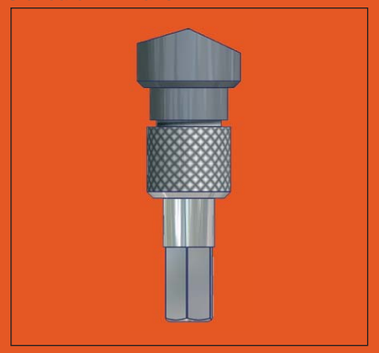

Federnde Sondernuß
Elastic Special Nut

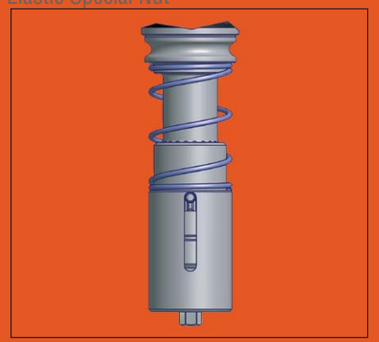

Bestimmung der Abtriebsvariante | Definition of the Output variants

Startposition | Starting position

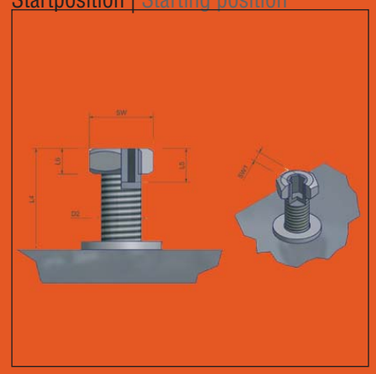

Endposition | End Position

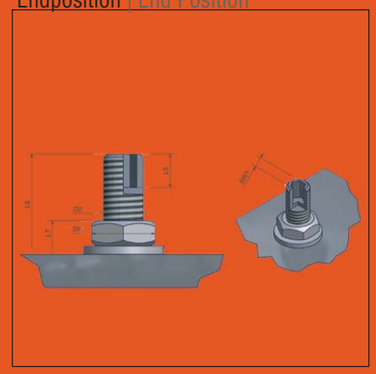

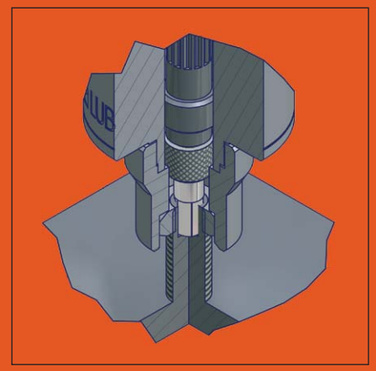

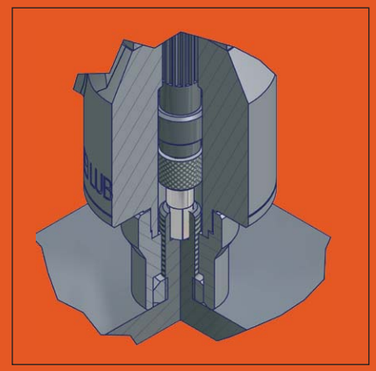

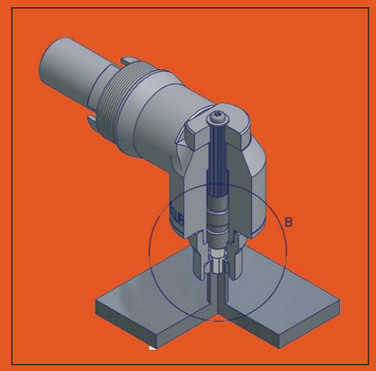

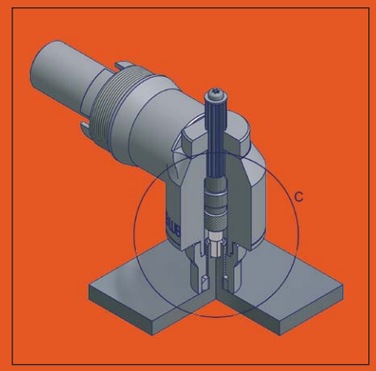

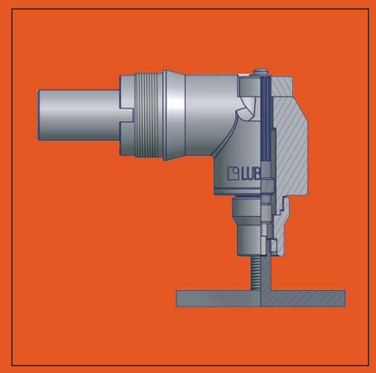

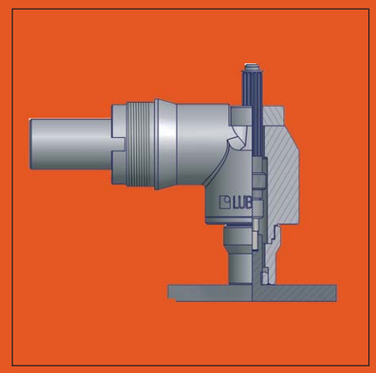

Ein Standardprogramm im Leistungsbereich von 30-320 Nm bietet Winkelköpfe mit integriertem Gegenhaltesystem. Die Abtriebsvarianten werden dabei individuell und kundenorientiert an die Schraubstelle angepasst.

A standard program in the capacity area of 30 to 320 Nm offers Angle Heads with integrated counter support system. The output models are adapted to the fastening area individually and customer-orientated.

Individuelle Merkmale

Individual Characteristics

Genauigkeit:
- ≤ 5%

Accuracy:
- ≤ 5%

Bauform:
- 90° Winkelgehäuse

Model:
- 90° angle frame

Leistungsbereich:
- von 30Nm bis 320Nm

Capacity Area:
- from 30Nm to 320Nm

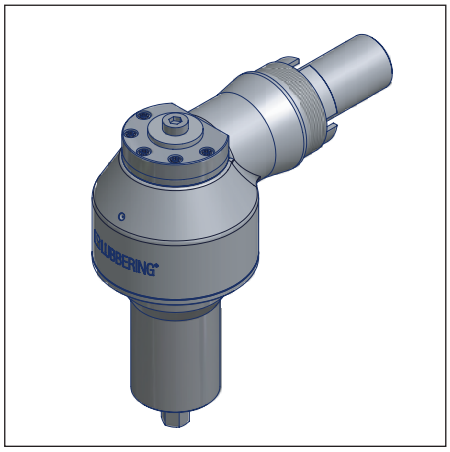

Aufbau:
- einstufiges Winkelgetriebe

Assembly:
- single-stage angle drive

Eigenschaften:
- hohe Laufkultur durch Cyclopaloidverzahnung
- optimal gelagertes Kegelradgetriebe
- Links/Rechtsbetrieb

Characteristics:
- high running level due to Cyclopaloid gearing
- optimal beared bevel gear drive
- left/right handed mode

Abtriebsseite:
- standardisierte Schnittstelle für Abtriebsnuss und Gegenhaltewelle

Output-Side:
- standardized interface for output nut and counter support

Gegenhalteaufsatz:
- bestehend aus Abtriebsnuss und Gegenhaltewelle mit Bit-Haltesystem
- wird individuell und kundenorientiert an die Schraubstelle angepasst

Counter support:
- consisting of output nut and counter support axle with bit-holding system
- adjusted to the fastening area individually and customer-orientated

Antriebsseite:
- individuelle Adapter sichern die Kompatibilität zu allen handelsüblichen Schraubern

Input-Side:
- individual adapters ensure the compatibility to all customized fasteners

Schnittstelle:
- Adapter mit 45°-Teilung zur individuellen und ergonomischen Positionierung um 360°

Interface:
- 45°-splitted adapter for individual and ergonomic positioning at 360°

Optionen auf Anfrage
- federnde Abtriebsnuss
- Sonderabtriebsprofile für den Gegenhalter
- Winkelkopf mit integriertem Adapter zur Antriebstechnik

Options on request:
- floating output nut
- special output profiles for holder unit
- Angle Headwith integrated adapter for the drive techniques

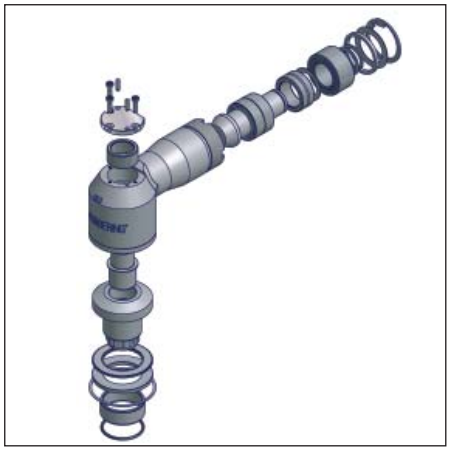

© Johannes Lübbering GmbH | V09.001

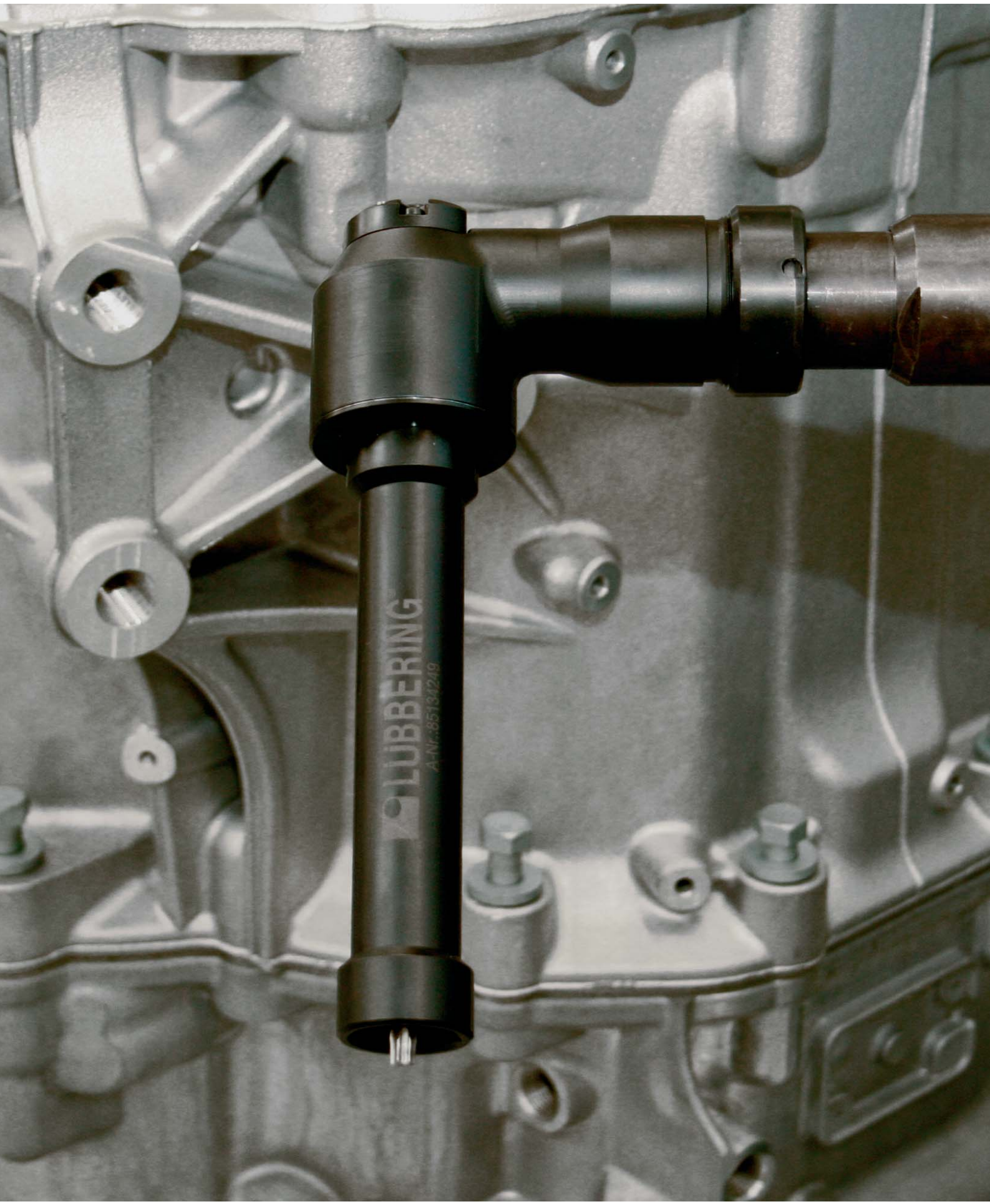
LUBBERING
A-Nr.:85131249

Exklusiv Einlaufzertifikat!

Exclusive a running-in certificate!

Testprotokoll / testreport
für / for : Multi-Line X-90-130-R27.8-HD

LÜBBERING®

Art.-Nr. / item number:	95137062
Serien-Nr. / serial number :	818905
Md zul. / max. tourque :	130 Nm
Übers.-Verh. / ratio:	1.353

Testkriterien / testcriterion

Md_ab / torque :	130 Nm
Test nach / test after :	3000 zyklen / cycles
Drehzahl / rotation speed :	30 U/min

Testergebnisse / testresult

Wirkungsgrad / efficiency :	0.94
Genauigkeit / accuracy :	+/-2.44 %
Datum / date :	07.09.2006
Prüfer / inspector :	K. Laukemper

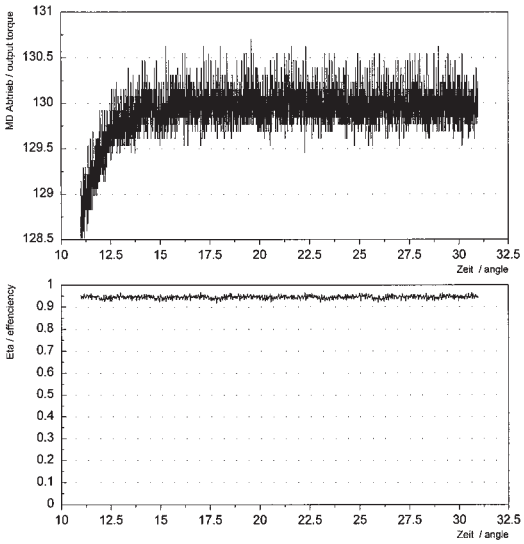

Nähere technische Informationen und Bestellhinweise entnehmen Sie bitte den Legenden oder dem Anhang.
Unser Vertriebsteam steht Ihnen jederzeit unter der Telefonnummer +49 (5245) 8309-371 oder info@luebbering.de zur Verfügung

For further technical information or order advice please refer to the caption or the appendix.
Our sales team is always at your disposal (telephone no: +49 (52 45) 83 09-371 or e-mail: info@luebbering.de).

© Johannes Lübbering GmbH | V09.001

Multi-Line X-90-30-R17-HD

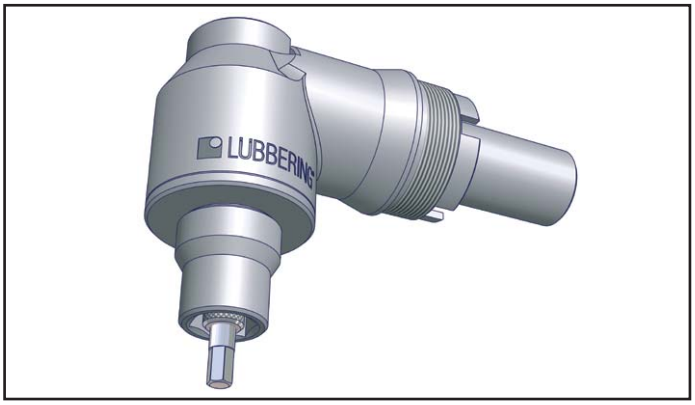

Technische Daten | Technical Data	
Antriebsmoment | max. Input [Nm]	26.5
Abtriebsmoment | max. Output [Nm]	30
Höhe | Height [mm]	44.2
Wirkungsgrad | Efficiency Factor [η]	0.95
Übersetzungsverhältnis | Gear Ratio [i]	1.188
Abtriebsdrehrichtung | Output rotation direction	rechts | right links | left
Gewicht | Weight [kg] ohne Gegenhalteaufsatz / without Hold 'n' Drive attachment	0.34

Multi-Line X-90-30-R17-HD	**95137060**
für Standardadaption | for Standard Adaption	
Adaptergruppe | Adapter Group	**AX**

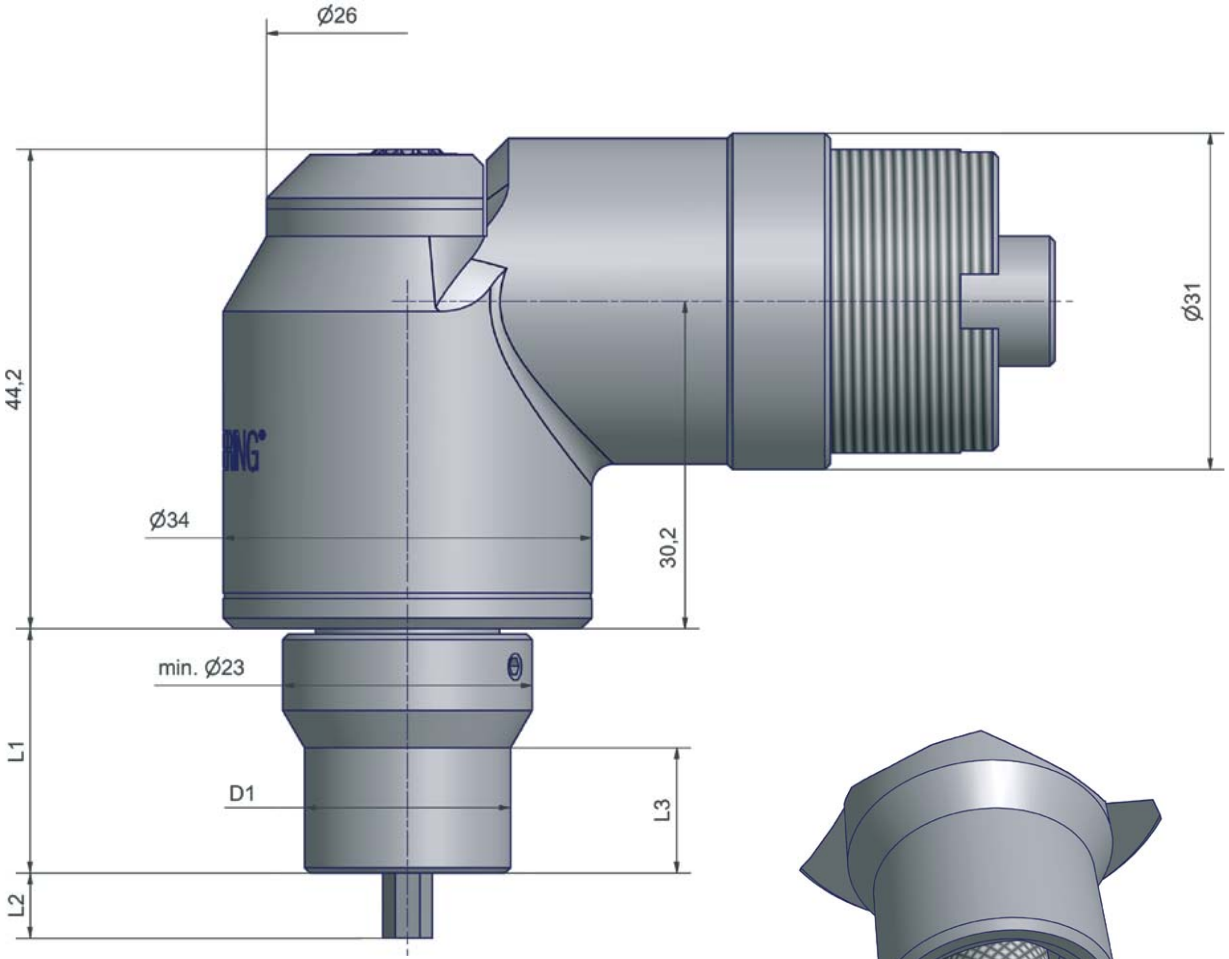

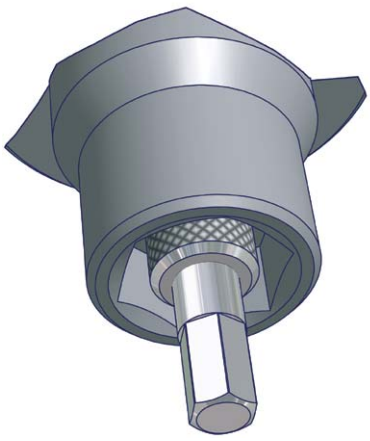

Abtriebsvarianten werden individuell angepaßt. | Output variants are adapted individually.

© Johannes Lübbering GmbH | V09.001

Technische Daten | **Technical Data**	
Antriebsmoment | max. Input [Nm]	53.5
Abtriebsmoment | max. Output [Nm]	70
Höhe | Height [mm]	62.3
Wirkungsgrad | Efficiency Factor [η]	0.95
Übersetzungsverhältnis | Gear Ratio [i]	1.375
Abtriebsdrehrichtung | Output rotation direction	rechts | right links | left
Gewicht | Weight [kg] ohne Gegenhalteaufsatz / without Hold´n´Drive attachment	0.85

Multi-Line X-90-70-R23.7-HD	**95137061**
für Standardadaption | for Standard Adaption	
Adaptergruppe | Adapter Group	**CX**

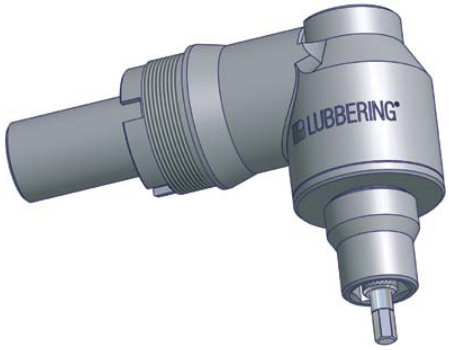

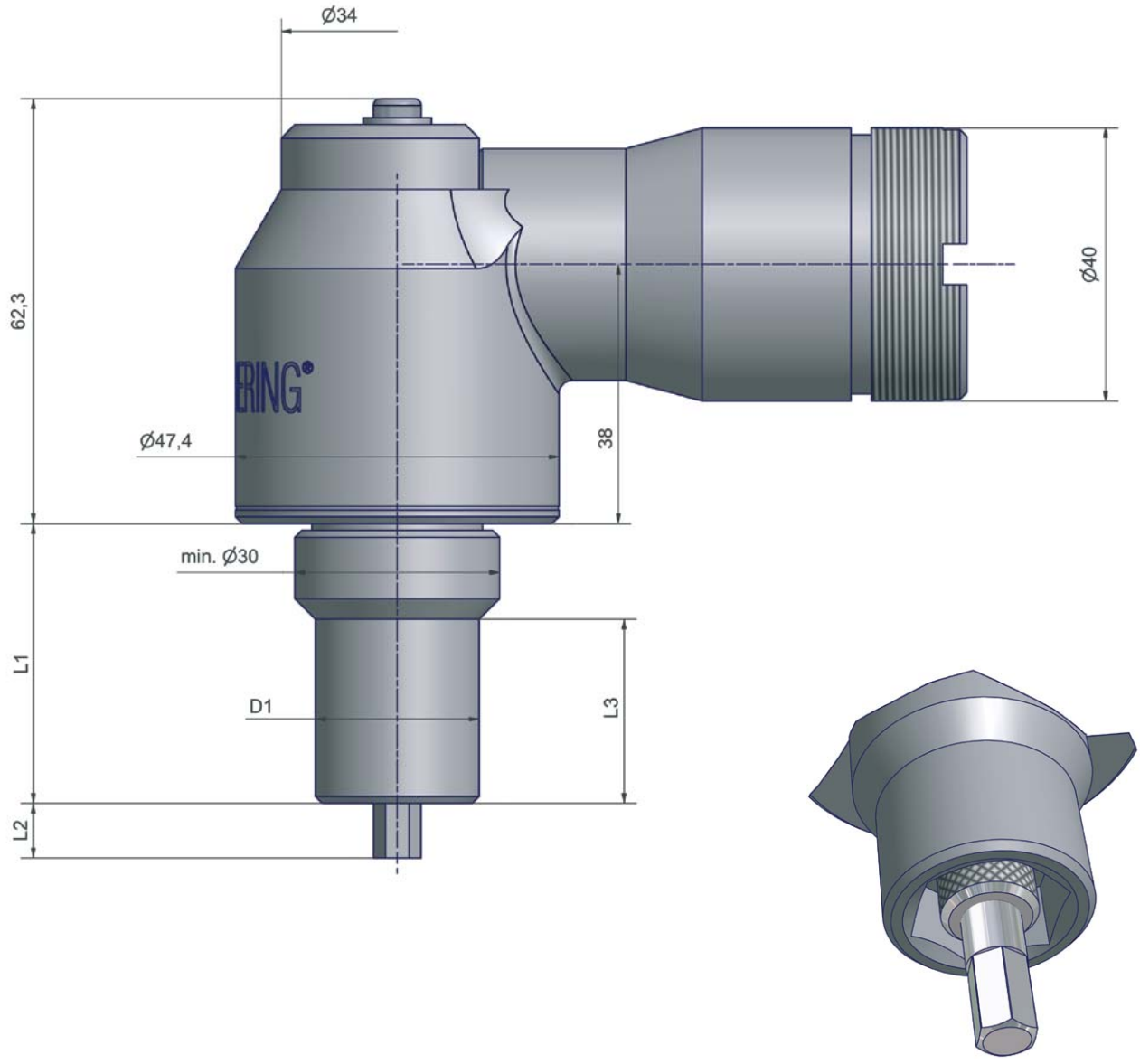

Abtriebsvarianten werden individuell angepaßt. | Output variants are adapted individually.

© Johannes Lübbering GmbH | V09.001

Multi-Line X-90-100-R26-HD

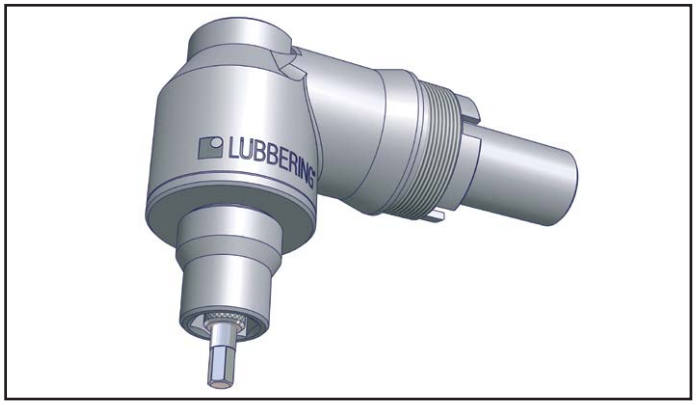

Technische Daten | **Technical Data**	
Antriebsmoment | max. Input [Nm]	53
Abtriebsmoment | max. Output [Nm]	100
Höhe | Height [mm]	72.3
Wirkungsgrad | Efficiency Factor [η]	0.95
Übersetzungsverhältnis | Gear Ratio [i]	2
Abtriebsdrehrichtung | Output rotation direction	rechts | right links | left
Gewicht | Weight [kg] ohne Gegenhalteaufsatz / without Hold 'n' Drive attachment	1.10

Multi-Line X-90-100-R26-HD	**95137066**
für Standardadaption | for Standard Adaption	
Adaptergruppe | Adapter Group	**CX**

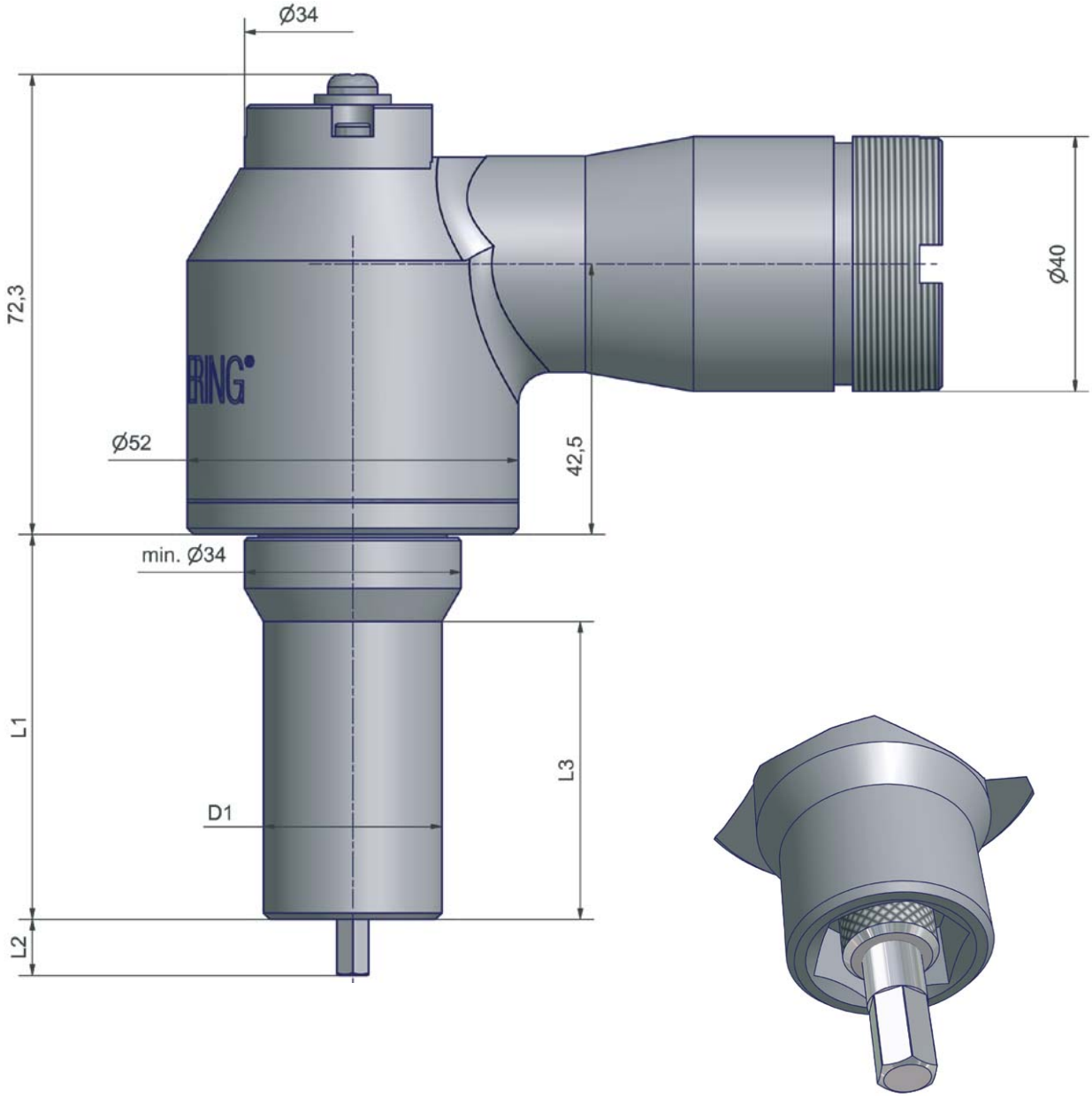

Abtriebsvarianten werden individuell angepaßt. | Output variants are adapted individually.

© Johannes Lübbering GmbH | V09.001

Technische Daten | **Technical Data**	
Antriebsmoment | max. Input [Nm]	101
Abtriebsmoment | max. Output [Nm]	130
Höhe | Height [mm]	72.3
Wirkungsgrad | Efficiency Factor [η]	0.95
Übersetzungsverhältnis | Gear Ratio [i]	1.353
Abtriebsdrehrichtung | Output rotation direction	rechts | right links | left
Gewicht | Weight [kg] ohne Gegenhalteaufsatz / without Hold´n´Drive attachment	1.70

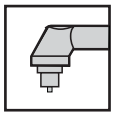

Multi-Line X-90-130-R27.8-HD	**95137062**
für Standardadaption | for Standard Adaption	
Adaptergruppe | Adapter Group	**EX**

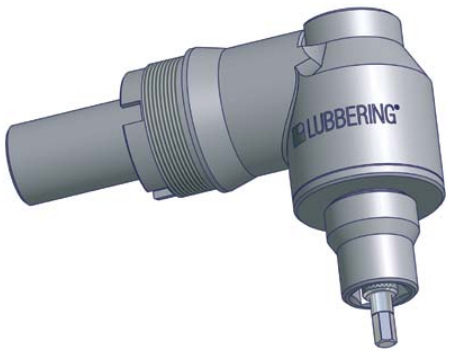

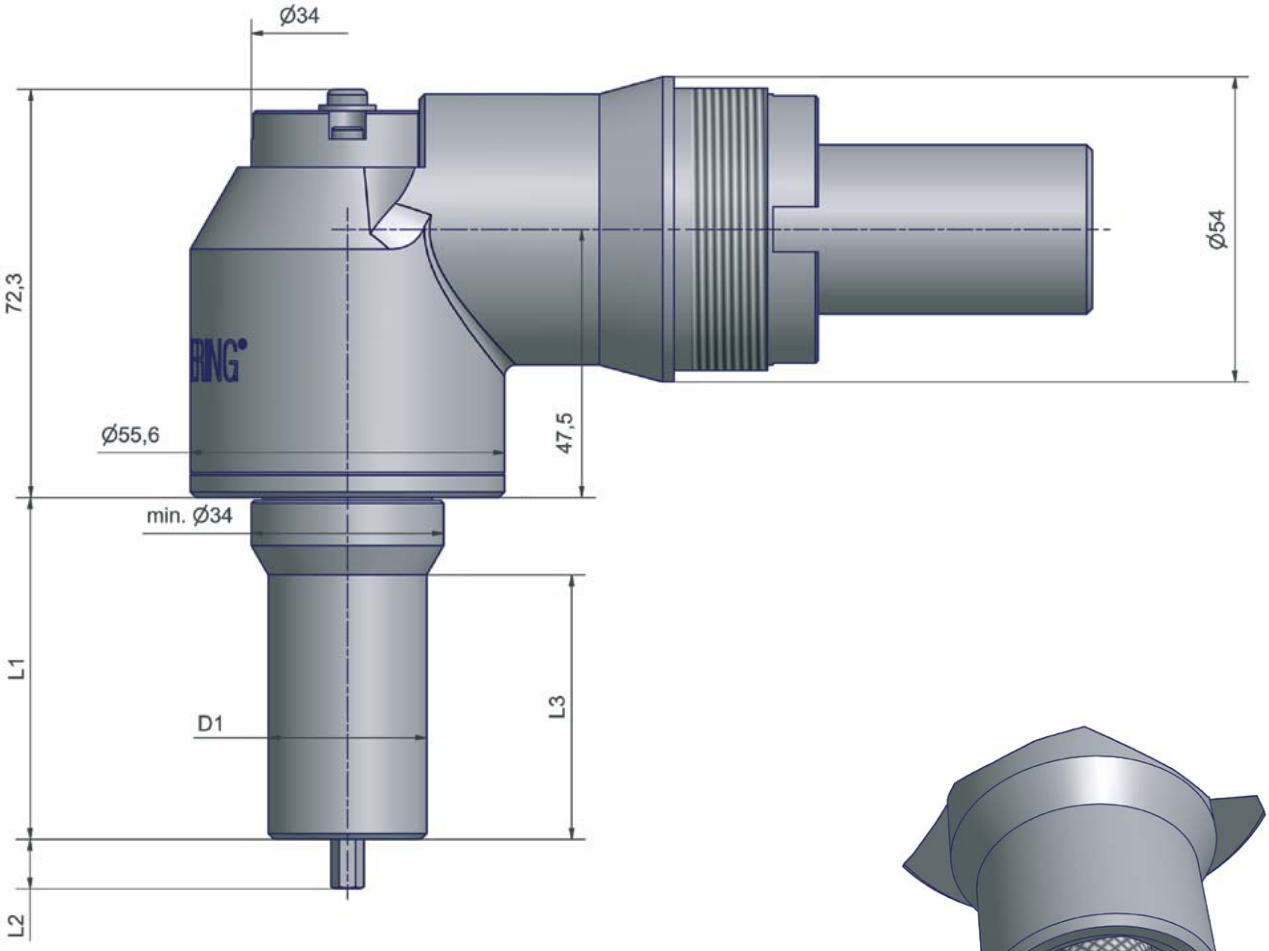

Abtriebsvarianten werden individuell angepaßt. | Output variants are adapted individually.

© Johannes Lübbering GmbH | V09.001

Multi-Line X-90-180-R33-HD

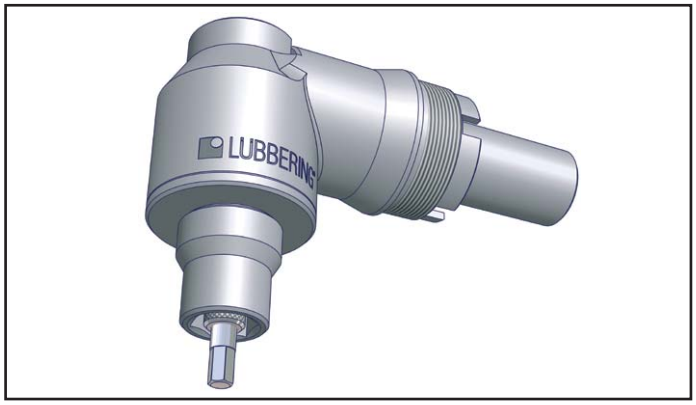

Technische Daten | Technical Data	
Antriebsmoment | max. Input [Nm]	122
Abtriebsmoment | max. Output [Nm]	180
Höhe | Height [mm]	75.1
Wirkungsgrad | Efficiency Factor [η]	0.95
Übersetzungsverhältnis | Gear Ratio [i]	1.556
Abtriebsdrehrichtung | Output rotation direction	rechts | right links | left
Gewicht | Weight [kg] ohne Gegenhalteaufsatz / without Hold 'n' Drive attachment	2.0

Multi-Line X-90-180-R33-HD	95137063
für Standardadaption | for Standard Adaption	
Adaptergruppe | Adapter Group	EX

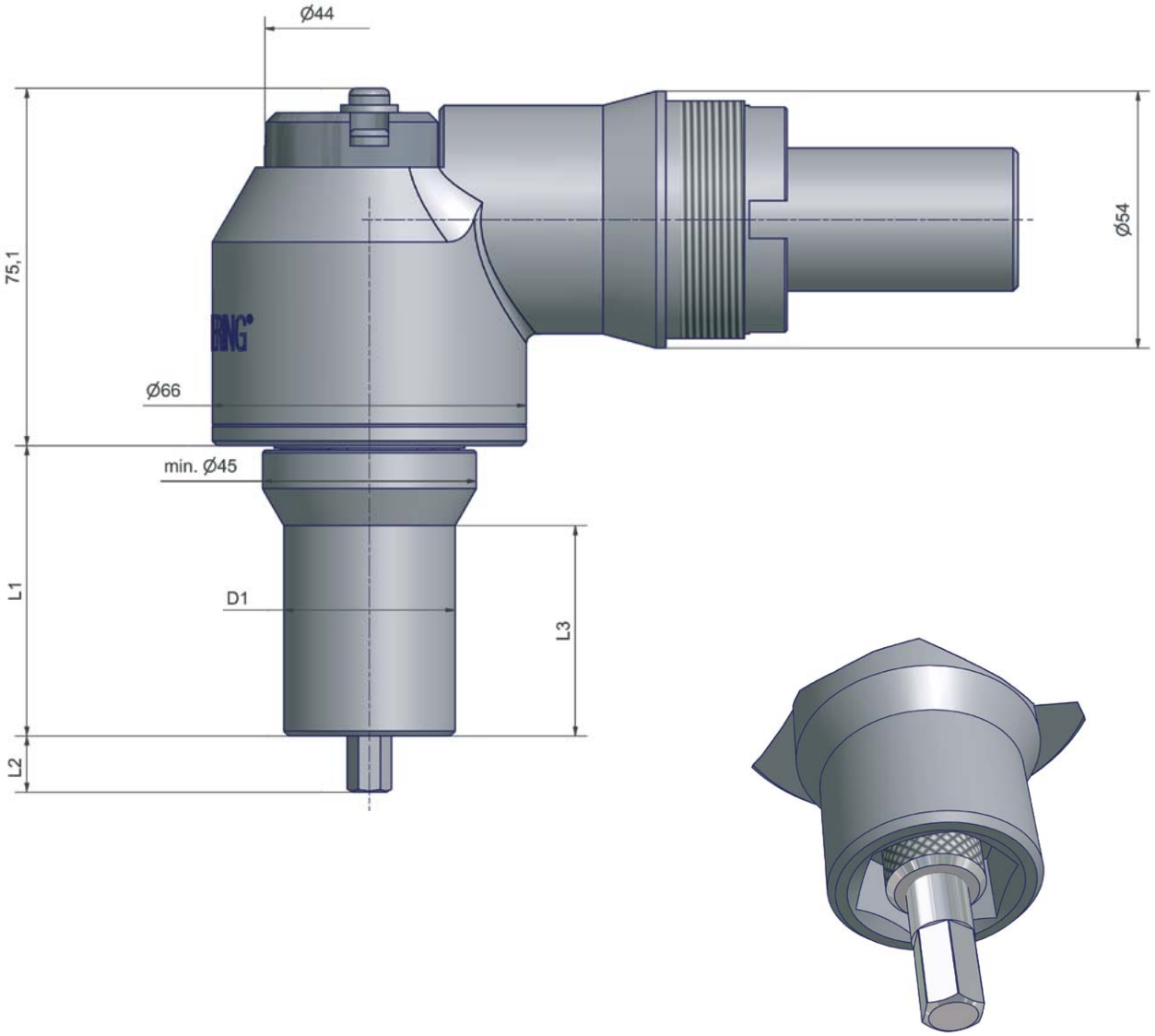

Abtriebsvarianten werden individuell angepaßt. | Output variants are adapted individually.

© Johannes Lübbering GmbH | V09.001

Multi-Line X-90-320-R42-HD

Technische Daten | **Technical Data**	
Antriebsmoment | max. Input [Nm]	168.5
Abtriebsmoment | max. Output [Nm]	320
Höhe | Height [mm]	85.25
Wirkungsgrad | Efficiency Factor [η]	0.95
Übersetzungsverhältnis | Gear Ratio [i]	2
Abtriebsdrehrichtung | Output rotation direction	rechts | right links | left
Gewicht | Weight [kg] ohne Gegenhalteaufsatz / without Hold´n´Drive attachment	3.0

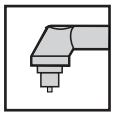

Multi-Line X-90-320-R42-HD	**95137111**
für Standardadaption | for Standard Adaption	
Adaptergruppe | Adapter Group	**EX**

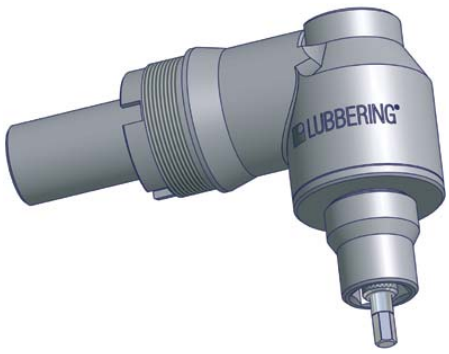

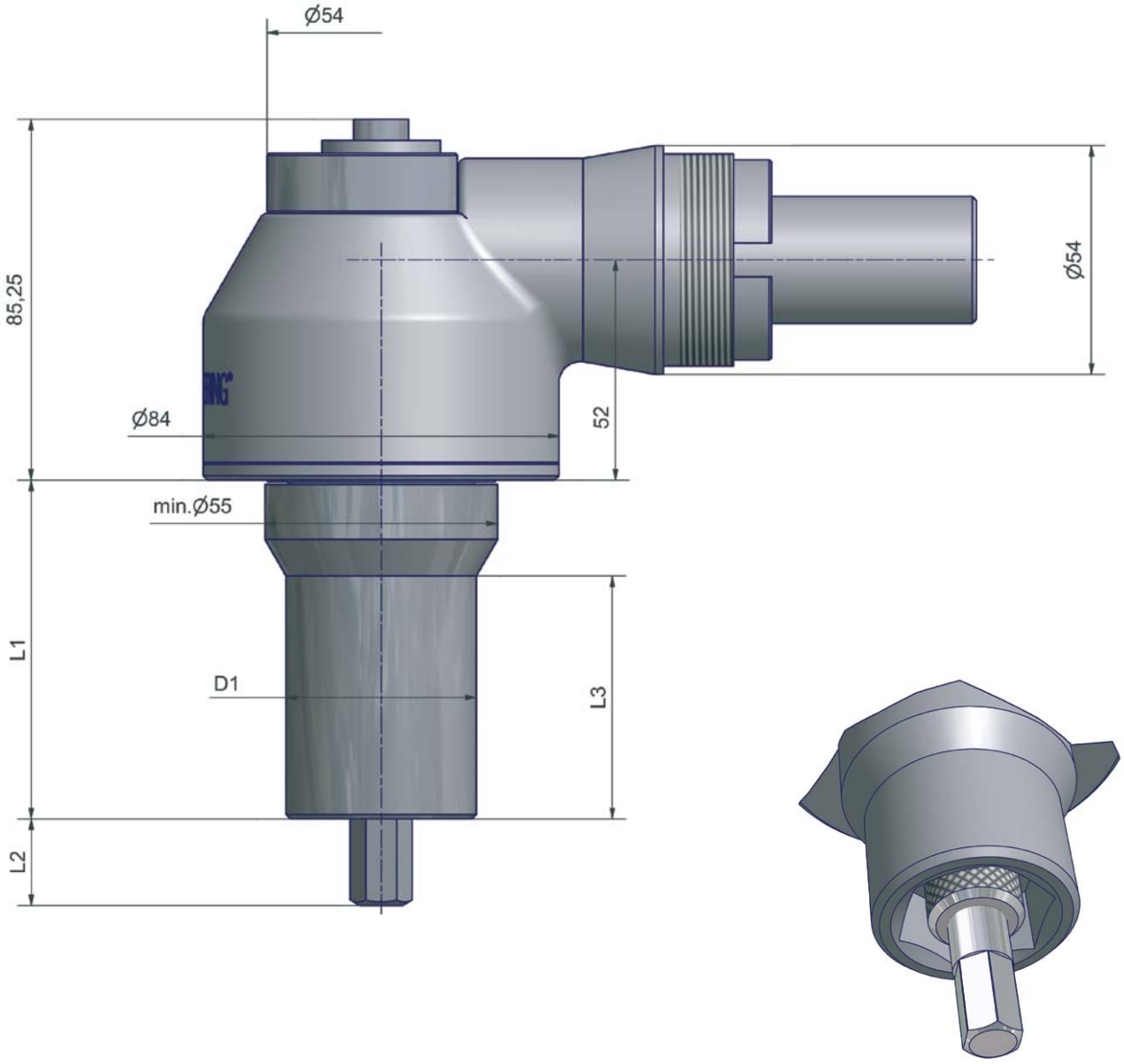

Abtriebsvarianten werden individuell angepaßt. | Output variants are adapted individually.

© Johannes Lübbering GmbH | V09.001

© Johannes Lübbering GmbH | V09.001

Ein hohes Maß unserer täglichen Entwicklungsarbeit stellen wir seit Jahren in den Dienst der stetig steigenden Ansprüche an individuellen, kundenorientierten Sonderlösungen. Angefangen mit einer effizienten und kompetenten Projektbetreuung versuchen wir den anspruchsvollen Bedürfnissen gerecht zu werden. Der letztendlich gewünschte Erfolg einer jeden Sonderlösung hängt jedoch nicht unwesentlich von einer intensiven Kommunikation aller dem Projekt angehörenden Parteien ab.

Über die Vielzahl der unterschiedlichsten Sonderlösungen ist es uns gelungen, unsere Kernkompetenz in den unterschiedlichen Bereichen deutlich zu steigern. Die folgenden beschriebenen Schraubfälle sowie die Präsentation spezieller Betätigungsfelder sollen dieses verdeutlichen.

We have commissioned a high degree of our daily development work to the continously increasing demands of customized special solutions, for years.

From the beginning of your request we will try to provide you with an efficient project management to meet your requirements, as the final results are dependent on all parties communicating intensively together.

The numerous special solutions have allowed us to increase our core competence in varios areas of assembly requirements. We hope the following presentation of special fastening solutions will reinforce this fact.

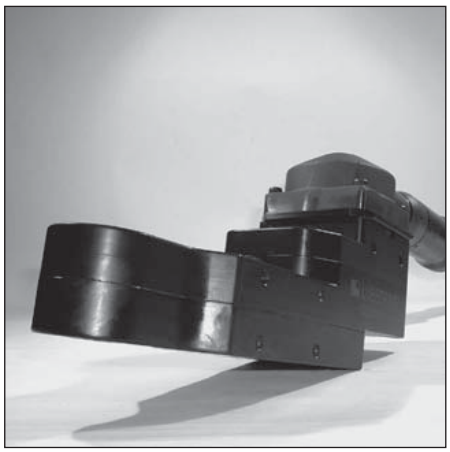

© Johannes Lübbering GmbH | V09.001

Achsschenkelverschraubung

Technische Daten:
Abtriebsmoment max.: 160 Nm
Antriebsmoment max.: 188 Nm
Schlüsselweite: SW 18

Steering Stub Axle Fastening

Technical Data:
Maximum Output: 160 Nm
Maximum Input: 188 Nm
Maximum SW: 18

Kurbelwellenmontage

Technische Daten:
Abtriebsmoment max.: 90 Nm
Antriebsmoment max.: 130 Nm

Crankstaft Assembly

Technical Data:
Maximum Output: 90 Nm
Maximum Input: 130 Nm
Maximum SW: 68

Kühlschrank Türscharnier

Technische Daten:
Abtriebsmoment max.: 110 Nm
Antriebsmoment max.: 140 Nm

Refrigerator Door Hinge

Technical Data:
Maximum Output: 110 Nm
Maximum Input: 140 Nm

Truck-Einspritzleitung

Technische Daten:
Abtriebsmoment: 76Nm
Antriebsmoment: 76Nm
Schlüsselweite: SW19

Truck-Injection Lines

Technical Data:
Maximum Output: 76Nm
Maximum Input: 76Nm
Maximum SW: 19

© Johannes Lübbering GmbH | V09.001

Bremsleitungsverschraubung

Technische Daten:
Abtriebsmoment: 18Nm
Antriebsmoment: 28Nm
Schlüsselweite: SW13 und SW11

Brake Pipe Fastening

Technical Data:
Maximum Output: 18Nm
Maximum Input: 28Nm
Socket size SW: 13 and 11

Einspritzleitungen

Technische Daten:
Abtriebsmoment max.: 25 Nm
Antriebsmoment max.: 36 Nm
Schlüsselweite max.: SW 17

TDI Injection Lines

Technical Data:
Maximum Output: 25 Nm
Maximum Input: 36 Nm
Maximum SW: 17

Bohrgetriebe

Technische Daten:
Abtriebsdrehzahl: 1000-7000 U/min.
Abtriebsdrehmoment: max. 4,5 Nm
Vorschubkraft: max. 450 N

Drilling Gear

Technical Data:
Output speed: 1000-7000 U/min.
Maximum Output: max. 4,5 Nm
Feed pressure: max. 450 N

Getriebeverschraubung

Technische Daten:
Abtriebsmoment max.: 65 Nm
Antriebsmoment max.: 38 Nm
Schlüsselweite max.: SW 17

Gearbox-Fastening

Technical Data:
Maximum Output: 65 Nm
Maximum Input: 38 Nm
Maximum SW: 17

© Johannes Lübbering GmbH | V09.001

Scheinwerfereinstellung

Technische Daten:
Abtriebsmoment: 9,5 Nm
Antriebsmoment: 21 Nm
Schlüsselweite: SW 8

Head Light Adjustment

Technical Data:
Maximum Output: 9,5 Nm
Maximum Input: 21 Nm
Maximum SW: 8

Stecker - Kabelverschraubung

Technische Daten:
Abtriebsmoment max.: 27 Nm
Antriebsmoment max.: 41 Nm
Schlüsselweite max.: SW 27

Plug - Cable Gland

Technical Data:
Maximum Output: 27 Nm
Maximum Input: 41 Nm
Maximum SW: 27

Stoßdämpferverschraubung Waschmaschine

Technische Daten:
Abtriebsmoment: 40Nm
Antriebsmoment: 45Nm
Schlüsselweite: SD 3/8“

Shock Absorber | Washing mashine

Technical Data:
Maximum Output: 40Nm
Maximum Input: 45Nm
Maximum SW: SD 3/8”

Getriebeverschraubung

Technische Daten:
Abtriebsmoment max.: 150 Nm
Antriebsmoment max.: 230 Nm
Schlüsselweite max.: SW 17

Gearbox-Fastening

Technical Data:
Maximum Output: 150 Nm
Maximum Input: 230 Nm
Maximum SW: 22

© Johannes Lübbering GmbH | V09.001

Turbinenmontage

Technische Daten:
Abtriebsmoment max.: 11 Nm
Antriebsmoment max.: 23 Nm
Schlüsselweite max.: SW 10

Turbine Assembly

Technical Data:
Maximum Output: 11 Nm
Maxuimum Input: 23 Nm
Maximum SW: 10

Drehkranzverschraubung

Technische Daten:
Abtriebsmoment: 800Nm
Antriebsmoment: 600Nm
Schlüsselweite: SW32

Rotating Assembly

Technical Data:
Maximum Output: 800Nm
Maximum Input: 600Nm
Maximum SW: 32

Abgewinkelte Flachabtriebe

Technische Daten:
Abtriebsmoment max.: 10 Nm
Antriebsmoment max.: 15 Nm
Schlüsselweite max.: SW 13

Angled Geared Offset Heads

Technical Data:
Maximum Output: 10 Nm
Maximum Input: 15 Nm
Maximum SW: 13

Trägerrahmenmontage

Technische Daten:
Abtriebsmoment: 1800Nm
Antriebsmoment: 1800Nm
Schlüsselweite: SW40

Supporting Frame Assembly

Technical Data:
Maximum Output: 1800Nm
Maximum Input: 1800Nm
Maximum SW: 40

© Johannes Lübbering GmbH | V09.001

LKW-Rahmenmontage

Technische Daten:
Abtriebsmoment max.: 480 Nm
Antriebsmoment max.: 600 Nm
Schlüsselweite max.: SW 27

Truck Frame Assembly

Technical Data:
Maximum Output: 480 Nm
Maximum Input: 600 Nm
Maximum SW: 27

Federbeinmontage

Technische Daten:
Abtriebsmoment max.: 50 Nm / 70 Nm
Antriebsmoment max.: 52 Nm / 60 Nm
Schlüsselweite max.: SW 15 / SW 13

Suspension Strut

Technical Data:
Maximum Output: 50 Nm / 70 Nm
Maximum Input: 52 Nm / 60 Nm
Maximum SW: 15 / SW 13

Trägerrahmenmontage

Technische Daten:
Abtriebsmoment max.: 400 Nm
Antriebsmoment max.: 600 Nm
Schlüsselweite max.: SW 22

Supporting Frame Assembly

Technical Data:
Maximum Output: 400 Nm
Maximum Input: 600 Nm
Maximum SW: 22

Gaspedal

Technische Daten:
Abtriebsmoment max.: 9,5 Nm
Antriebsmoment max.: 13,6 Nm
Schlüsselweite max.: SW 8

Accelerator

Technical Data:
Maximum Output: 9,5 Nm
Maximum Input: 13,6 Nm
Maximum SW: 8

© Johannes Lübbering GmbH | V09.001

Türscharnierverschraubung

Technische Daten:
Abtriebsmoment: 31Nm
Antriebsmoment: 29Nm
Schlüsselweite: SW13M schwimmend

Door Hinge Screw Connection

Technical Data:
Maximum Output: 31Nm
Maximum Input: 29Nm
Maximum SW: 13M (swimming)

Türscharnierverschraubung

Technische Daten:
Abtriebsmoment max.: 38 Nm
Antriebsmoment max.: 40 Nm
Schlüsselweite max.: SW 14

Door Hinge Screw Connection

Technical Data:
Maximum Output: 38 Nm
Maximum Input: 40 Nm
Maximum SW: 14

Achsschenkelverschraubung

Technische Daten:
Abtriebsdrehmonent max: 118Nm
Antriebsmoment max.: 139Nm
Abtriebsprofil: Nußhaltesystem für SW21
Gegenhalter: Bithaltesystem BH 5/16“

Steering Stub Axle Fastening

Technical Data:
Maximum Output: 118Nm
Maximum Input: 139Nm
Socket Profile: Nutholder for SW21
Holder unit: Bit holder system BH5/16“

Motorenmontage

Technische Daten:
Abtriebsmoment max.: 50 Nm
Antriebsmoment max.: 100 Nm
Schlüsselweite max.: SW 13

Engine Assembly

Technical Data:
Maximum Output: 50 Nm
Maximum Input: 100 Nm
Maximum SW: 13

© Johannes Lübbering GmbH | V09.001

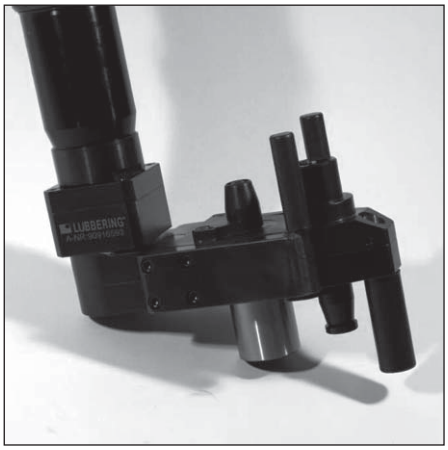

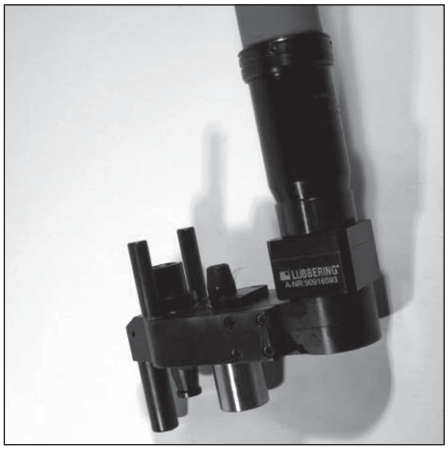

Achssschenkelverschraubung

Technische Daten:
Abtriebsmoment max.: 250 Nm
Antriebsmoment max.: 185 Nm
Schlüsselweite max.: SW 30

Steering Stub Axle Fastening

Technical Data:
Maximum Output: 250 Nm
Maximum Input: 185 Nm
Maximum SW: 30

Getriebeverschraubung

Technische Daten:
Abtriebsmoment max.: 90 Nm
Antriebsmoment max.: 120 Nm
Schlüsselweite max.: SW 24

Gearbox-Fastening

Technical Data:
Maximum Output: 90 Nm
Maximum Input: 120 Nm
Maximum SW: 24

Kolbenverschraubung

Technische Daten:
Abtriebsmoment max.: 150 Nm
Antriebsmoment max.: 150 Nm
Schlüsselweite max.: SW 27

Cargo ship assembly

Technical Data:
Maximum Output: 150 Nm
Maximum Input: 150 Nm
Maximum SW: 27

Scheibenwischermotor

Technische Daten:
Abtriebsmoment max.: 38,5 Nm
Antriebsmoment max.: 55 Nm
Schlüsselweite max.: SW 14

Wiper blade engine

Technical Data:
Maximum Output: 38,5 Nm
Maximum Input: 55 Nm
Maximum SW: 14

© Johannes Lübbering GmbH | V09.001

Verschraubung Wasserkasten

Technische Daten:
Abtriebsmoment max.: 23 Nm
Antriebsmoment max.: 51,5 Nm
Schlüsselweite max.: SW 13

Water tank fastening

Technical Data:
Maximum Output: 23 Nm
Maximum Input: 51,5 Nm
Maximum SW: 13

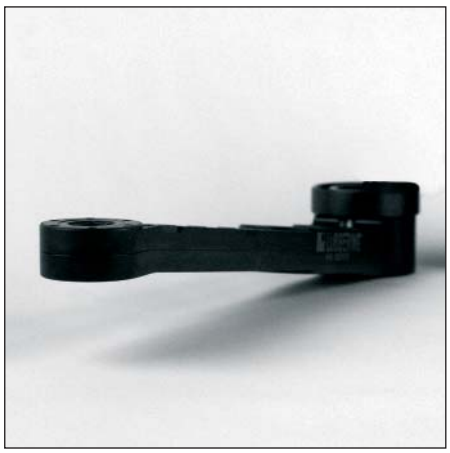

© Johannes Lübbering GmbH | V09.001

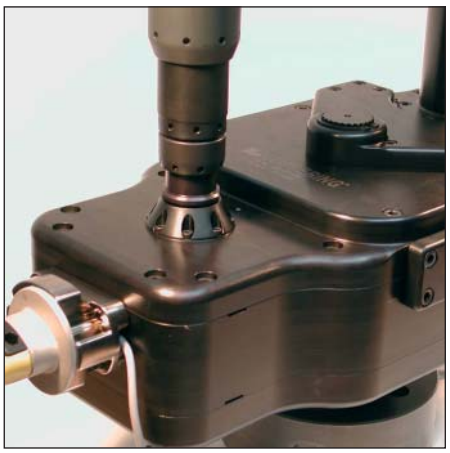

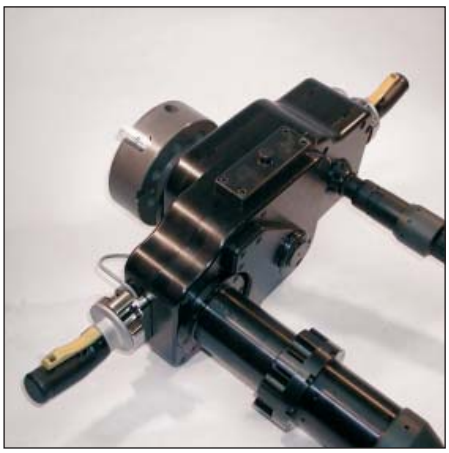

Einstell- und Montagegetriebe für Radlader

Assembly and adjustment gearbox for digger

Hinterachseinstellung

Rear axle tracking adjustment

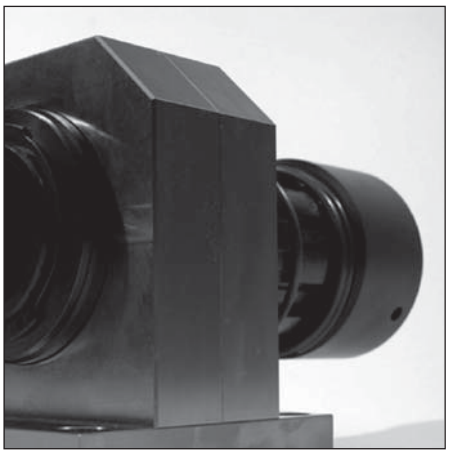

Ventileinstellung

Valve adjustment

Getriebeeinstellung

Gearbox adjustment

© Johannes Lübbering GmbH | V09.001

ABS Dämpferverschraubung

ABS Shockabsorber fastening

Thermostateinstellung

Thermostat adjustment

Vorderachseinstellung

Front axle track and toe adjustment

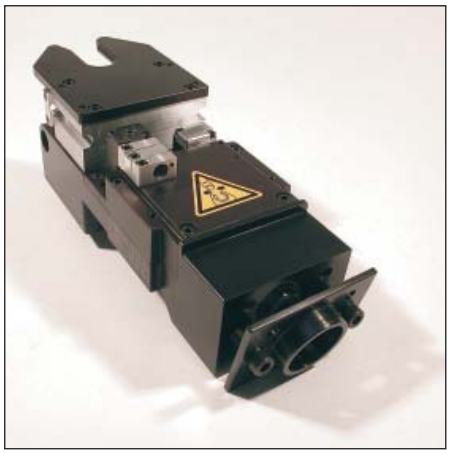

© Johannes Lübbering GmbH | V09.001

Hold-n Drive Verschraubungen mit Winkelkopf

Hold-n Drive Angle Head

Hold-n Drive Verschraubungen mit Flachabtrieb

Hold-n Drive Angle Head with Geared Offset Heads

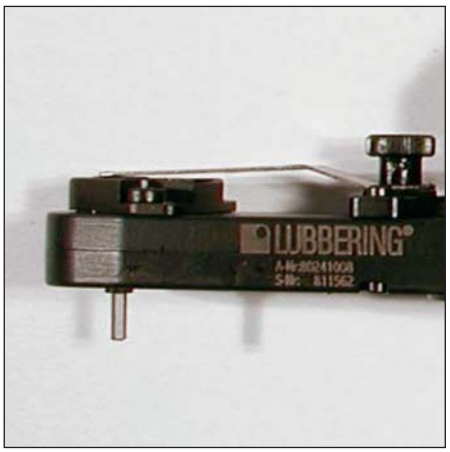

Hold-n Drive Verschraubungen speziell für die Luftfahrtindustrie

Hold-n Drive Angle Head for the aerospace industry

© Johannes Lübbering GmbH | V09.001

Dort wo es für die handelsübliche Schraubspindeltechnik auf Grund von beengten Platzverhältnissen, insbesondere auf engen Teilkreisen, keine Einsatzmöglichkeiten gibt, öffnet sich der Einsatzbereich für unsere Blockabtriebe.
Die bisher realisierte Bandbreite dieser Getriebe erstreckt sich über 2-fach, 3-fach, 4-fach, 6-fach, 8-fach bis hin zu 10-fach Blockabtrieben.

Whenever standards mulit spindles cannot be used due to cramped space conditions especially in very tight tangents, then our multi spindle can be applied as a specialist solution.
2 spindle, 3 spindle, 4 spindle, 6 spindle, 8 spindle and 10 spindle outputs are the scope of the geares which have been realized up to now.

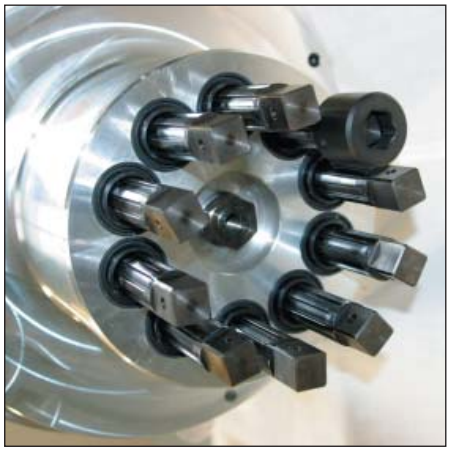

© Johannes Lübbering GmbH | V09.001

© Johannes Lübbering GmbH | V09.001

Zusammenstellen eines individuellen Schraubsystem

Durch den modularen Aufbau aller Schraubsystem-Komponenten lässt sich in wenigen Schritten ein individuelles Schraubsystem zusammenstellen.

Bei dem Schraubsystem wird grundsätzlich zwischen drei übergeordneten Baugruppen unterschieden:
1. Der Standardkomponente Flachabtrieb oder Winkelkopf.
2. Der individuellen Abtriebskomponente Abtriebszahnrad und Gegenhalteaufsatz mit seinen Sonderformen.
3. Die individuelle Schnittstelle zum kundenspezifischen Antrieb.

Auf Grund der Individualität einzelner Komponenten und Schnittstellen ist für die Detailbestimmung eines kundenspezifischen Schraubsystems ein Informationsaustausch zwischen dem Kunden und Lübbering-Team unabdingbar.
Die folgenden Beispiele zeigen Pflichtinformationen, die für die Zusammenstellung eines Schraubsystems zu berücksichtigen und auszutauschen sind.
Unter Berücksichtigung dieser Informationen erstellt das Lübbering-Team gerne ein detailliertes Angebot bzw. bearbeitet einen Auftrag.

Configuration of an individual fastening system

Due to the modular assembly of all fastening system components, an individual fastening system can be built up in a few steps.

Basically, we differentiate between three superior modules:
1. The Geared Offset Head or Angle Heads the standard component
2. The output gear and the counter support with its special form as individual output component
3. The individual interface for the customer-designed input.

For the detailed identification of the customer-specified fastening system, an exchange of information between the customer and the Lübbering team is indispensable due to the individuality of the single components and interfaces.
The following examples show the obligatory information which are required for the configuration of a fastening system.

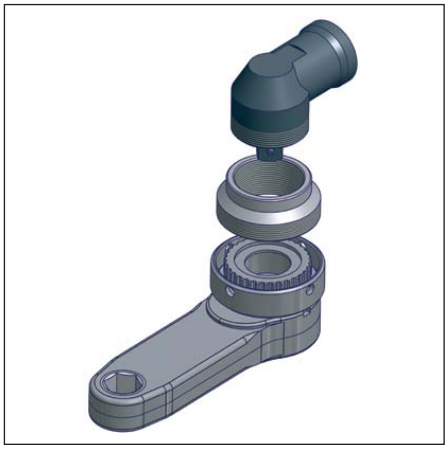

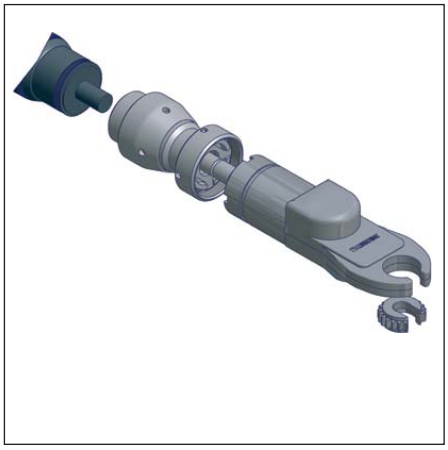

© Johannes Lübbering GmbH | V09.001

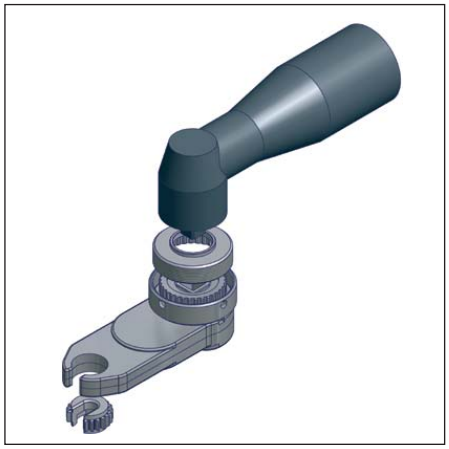

Basic-Line S | High-Line G

1.0 Auswahl des Flachabtriebs nach Datenblatt – Artikelnummer und Bezeichnung.
z.B.: 80341103 – Basic-Line 7-34-11-S

2.0 Auswahl des Abtriebszahnrades nach Datenblatt – Artikelnummer und Bezeichnung. z.B.: 709142074 – SW13
2.1 Gegebenenfalls Vorgabe einer individuellen Sonderform(en), nach Legende/ Anlage – Beschreibung. z.B.: SW13 mit 6mm Überstand und geändertem Profil DH anstatt SW

3.0 Bestimmung der Antriebsmaschine – Beschreibung.
z.B.: Antrieb XA-4711 mit Winkelkopf – XW-4712
!Bei dem Einsatz von „offenen“ Flachabtrieben muss der Antrieb über einen seperat regelbaren Rechts- und Linkslauf verfügen.
3.1 Gegebenenfalls Übermittlung der Leistungsdaten sowie Schnittstelleninformationen – Beschreibung
z.B.: Datenblatt Antrieb, Detailzeichnung der Winkelkopfschnittstelle inkl. Einzelteilen

4.0 Auswahl der bevorzugten Adaptionsform aus den Adaptionsvarianten nach Legende/Anlage – Beschreibung.
z.B.: Anschraubadapter

5.0 Der passende Adapter für die Adaptergruppe, z.B.: B wird, sofern bereits existierend, durch das Lübbering-Team ausgewählt oder individuell konstruiert und hergestellt

Basic-Line S | High-Line G

1.0 Choice of the Geared Offset Head according to data-sheet- art. number and description, e.g. 80341103 – Basic-Line 7-34-11-S

2.0 Choice of the output gear according to data-sheet-art. number and description
e.g. 709142074 – SW13
2.1 If necessary, specification of an individual special form, according to caption/ attachment – description e.g. SW13 with 6mm and changed profile DH instead of SW

3.0 Configuration of the input machine – description
e.g. Input XA-4711 with angle-head – XW-4712
!Using the “open“ Geared Offset Heads the drive must run over a separately controllable right and left hand run.

3.1 If necessary, transmittance of the capacity data and interface information – description
e.g. data sheet input, detailed drawing of the Angle Headinterface incl. single components

4.0 Choice of the preferred adaption form from the adaption types according to caption/attachment – description
e.g. Screw-in adapter

5.0 Adequate adapter for adapter group e.g. B is selected, in case it already exists, or individually designed and manufactured by the Lübbering team

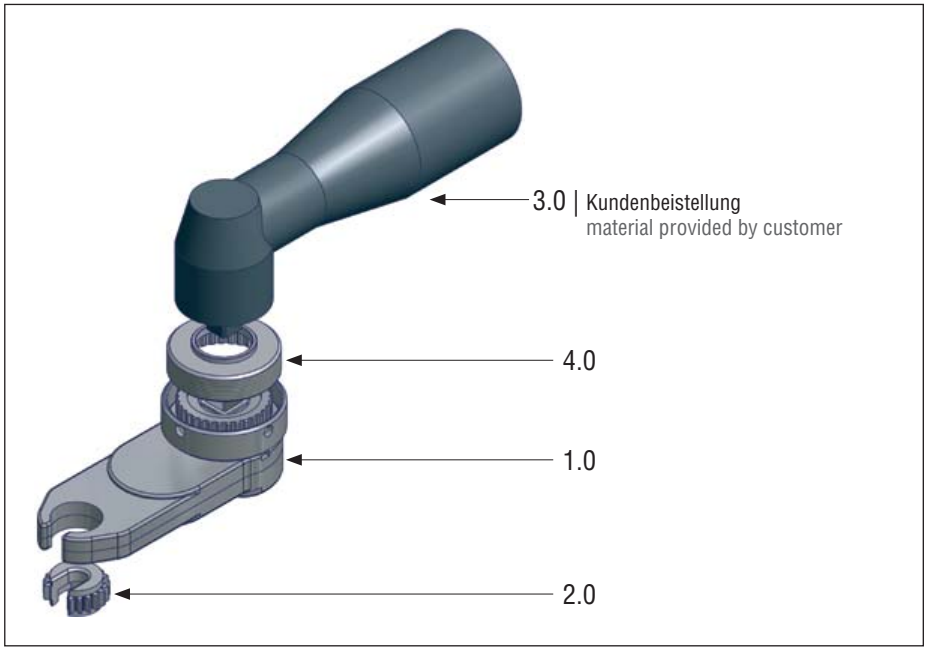

© Johannes Lübbering GmbH | V09.001

Basic-Line L mit Vario-Line Winkelkopf

1.0 Auswahl des Flachabtriebs nach Datenblatt – Artikelnummer und Bezeichnung.
z.B.: 80121105 – Basic-Line 6-12-11-L

2.0 Auswahl des Abtriebszahnrades nach Datenblatt – Artikelnummer und Bezeichnung. z.B.: 70914193 – SW11
2.1 Gegebenenfalls Vorgabe einer individuellen Sonderform(en), nach Legende/ Anlage – Beschreibung, z.B.: SW11 mit 7mm Überstand.

3.0 Auswahl des Winkelkopfs nach Datenblättern
3.1 Ermitteln der Lübbering WK Type nach Datenblatt des Flachabtriebs z.B.: Vario-Line K
3.2 Bestimmung des Winkelkopfs nach Datenblatt – Artikelnummer und Bezeichnung z.B.: 91901002 Vario-Line K-90-63

4.0 Bestimmung der Antriebsmaschine – Beschreibung.
z.B.: Antriebsspindel XA-4713
!Antrieb muss über seperat regelbaren Rechts- und Linkslauf verfügen.
4.1 Gegebenenfalls Übermittlung der Leistungsdaten sowie Schnittstelleninformationen – Beschreibung, z.B.: Datenblatt Antrieb, Detailzeichnung der Schnittstelle inkl. Einzelteilen.

5.0 Der passende Adapter für die Adaptergruppe z.B.: BX wird, sofern bereits existierend, durch das Lübbering-Team ausgewählt oder individuell konstruiert und hergestellt.

Basic-Line L with Vario-Line angle head

1.0 Choice of a Geared Offset Head according to data sheet – art.number and description, e.g. 80121105 – Basic-Line 6-12-11-L

2.0 Choice of output gear according to data sheet-art,number and description, e.g. 70914193 – SW11
2.1. If necessary, specification of an individual special form, according to caption/ attachment – description, e.g. SW11 with 7mm overlap.

3.0 Choice of Angle Headaccording to data sheets
3.1 Identification of the Lübbering AH type according to data sheet of the Geared Offset Head e.g.Vario-Line K
3.2 Identification of the angle head according to data sheet – art.number and description e.g. 91901002 Vario-Line K-90-63

4.0 Identification of the input machine – description, e.g. Input spindle XA-4713
!Input has to dispose of seperatly controllable right and left hand run
4.1 If necessary, transmission of capacity data and interface information – description, e.g. data sheet input, detailed drawing of the interface inc. single components

5.0 Adequate adapter for adapter group e.g. BX is selected, in case it already exists, or is individually designed and manufactured by the Lübbering team.

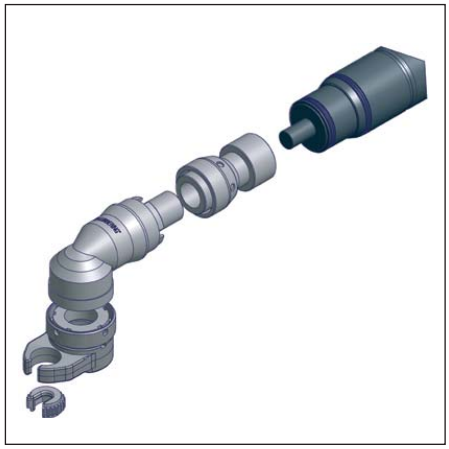

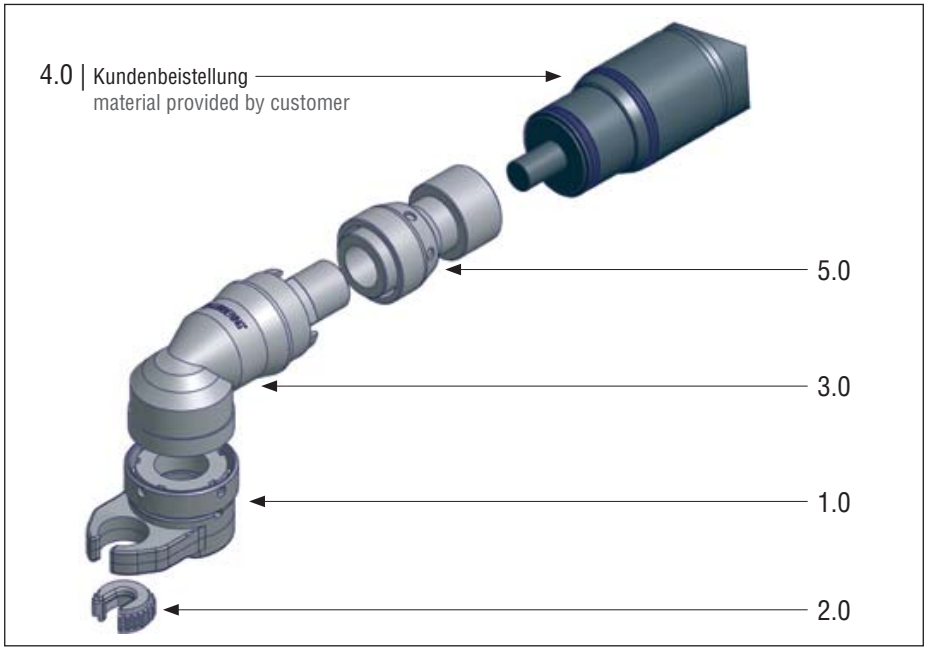

© Johannes Lübbering GmbH | V09.001

In-Line

1.0 Auswahl des Flachabtriebs nach Datenblatt – Artikelnummer und Bezeichnung, z.B.: 80331806 – In-Line 12-33-18

2.0 Auswahl des Abtriebszahnrades nach Datenblatt – Artikelnummer und Bezeichnung, z.B.: 70914244 – SW17
2.1 Gegebenenfalls Vorgabe einer individuellen Sonderform(en), nach Legende/Anlage – Beschreibung, z.B.: SW17 bündig mit geändertem Sackloch, anstatt 7mm nur 4mm tief

3.0 Bestimmung der Antriebsmaschine – Beschreibung, z.B.: Antriebsspindel XA-4714
!Bei dem Einsatz von „offenen“ Flachabtrieben muss der Antrieb über einen seperat regelbaren Rechts- und Linkslauf verfügen.
3.1 Gegebenenfalls Übermittlung der Leistungsdaten sowie Schnittstelleninformationen – Beschreibung.
z.B.: Datenblatt Antrieb, Detailzeichnung der Schnittstelle inkl. Einzelteilen.

4.0 Der passende Adapter für die Adaptergruppe z.B.: CX wird, sofern bereits existierend, durch das Lübbering-Team ausgewählt oder individuell konstruiert und hergestellt.

In-Line

1.0 Choice of the Geared Offset Head according to data sheet – art.number and description, e.g. 830331806 – In-Line 12-33-18

2.0 Choice of the output gear according to data sheet – art.number and description, e.g. 70914244 – SW 17
2.1. If necessary, specification of an individual special form, according to caption/ attachment – description, e.g. SW17 flush with changed blind hole, instead of 7mm only 4mm deep

3.0 Identification of the input machine – description, e.g. Input spindle YA-4714

!Using the “open“ Geared Offset Heads the drive must run over a separately controllable right and left hand run.

3.1 If necessary, transmission of the capacity data and interface information - description, e.g. data sheet input, detailed drawing of the interface incl. single components

4.0 Adequate adapter for adapter group e.g. CX is selected, in case it already exists, or is individually designed and manufactured by the Lübbering team.

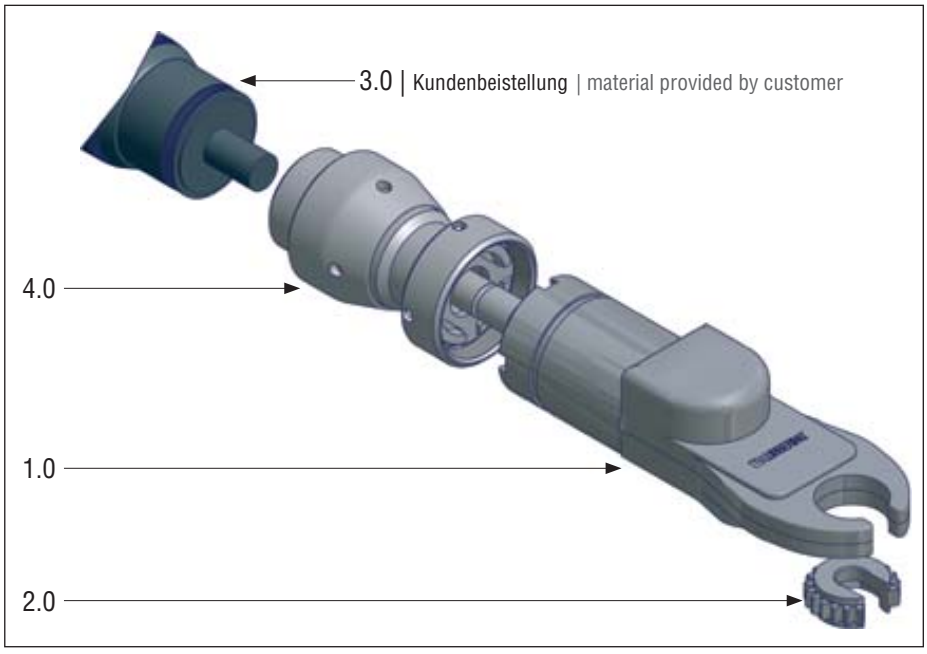

© Johannes Lübbering GmbH | V09.001

High-Line W

1.0 Auswahl des Flachabtriebs nach Datenblatt – Artikelnummer und Bezeichnung, z.B.: 80242201 – High-Line W 3-24-22

2.0 Auswahl des Abtriebszahnrades nach Datenblatt – Artikelnummer und Bezeichnung, z.B.: 70934124 – SW10
2.1 Gegebenenfalls Vorgabe einer individuellen Sonderform(en), nach Legende/ Anlage – Beschreibung
z.B.: SW10 mit 5 mm Überstand und einem durchgeräumten Profil anstatt einem Sackloch

3.0 Bestimmung der Antriebsmaschine – Beschreibung, z.B.: Antriebspindel XA-4715
3.1 Gegebenenfalls Übermittlung der Leistungsdaten sowie Schnittstelleninformationen – Beschreibung, z.B.: Datenblatt Antrieb, Detailzeichnung der Winkelkopfschnittstelle inkl. Einzelteilen

4.0 Der passende Adapter für die Adaptergruppe AO wird, sofern bereits existierend, durch das Lübbering-Team ausgewählt oder individuell konstruiert und hergestellt

Bestimmung der gewünschten Position des Flachabtriebs zum Antrieb – Beschreibung, z.B.: 45° links – von Oben gesehen. Gegebenenfalls über Zeichnung absichern!

High-Line W

1.0 Choice of the Geared Offset Head according to data sheet and description, e.g. 80242201 – High-Line W 3-42-22

2.0 Choice of the output gear according to data sheet – art.number and description, e.g. 70934124 - SW 10
2.1 If necessary, specification of an individual special form, according to caption/ attachment – description, e.g. SW 10 with 5mm overlap and a through hex profile instead of a blind hole

3.0 Identification of the input engine – description, e.g. input spindle XA-4715
3.1 If necessary, transmission of the capacity data and interface information – description, e.g. data sheet input, detailed drawing of the Angle Headinterface incl. single components

4.0 Adequate adapter for adapter group AO is selected, in case it already exists, or individually designed and manufactured by the Lübbering team

Identification of the required position of the Geared Offset Head towards input – description, e.g. 45°left – from top view. If necessary, ensure via drawing!

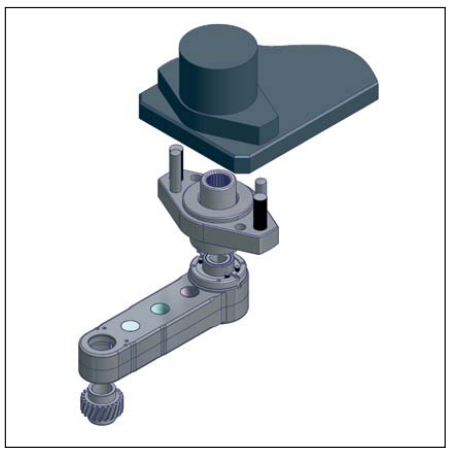

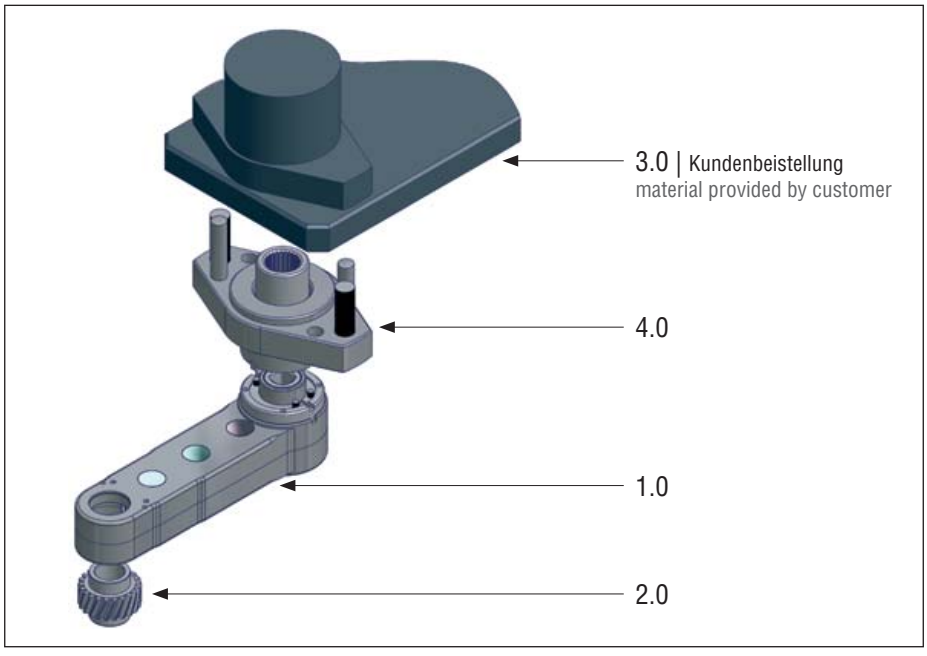

© Johannes Lübbering GmbH | V09.001

Multi-Line

1.0 Auswahl des Winkelkopfs nach Datenblatt – Artikelnummer und Bezeichnung, z.B.: 95137062 - Mulit-Line X-90-130-R27.8-HD

2.0 Bestimmung der technischen Daten für den individuellen Gegenhalteaufsatz nach Legende/Anlage – Beschreibung, z.B.: Vorgabe der Start- und Endposition nach Lübbering Skizze – Legende/Anlage!

3.0 Basierend auf den Pflichtvorgaben aus 2.0 wird der individuelle Gegenhalteaufsatz, bestehend aus gefederter Gegenhaltewelle, Abtriebsbit und Abtriebsnuss durch das Lübbering-Team bestimmt, z.B.: Abtriebsnuss SW17 - L1 60mm / D1 25mm, Gegenhaltewelle mit Bit SW6 – L2 5mm / Federweg 25mm
3.1 Gegebenenfalls Vorgabe einer individuellen Sonderform(en) nach Legende/ Anlage – Beschreibung, z.B.: Anstatt SW-Profil mit SFD 17

4.0 Bestimmung der Antriebsmaschine – Beschreibung, z.B.: Antriebsspindel XA-4716
4.1 Gegebenenfalls Übermittlung der Leistungsdaten sowie Schnittstelleninformationen – Beschreibung, z.B.: Datenblatt Antrieb, Detailzeichnung der Winkelkopfschnittstelle inkl. Einzelteilen

5.0 Der passende Adapter für die Adaptergruppe EX wird, sofern bereits existierend, durch das Lübbering-Team ausgewählt oder individuell konstruiert und hergestellt.

Multi-Line

1.0 Choice of the Angle Headaccording to data sheet – art.number and description, e.g. z.B.: 95137062 - Mulit-Line X-90-130-R27.8-HD

2.0 Identification of the technical data for the individual counter support according to caption/attachment – description, e.g. presetting of the starting- and final position according to the Lübbering drawing - captain/attachment!

3.0 Based on the obligatory data from 2.0 the individual counter support, consisting of the elastic counter support axle, output bit and output nut is identified by the Lübbering team, e.g. output nut SW17 – L160mm / D1 25mm, counter support axle with bit SW6 – L25mm/ jounce travel 25mm
3.1 If necessary, specification of an individual special form according to caption /attachment – description, e.g. instead of SW-profile with SFD 17

4.0 Identification of the input engine – description, e.g. Input spindle YA-4716
4.1 If necessary, transmission of the capacity data and interface information – description, e.g. data sheet input, detailed drawing of the Angle Headinterface incl. single components

5.0 Adequate adapter for adapter group EX is selected, in case it already exists, or individually designed and manufactured by the Lübbering team.

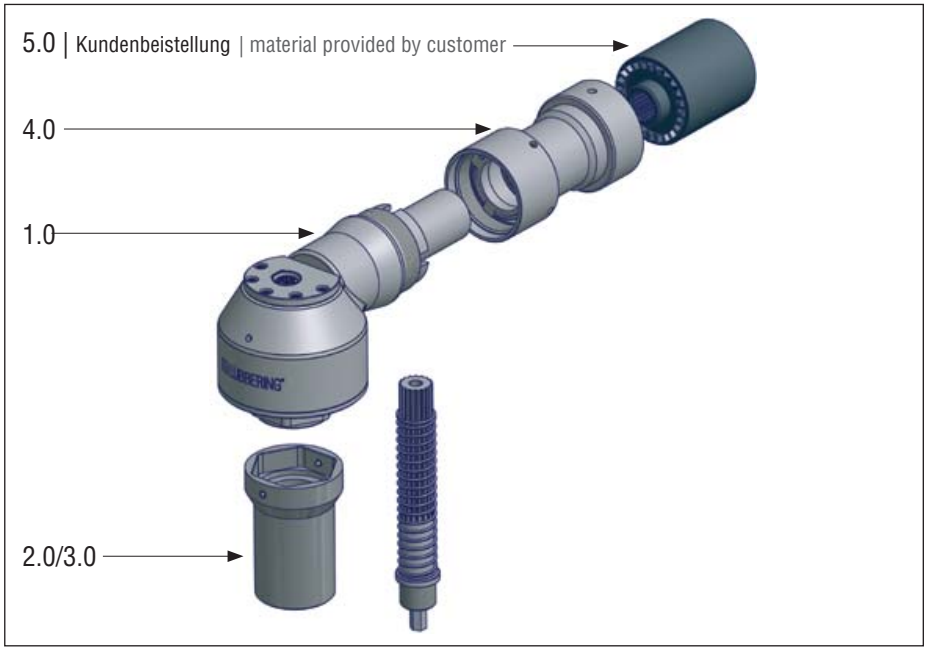

© Johannes Lübbering GmbH | V09.001

Abmessungen Multi-Line

Startposition | Starting position

- SW _____
- SW1 _____
- D2 _____
- L4 _____
- L5 _____
- L6 _____

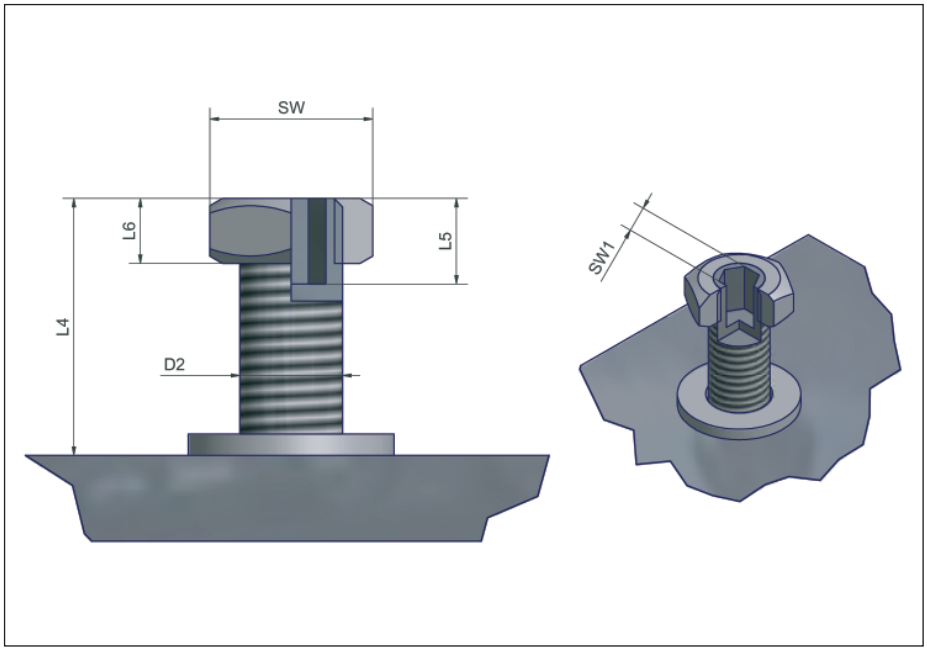

Endposition | End position

- L7 _____
- L8 _____

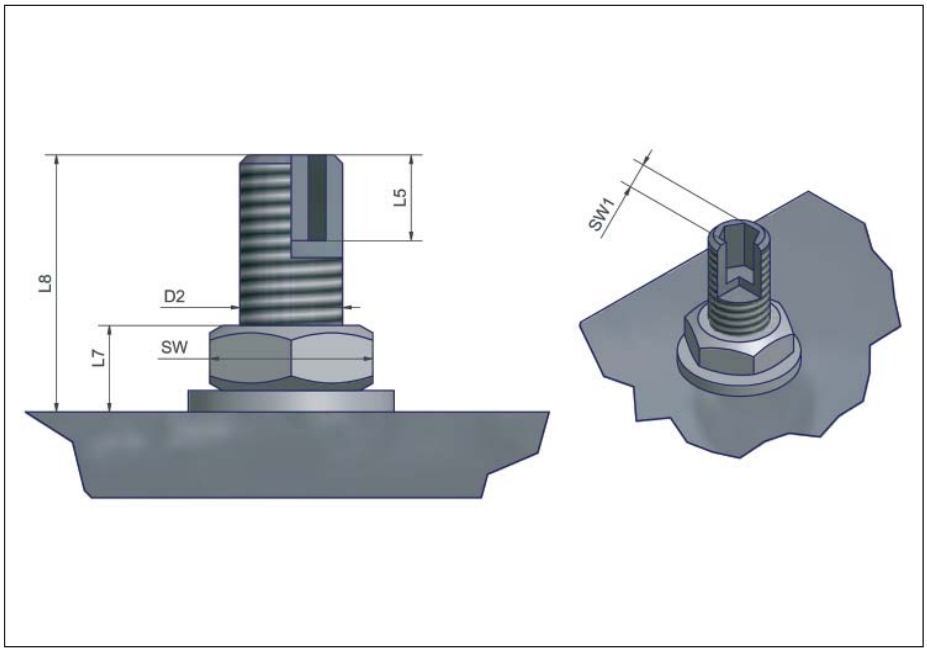

Als Kopiervorlage nutzbar! | Useable as a mastersheet!

© Johannes Lübbering GmbH | V09.001

© Johannes Lübbering GmbH | V09.001

LÜBBERING®
Anfrageformblatt | 01

Kontaktdaten | Contact

Firma | Company _____ Fon _____

Name _____ Fax _____

Anschrift | Adress _____ email _____

_____ www. _____

Projektbezeichnung | Project

_____

Abtrieb | Output

☐ geschlossener Abtrieb
closed offset

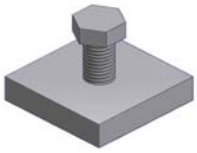

☐ geschlossener Abtrieb
closed offset

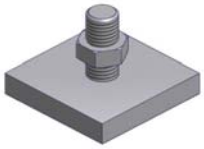

☐ offener Abtrieb
open offset

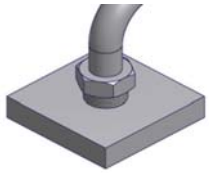

Technische Angaben | Technical details

Bitte angeben ob es sich um min. oder max. Maße handelt | Please qoute if it´s min or max unit min ☐ max ☐

Drehmoment | Torque _____ Genauigkeit | Accuracy _____

Schlüsselweite | Socket size _____

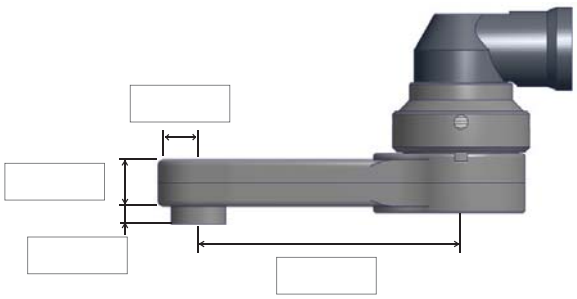

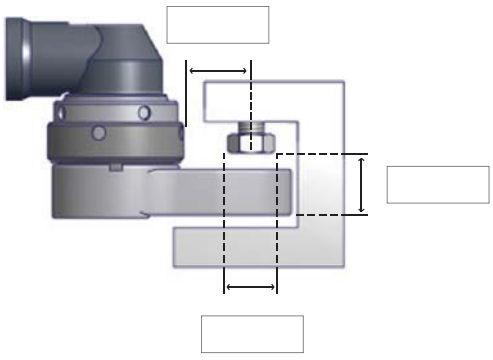

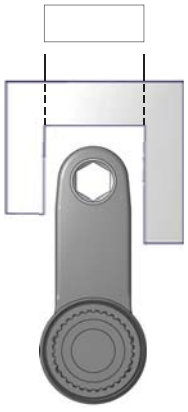

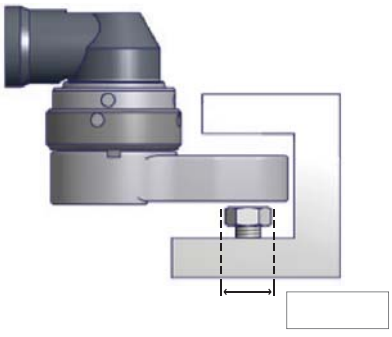

© Johannes Lübbering GmbH | V09.001

LÜBBERING®
Anfrageformblatt | 02

Abtriebsprofile | Socket Profile

- ☐ HEX
  Innensechskant
  Hexagon profile
- ☐ DH
  Doppelsechskant
  Doublehex
- ☐

  BH
  Bitholder
  Bitholder
- ☐ SFD
  Surface-Drive
  Surface-Drive
- ☐ PF
  Pathfinder
- ☐ NH
  Innenvierkant
  Nutholder
- ☐ Torx E
  Innensechsrund
- ☐ Torx TX
  Außensechsrund
- ☐ SD
  Außenvierkant
  Squaredrive male
- ☐ HD
  Außensechskant
  Hexdrive male
- ☐ AVZ
  Außenvielzahn
  AVZ
  XZN-profile male
- ☐ IVZ
  Innenvielzahn
  IVZ
  XZN-profile female

Sonderformen | Special forms

- ☐ Außenlänge
  Extended length
- ☐ Durchgeräumt
  Broached
- ☐ Profiltiefe
  Kernlochdurchmesser
  Profile depth
  Diameter of core hole
- ☐ BH-Standard
  BH-Standard
- ☐ BH-Sonder mit
  Schraubensicherung
  BH-special with
  bolt retaining device
- ☐ 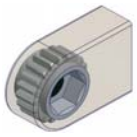 Magnet – Sackloch
  Magnet - blind hole
- ☐ Magnet - Kernloch
  Magnet - core hole
- ☐ Abtrieb – federnd
  Output – elastic

Bei Auswahl von Sonderformen, bitte weitere Angaben im Notizfeld erfassen!
When choosing special forms, please quote further information in the note box!

© Johannes Lübbering GmbH | V09.001

LÜBBERING®
Anfrageformblatt | 03

Adaption | Adaption

☐ Winkelschrauber 90° | Angle head fastener 90°

☐ Winkelschrauber 110° | Angle head fastener 110°

☐ Stabschrauber | Straight spindle

☐ Stabschrauber | Straight spindle

☐ Pistolenschrauber | Pistol grip machine

Antriebsmaschine | Driving machine_____ Artikel-Nr. | Article-No._____

max. Drehmoment | max. Torque_____ max. Drehzahl | max. Rotation speed_____

Notizen | Notes

Johannes Lübbering GmbH | Industriestraße 4 | 33442 Herzebrock-Clarholz (Germany) | fon +49 (5245) 8309-0 | fax +49 (5245) 8309-250 | info@luebbering.de | www.luebbering.de

© Johannes Lübbering GmbH | V09.001

© Johannes Lübbering GmbH | V09.001

Multi-Line

BH mit Überwurfmutter
- diese Befestigungsform sichert, vornehmlich bei Hold-n-Drive Systemen, das Bit gegen Herausziehen.

Multi-Line

BH with screw back-up
- this kind of fixation assures the bit, primarily with Geared Offset Heads from extraction

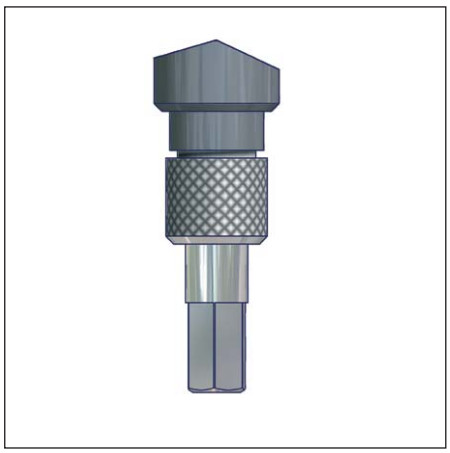

Abtriebsnuss – federnd – Hold-n-Drive
- beschreibt zusätzlich zu dem federnden Gegenhalter eine individuelle federbeaufschlagte Abtriebsnuss. Auf Anfrage.

Outputnut – elastic – Hold-n-Drive
- describes additionally to the elastic counter support an individual, elastic pressurized output nut. On request.

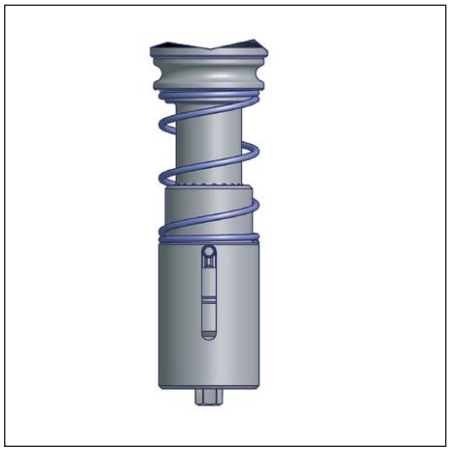

© Johannes Lübbering GmbH | V09.001

In Verbindung mit einem Adapter können die Flachabtriebe und Winkelköpfe im Prinzip an jeden handelsüblichen, motorischen Antrieb adaptiert werden.
Auf Grund einer ständig steigenden Anzahl von unterschiedlichen Antrieben, mit jeweils individuellen Schnittstellen, ergibt sich ein stetiger Bedarf an neuen, individuellen und kundenorientierten Adaptervarianten. Die Anzahl der Schnittstellen für die Flachabtriebe und Winkelköpfe ist dabei durch standardisierte Adaptergruppen auf ein Minimum reduziert.

In combination with an adapter, the Geared Offset Heads and Angle Heads can be adapted to every customized, motor-driven drive.
From the constantly growing number of different drives with individual interfaces results a continuous request for new, individual and customer-orientated adapter models. Due to standardized adapter groups, the number of interfaces for Geared Offset Heads and Angle Heads is reduced to a minimum.

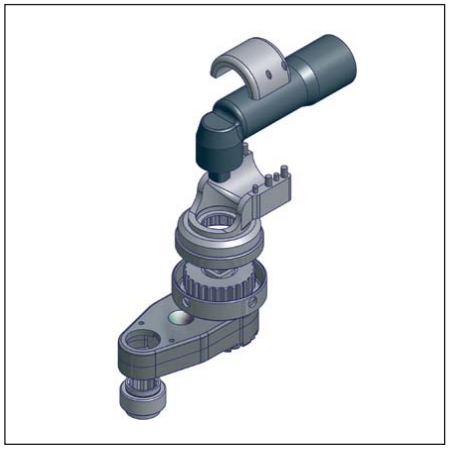

Allgemeine Merkmale
- Innerhalb einer standardisierten Adaptergruppe lassen sich Flachabtriebe und Winkelköpfe untereinander problemlos tauschen, z.B. lässt sich innerhalb der Adaptergruppe B ein 2-stufiger Basic-Line gegen einen 4-stufigen Basic-Line tauschen.
- Der Aufbau der Adapter wird formschlüssig, ergonomisch und abhängig von der Antriebsschnittstelle in der Regel schraubbar umgesetzt.
- Die Drehmomentaufnahme zwischen den einzelnen Komponenten erfolgt über eine Kombination aus Keilnutverbindung und Steckverzahnung mit Überwurfmutter.
- Für eine zusätzliche, ergonomische Unterstützung sorgen unterschiedliche Positionen, in denen die Flachabtriebe und Winkelköpfe um 360° anwenderorientiert montiert werden können. Seite 173 zeigt Informationen zu den Verstellwinkel.
- Die Steckverzahnung mit Überwurfmutter unterstützt ein einfaches und schnelles Wechseln der Position.

General Characteristics
- Within a standardized adapter group, Geared Offset Heads and Angle Heads can be changed among themselves without problem, e.g within adapter group B a 2-stage Basic-Line can be switched with a 4-stage Basic-Line.
- The assembly of the adapters is realized positive-fitting, ergonomic and, dependent on the input interfaces, screwable.
- The torque acceptance between the single components is carried out via a combination of a key slot connection and plug-in gearing with a sleeve nut.
- Different positions, in which the Geared Offset Heads and Angle Heads can be assembled user-orientated in 360°, take care of an additional ergonomic support. Page 173 provides information regarding the angles.
- The plug-in gearing with a sleeve nut supports a simple and quick change of the position.

© Johannes Lübbering GmbH | V09.001

Adaptionsvarianten

Aufschraubadapter
- Basic-Line S, High-Line G
Individuelle Merkmale
- ist der Winkelkopf/Antrieb mit einem Außengewinde ausgestattet, kommt diese Adaptionsform zum Einsatz
- problemlose Montage des Adapterrings sowie wieder lösbare Verbindung des Adapters vom Antrieb
- die Montage kann, nach Anweisung, extern erfolgen

Einschraubadapter
- Basic-Line S, High-Line G
Individuelle Merkmale
- ist der Winkelkopf/Antrieb mit einem Innengewinde (Lagerdeckel) ausgestattet, kommt diese Adaptionsform zum Einsatz.
- einfache Montage des Adapterrings (ersetzt in der Regel den Lagerdeckel) sowie wieder lösbare Verbindung des Adapters vom Antrieb
- die Montage kann extern erfolgen
Hinweis: Die Einstellung des Kegelradgetriebes kann sich durch diese Adaptionsform verstellen und ist vor Inbetriebnahme zu überprüfen.

Anschweißadapter
- Basic-Line S, High-Line G
Individuelle Merkmale
- verfügt der Winkelkopf/Antrieb weder über ein Außen – noch Innengewinde, so kann diese Adaptionsform eingesetzt werden, sofern der Winkelkopf aus Stahl besteht bzw. ein Schweißverfahren zulässt. Idealer weise verfügt der Winkelkopf/Antrieb über einen Zentrierdurchmesser zur Zentrierung des Anschweißringes
- aufwendige Montage unter Verwendung von Spezialschweißgeräten, bei dem der Winkelkopf/Antrieb beigestellt werden muß.
- die Montage muss durch das Lübbering-Team erfolgen

Klemmadapter
- Basic-Line S, High-Line G
Individuelle Merkmale
- weist der Winkelkopf/die Schraubspindel weder ein Gewinde auf, noch ist er aus Stahl, kann diese Sonderbauform zum Einsatz kommen.
- einfache Montage des Adapters sowie wieder lösbare Verbindung vom Winkelkopf/Antrieb.
- professionelle, individuelle, aufwendige und kostenintensive Adaptionsform.
- Die Montage kann extern erfolgen.

Adaption models

Screw-on Adapter
- Basic-Line S, High-Line G
Individual Characteristics
- this adapter model is applied, when the angle head/drive is equipped with an outer thread
- smooth assembly of the adapter ring as well as a removable connection of the adapter from the drive
- the mounting according to instruction can be done externally

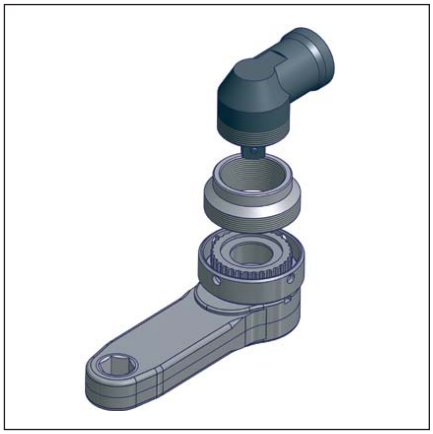

Screw-in Adapter
- Basic-Line S, High-Line G
Individual Characteristics
- this adaption model is applied, when the angle head/drive is equipped with an inner thread (bearing cap)
- smooth assembly of the adapter ring (supplements the bearing cap) as well as a removable connection of the adapter from the drive
- assembly can be carried out externally
Advice: With this adaption model, the adjustment of the bevel gear can be shifted and has to be proved before initiation.

Welding Aadapter
- Basic-Line S, High-Line G
Individual Characteristics
- this adaption model is applied, when the angle head/drive does not have neither an outer nor an inner thread, as far as the Angle Headis steel made respectively admits welding processes. Ideally, the angle head/drive disposes of a centering diameter for the centering of the welding ring.
- Complex assembly by using special welding machines, where the Angle Headmust be provided
- assembly has to be carried out by the Lübbering team

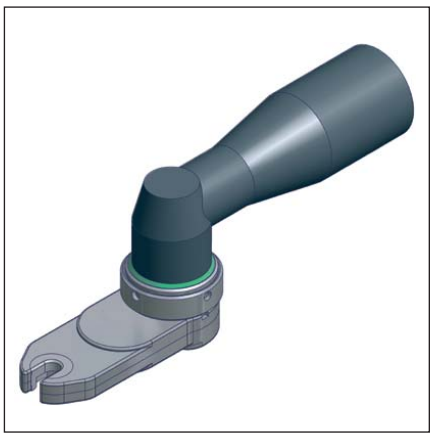

Clamping Adapter
- Basic-Line S, High-Line G
Individual Characteristics
- this special model is applied, when the angle head/screw spindle neither has thread, nor is made of steel
- smooth assembly and removable connection from the angle head/drive
- professional, individual, complex and cost intensive adaptation model
- assembly can be carried out externally

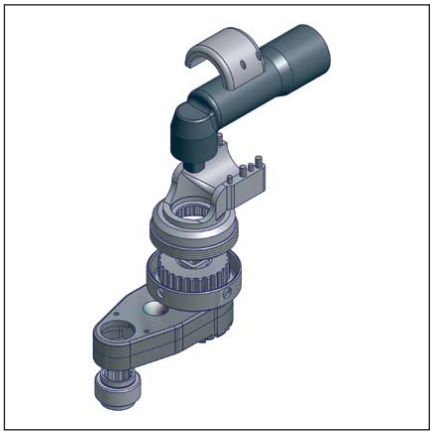

© Johannes Lübbering GmbH | V09.001

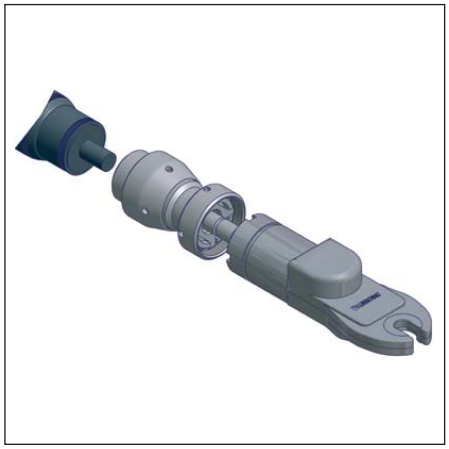

Axial-Adapter
- In-Line, Vario-Line, Multi-Line
Individuelle Merkmale
- der Antrieb / die Schraubspindel verfügt in der Regel über individuelle Schnittstellen, die für die Adapterauslegung separat analysiert werden
- einfache Montage des Adapters sowie wieder lösbare Verbindung vom Antrieb / Schraubspindel

Axial Adapter
- In-Line, Vario-Line, Multi-Line
Individual Characteristics
-Drive/screw spindle disposes of individual interfaces which are analyzed separately for the adapter dimensioning
- smooth assembly of the adapter as well as a removable connection from the drive/ screw spindle

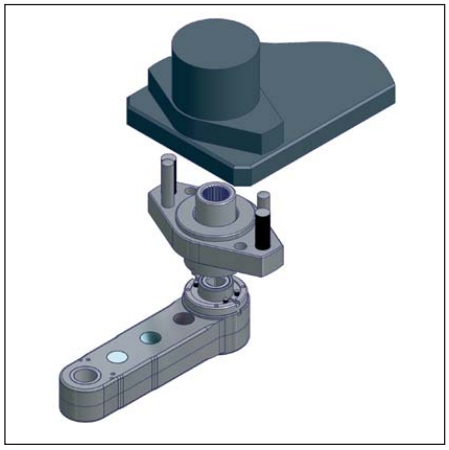

Anschraub-Adapter
- High-Line W
Individuelle Merkmale
- der Antrieb / die Schraubspindel verfügt in der Regel über individuelle Schnittstellen, die für die Adapterauslegung separat analysiert werden
- die Position der Bauteile zueinander wird bereits im Konstruktionsstadium festgelegt und ist somit durch den Adapter bestimmt
- einfache Montage des Adapters sowie wieder lösbare Verbindung vom Antrieb / Schraubspindel

Screw-on Adapter
- High-Line W
Individual Characteristics
- Drive/screw spindle disposes of individual interfaces which are analyzed separately for the adapter dimensioning
- The position of the components is arranged during the design and is appointed via the adapter
- smooth assembly of the adapter as well as a removable connection from the drive/ screw spindle

© Johannes Lübbering GmbH | V09.001

Verstellwinkel

Basic-Line S / High-Line G

Adaptergruppe A = Teilung 26 = 13,84°
Adaptergruppe B = Teilung 32 = 11,25°
Adaptergruppe C = Teilung 32 = 11,25°
Adaptergruppe D = Teilung 46 = 7,82°
Adaptergruppe E = Teilung 46 = 7,82°
Adaptergruppe F = Teilung 48 = 7,50°

Basic-Line L zu Vario-Line

Vario-Line J = Teilung 4 = 90°
Vario-Line K = Teilung 4 = 90°
Vario-Line L = Teilung 4 = 90°
Vario-Line M = Teilung 4 = 90°

In-Line / Vario-Line / Multi-Line

Adaptergruppe AX = Teilung 4 = 90°
Adaptergruppe BX = Teilung 4 = 90°
Adaptergruppe CX = Teilung 4 = 90°
Adaptergruppe DX = Teilung 4 = 90°
Adaptergruppe EX = Teilung 4 = 90°

High-Line W

Adaptergruppe A0 - F0 = Individuelle Anpassung durch den Adapter

Adjustment angle

Basic-Line S / High-Line G

Adapter Group A = Splitting 26 = 13,84°
Adapter Group B = Splitting 32 = 11,25°
Adapter Group C = Splitting 32 = 11,25°
Adapter Group D = Splitting 46 = 7,82°
Adapter Group E = Splitting 46 = 7,82°
Adapter Group F = Splitting 48 = 7,50°

Basic-Line L to Vario-Line

Vario-Line J = Splitting 4 = 90°
Vario-Line K = Splitting 4 = 90°
Vario-Line L = Splitting 4 = 90°
Vario-Line M = Splitting 4 = 90°

In-Line / Vario-Line / Multi-Line

Adapter Group AX = Splitting 4 = 90°
Adapter Group BX = Splitting 4 = 90°
Adapter Group CX = Splitting 4 = 90°
Adapter Group DX = Splitting 4 = 90°
Adapter Group EX = Splitting 4 = 90°

High-Line W

Adapter Group A0 - F0 = Individual Adjustment via the Adapter

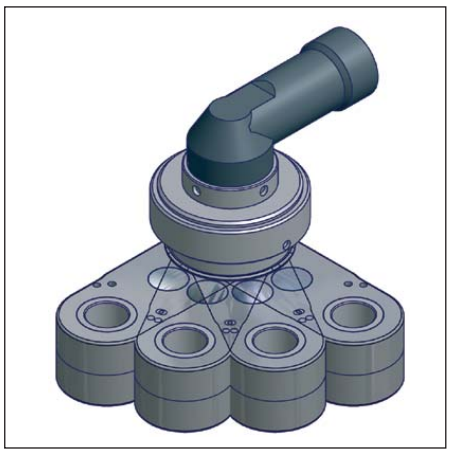

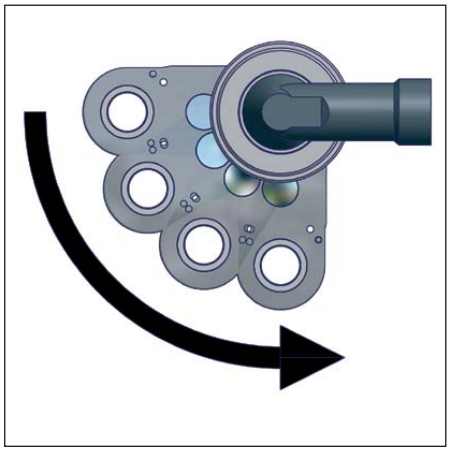

© Johannes Lübbering GmbH | V09.001

01

Vulkanisieren

Zum Schutz gegen Berührungsschäden stehen optional die folgenden Systeme zur Verfügung:

01
Vulkanisieren, d.h. feste Aufbringung einer ca. 1mm starken Gummischicht auf den vorderen Bereich des Flachabtriebgehäuses.

Vulcanisation

As a protection against damages optionally the following systems are available:

01
Vulcanizing, that means vulcanized rubber (1mm) on the front end of the Geared Offset Head.

02

02
Der Einsatz von individuellen, wechselbaren Schutzüberzügen.

Hinweis: Für Flachabtriebe mit verlängertem Abtriebszahnrad nur bedingt möglich.

02
The employment of individual, changeable protection covers.

Note: for Geared Offset Heads with an extended output spindle gear only possible to a limited extend

02

Weitere Informationen erhalten Sie gern auf Anfrage.

Please contact us for further information.

© Johannes Lübbering GmbH | V09.001

Dummykoffer

Die Komplexität von Schraubfällen ermöglicht oftmals nur sehr schwer das Messen der Schraubfallumgebung. Zur sicheren Projektierung bietet die Firma Lübbering die Möglichkeit Sonderflachabtriebe nach Konstruktion und Angebotsstellung als Muster zu fertigen. Die Muster werden in der Regel aus Kunststoff oder Aluminium hergestellt. Bei Sonderfällen kommen auch Kunststoffe und Aluminium zum Einsatz. Gerne bieten wir Ihnen auch Dummies für Ihre Anfrage an. Kontaktieren Sie hierzu unser Vertriebsteam.

Mit unserem Projektierungsset finden Sie schnell und sicher den passenden Standardflachabtrieb für Ihre Anwendung.

Sie beginnen mit der Auswahl eines Flachabtriebs aus dem Standardprogramm. Dabei sind folgende Parameter unbedingt zu berücksichtigen:

MDab = max. Abtriebsmoment
SW = benötigte Schlüsselweite
R = vorhandener Radius
H = vorhandene Bauhöhe

Projecting set

The complexity of the fastening process often permits the fastening environment to be measured only with great difficulty. For secure project planning, Lübbering offers its customers the opportunity to obtain manufactured dummies of special geared offset heads according to design after Lübbering has made an offer. We usually manufacture these dummies from plastic or aluminium. For special cases, we can also use plastics and aluminium. We are also happy to provide you with dummies for your inquiry. Please contact our sales team for more information.

With our projecting set you will find the appropriate standard geared offset head for your application quickly an easily.

Start by selecting a geared offset head from the standard-program. In the process, you must observe the following parameters:

MDab = max. required output torque
SW = required socket size AF (across flats)
R = existing radius
H = existing construction height

© Johannes Lübbering GmbH | V09.001

LÜBBERING Gruppe

Industriestraße 4
33442 Herzebrock-Clarholz
GERMANY

Fon: +49 (52 45) 83 09-371
Fax: +49 (52 45) 83 09-250
info@luebbering.de
www.luebbering.de

LÜBBERING (UK) Ltd.

Unit 1 Bretton Hall
Chester Road | Bretton
Chester CH4 0DF
UNITED KINGDOM
Phone: +44 (1244) 660-867
Fax: +44 (1244) 661-039
info@luebbering.co.uk
www.luebbering.co.uk

LUBBERING Corp.

1 Skyline Drive
PO Box 35
16947 Troy, PA
USA
Phone: +1 (570) 297-1300
Fax: +1 (570) 297-1306
info@lubbering.com
www.lubbering.com